Интерактивплюс
Центр Научного Сотрудничества

НОВОЕ СЛОВО В НАУКЕ: стратегии развития

Сборник материалов VII Международной научно-практической конференции

Чебоксары 2018

Федеральное государственное бюджетное
образовательное учреждение высшего образования
«Чувашский государственный университет имени И.Н. Ульянова»

Актюбинский региональный государственный университет
имени К. Жубанова

Кыргызский экономический университет имени М. Рыскулбекова

Центр научного сотрудничества «Интерактив плюс»

Новое слово в науке: стратегии развития

Сборник материалов
VII Международной научно-практической конференции

Чебоксары 2018

УДК 001
ББК 72
Н74

Рецензенты: **Верещак Светлана Борисовна**, канд. юрид. наук, заведующая кафедрой финансового права юридического факультета ФГБОУ ВО «ЧГУ им. И.Н. Ульянова»

Дадян Эдуард Григорьевич, канд. техн. наук, доцент ФГОБУ ВО «Финансовый университет при Правительстве РФ»

Мейманов Бактыбек Каттоевич, д-р экон. наук, и.о. профессора, член Ученого совета НИИ инновационной экономики при Кыргызском экономическом университете им. М. Рыскулбекова, вице-президент Международного института стратегических исследований, Кыргызстан

Редакционная коллегия: **Широков Олег Николаевич**, главный редактор, д-р ист. наук, профессор, декан историко-географического факультета ФГБОУ ВО «ЧГУ им. И.Н. Ульянова», член Общественной палаты Чувашской Республики

Абрамова Людмила Алексеевна, д-р пед. наук, профессор ФГБОУ ВО «ЧГУ им. И.Н. Ульянова»

Яковлева Татьяна Валериановна, ответственный редактор

Семенова Светлана Юрьевна, ведущий редактор

Дизайн обложки: **Фирсова Надежда Васильевна**, дизайнер

Н74 **Новое слово в науке: стратегии развития** : материалы VII Междунар. науч.-практ. конф. (Чебоксары, 21 дек. 2018 г.) / редкол.: О. Н. Широков [и др.]. – Чебоксары: ЦНС «Интерактив плюс», 2018. – 164 с.

ISBN 978-5-6042142-3-7

В сборнике представлены материалы участников VII Международной научно-практической конференции, отражающие содержание актуальных исследований в различных областях научного знания. Приведены результаты теоретических и прикладных изысканий представителей научного и образовательного сообщества в данной области. Предназначен для широкого круга читателей.
Статьи представлены в авторской редакции.

ISBN 978-5-6042142-3-7
DOI 10.21661/a-593

УДК 001
ББК 72
© Центр научного сотрудничества «Интерактив плюс», 2018

Предисловие

Центр научного сотрудничества «Интерактив плюс» совместно с Федеральным государственным бюджетным образовательным учреждением высшего образования «Чувашский государственный университет имени И.Н. Ульянова», Актюбинским региональным государственным университетом имени К. Жубанова и Кыргызским экономическим университетом имени М. Рыскулбекова представляют сборник материалов по итогам VII Международной научно-практической конференции **«Новое слово в науке: стратегии развития»**.

В сборнике представлены статьи участников VII Международной научно-практической конференции, посвященные приоритетным направлениям развития науки и образования. В 56 публикациях нашли отражение результаты теоретических и прикладных изысканий представителей научного и образовательного сообщества в данной области.

По содержанию публикации разделены на основные направления:

1. Биологические науки.
2. Географические науки.
3. Естественные науки.
4. Медицинские науки.
5. Педагогика.
6. Психология.
7. Технические науки.
8. Филология и лингвистика.
9. Экономика.
10. Юриспруденция.

Авторский коллектив сборника представлен широкой географией: городами (Москва, Санкт-Петербург, Альметьевск, Астрахань, Белгород, Биробиджан, Владимир, Екатеринбург, Ижевск, Иркутск, Казань, Карачаевск, Красноярск, Нижневартовск, Нижний Тагил, Омск, Оренбург, Пятигорск, Ростов-на-Дону, Саратов, Симферополь, Ставрополь, Тольятти, Тула, Усть-Илимск, Хабаровск, Чебоксары, Якутск) и субъектами России (Кемеровская область) и Республики Узбекистан (Нукус).

Среди образовательных учреждений выделяются следующие группы: академические учреждения (Академия Генеральной прокуратуры Российской Федерации, Российская академия народного хозяйства и государственной службы при Президенте РФ), университеты и институты России (Владимирский государственный университет им. А.Г. и Н.Г. Столетовых, Владимирский юридический институт ФСИН России, Донской государственный технический университет, Иркутский государственный университет, Казанский государственный энергетический университет, Казанский инновационный университет им. В.Г. Тимирясова (ИЭУП), Крымский инженерно-педагогический университет, Московский политехнический университет, Московский экономический институт, Нижневартовский государственный университет, Омский государственный технический университет, Оренбургский государственный педагогический университет, При-

амурский государственный университет им. Шолом-Алейхема, Саратовский государственный медицинский университет им. В.И. Разумовского, Северо-Восточный федеральный университет им. М.К. Аммосова, Северо-Кавказский федеральный университет, Сибирский федеральный университет, Тульский государственный университет, Удмуртский государственный университет, Уральский государственный экономический университет, Уральский федеральный университет им. первого Президента России Б.Н. Ельцина, Чувашский государственный университет им. И.Н. Ульянова, Южный университет (ИУБиП) и Республики Узбекистан (Каракалпакский государственный университет им. Бердаха).

Большая группа образовательных учреждений представлена колледжами, техникумами, кадетскими корпусами, гимназиями, лицеями, школами и детскими садами.

Участники конференции представляют собой разные уровни образования и науки от докторов и кандидатов наук ведущих вузов страны, профессоров и доцентов, аспирантов, магистрантов и студентов до преподавателей вузов, учителей школ и воспитателей детских садов.

Редакционная коллегия выражает глубокую признательность нашим уважаемым авторам за активную жизненную позицию, желание поделиться уникальными разработками и проектами, участие в VII Международной научно-практической конференции «**Новое слово в науке: стратегии развития**», содержание которой не может быть исчерпано. Ждем Ваши публикации и надеемся на дальнейшее сотрудничество.

Главный редактор – д-р ист. наук, проф.
Чувашского государственного университета имени И.Н. Ульянова,
декан историко-географического факультета
Широков О.Н.

ОГЛАВЛЕНИЕ

БИОЛОГИЧЕСКИЕ НАУКИ

Маремкулова Г.Р. «Тёмная» сторона БАДов 8

ГЕОГРАФИЧЕСКИЕ НАУКИ

Дьяченко Е.С., Братуха И.В., Журба С.С. Добыча нефти в национальном парке «Бузулукский Бор» 10

ЕСТЕСТВЕННЫЕ НАУКИ

Ипатов Н.М. Изучение процесса отстаивания расплава методами физического моделирования 13

МЕДИЦИНСКИЕ НАУКИ

Куцырова В.К., Семыкина Н.Ю. Плавание как способ укрепления и оздоровления организма 15

Пикулин Ю.Г., Заикин Я.О. Автомобиль и онкозаболевания 16

Полиданов М.А. Robomed: назначение, специфика и свойства программы 19

ПЕДАГОГИКА

Андреева Н.С., Гайдукова С.С. Смысловое чтение на уроках литературного чтения в начальной школе 22

Банина Н.А., Алейник А.И. Сотрудничество семьи и учителя в процессе социализации личности младшего школьника 24

Биль А.В., Казначеев В.В. Актуальные проблемы физического воспитания молодежи 26

Бобрышева Е.И. Развитие творческой способности обучающихся на уроках биологии через использование проектной технологии 28

Бочарова Н.Ю., Труфанова И.А., Щендрыгина О.Е. Коррекция речевых нарушений у детей с ТНР в процессе продуктивной деятельности 30

Васюткина О.Н. Развитие быстроты старшего школьного возраста на занятиях по физической культуре 35

Вейлерт Н.Т., Панферова Т.И., Ердакова А.А., Турбина О.В. Модернизация математического образования на дошкольном уровне общего образования в соответствии с Концепцией развития математического образования в России на основе комплексной программы математического развития «Мате: плюс» 38

Иванова В.Э. Развитие самостоятельности у девочек и мальчиков седьмого года жизни 42

Казеннова Е.А., Малахова О.А. Влияние игрушки на развитие ребенка дошкольного возраста 44

Казыева А.А., Мельниченко Я.И. Знакомство с миром профессий как средство гражданского воспитания дошкольников 45

Карих В.В., Ващенко Р.А. Особенности композиционных умений детей среднего дошкольного возраста в аппликации 47

Крылова Д.В. Преобразование грамматических правил в схемы на уроках французского языка 50
Мазманян Е.Р. Конспект урока литературного чтения (3 класс) 55
Муртузалиев Т.Ч., Проскурина Е.Ф. Влияние физической активности и занятий спортом на умственную деятельность студентов 62
Мутагирова О.Л., Мельниченко Я.И. Организация проведения государственных праздников как средство патриотического воспитания дошкольников 64
Савельева Я.Ю. Познавательная активность детей старшего дошкольного возраста: сущность и технологии развития 66
Судак И.Г., Ефременко О.Ф., Выгоренко Н.В. Проектная деятельность младших школьников 70
Ткач Л.В. Формы связи между процессом воображения и реальностью у детей старшего дошкольного возраста 72
Трифонова Н.В., Трифонов С.В. Формирование эффективного образовательного пространства в рамках введения ФГОС 74
Тырнова Е.А. Дыхательная гимнастика как основа для формирования правильного звукопроизношения у дошкольников с нарушениями речи 76
Уляшина Л.А. Роль «дворовых игр» в речевом развитии детей дошкольного возраста 77
Ушакова М.А. Изучение элементов математической логики в школьном курсе математики 79
Фаткуллина Е.М. Значение и свойства вокального репертуара. Критерии подбора и работы с ним в системе занятий «Постановки голоса» в ДМШ 83
Чагарова К.К. Театрализованная деятельность и драматизация как источник речевого развития дошкольников 86
Чернова С.В. Основы безопасности детей дошкольного возраста на проезжей части 89
Шаймарданова Э.Ш. Формирование системы представлений о времени у детей старшего дошкольного возраста 90

ПСИХОЛОГИЯ

Еремеева К.А. Особенности поэтапного развития взаимоотношений супругов в молодой семье 94
Еремеева К.А. Сплоченность молодой семьи как психолого-педагогическая проблема 97
Калина В.Н. Социальная профилактика дезадаптации в кадетском корпусе 99
Орловецкий Д.С. Влияние отношений между супругами на эмоциональную сферу подростка 101

ТЕХНИЧЕСКИЕ НАУКИ

Гужанков Е.Г., Шаронина И.С. Применение графена в электронике 105
Падерин В.Н. Способ литья под давлением с двумя камерами прессования с целью повышения плотности и герметичности отливок 106

Сергеева К.Ю. Энергоэффективные строительные материалы..... 110
Цыганкова Н.Д. Вентилируемые фасадные системы как современный способ реконструкции зданий..... 112

ФИЛОЛОГИЯ И ЛИНГВИСТИКА

Аминева Е.С. Основные тенденции развития СМИ в условиях глобализации..... 115
Сергучева В.А. Образ звезды в стихотворениях поэтов XIX века (на примере стихотворений А.С. Пушкина «С португальского» (1825 г.), Ф.И. Тютчева «Душа хотела б быть звездой» (1830 г.), А.Н. Апухтина «О, будь моей звездой, сияй мне тихим светом» (1860 г.) 118
Сергучева В.А. Образ солнца в поэзии XX века (на примере стихотворений Беллы Ахмадулиной «Вот солнце…», Б.Л. Пастернака «Все наденут сегодня пальто») 120

ЭКОНОМИКА

Алибаев Т.Л. Потенциальные источники финансирования инвестиционной деятельности ЖКХ..... 122
Ананина Р.Ф. Подходы к исследованию кооперационно-сетевых взаимодействий..... 125
Брежнева А.И., Климовских Ю.А., Ткаченко А.Е. Peculiarities of social networks promotion of a firm..... 130
Гребнева Е.В., Моргунова Р.В. Развитие офшорного бизнеса в Гонконге 133
Елисеева В.А., Плюснина О.М. Сущность международной экономической интеграции..... 136
Кудияров К.Р. Влияние налогов как факторы, влияющие на финансовые показатели предприятий 138
Панферова М.О., Кий О.А. Построение АПК «Безопасный город» в Тульской области в рамках реализации «Стратегии национальной безопасности Российской Федерации до 2020 года» 140
Самсонов Н.А. Специальная оценка условий труда на примере АО «Намкоммунтеплоэнерго» в Республике Саха (Якутия)..... 146
Шуклина Е.Н. Предпочитаемый тип корпоративной культуры сотрудниками сферы обслуживания..... 148

ЮРИСПРУДЕНЦИЯ

Находкин А.А. Организация государственного обвинения в прокуратурах районного звена: проблемы и решения..... 150
Рафикова О.О. Взыскание алиментов и банкротство физического лица 153
Рафикова О.О. Ответственность плательщика алиментов за несоблюдение алиментного соглашения 156
Шеенков А.А., Фортова Л.К. Актуальные проблемы антикоррупционной экспертизы 158

БИОЛОГИЧЕСКИЕ НАУКИ

Маремкулова Гульнара Романовна
студентка
Институт сервиса, туризма и дизайна (филиал)
ФГАОУ ВО «Северо-Кавказский федеральный университет»
г. Пятигорск, Ставропольский край

«ТЁМНАЯ» СТОРОНА БАДОВ

***Аннотация**: людям свойственно искать легкий путь во всем. По мнению автора, так же и при похудении многие глотают БАДы, лишь бы не прилагать к достижению своей цели усилия, хотя результат может нести в себе не только потерянные килограммы, но и пакет заболеваний.*

***Ключевые слова**: БАДы, спорт, активный образ жизни, заболевания.*

В погоне за красивым телом люди зачастую прибегают к всякого рода «волшебным таблеткам», капсулам, БАДам. Многие находят в них альтернативу тренажерному залу и активной жизни, не задумываясь о побочных эффектах. В данной статье мы рассмотрим самые популярные БАДы. Прежде всего, надо сказать, что БАДы – это биологически активная добавка к пище. Биологически активные добавки – это химические препараты, обладающие конкретными свойствами (по заверениям производителей это нормализация обмена веществ, деятельности внутренних органов, укрепление организма и т. д.). Проверить обычному покупателю, а так ли это на самом деле, достаточно сложно, т.к. БАДы не являются лекарственными препаратами, поэтому не проходят апробацию и необходимый контроль, как другие фармакологические средства. Поэтому объективные документальные подтверждения эффективности большинства БАДов обнаружить практически невозможно. То, что навязывают нам СМИ, это пищевые добавки, которые могут применяться как дополнительные средства, но не в качестве основного метода лечения того или иного заболевания. Состав большинства БАДов (*особенно от сомнительных производителей*) не только неизвестен в точности, но и зачастую токсичен.

Вот лишь несколько впечатляющих примеров:

1. В составе капсул «Жуйдемен» при исследовании были обнаружены ртуть, мышьяк, сибутрамин.
2. В «тайских таблетках» – фенфлюрамин и фентермин (известный наркотик «фен»), а также амфепрамон, амфетамин, мезиндол и метаквалон, запрещенные к ввозу и продаже на территории РФ.
3. БАД Юй Шу содержал вещества амфетаминового ряда (психоактивные вещества) и тяжелые металлы.
4. В капсулах LiDa выявили психотропные вещества и крысиный яд.

И все вышеперечисленные средства свободно продавались (*и продаются*), и желающие похудеть их активно употребляли. Несложно догадаться, к чему приведет курс приема БАДа, содержащего мышьяк!

Конечно, не во всех БАДах обнаруживается мышьяк, но вопрос эффективности любой биологически активной добавки все равно остается открытым. Почему? Да потому что ни исследований, ни клинических испытаний БАДы не проходят. В результате, потребитель покупает средство с

неизвестным действием. Может, сработает, а, может, и нет. Большинство людей, страдающих лишним весом болеют сахарным диабетом и имеют сердечно-сосудистые заболевания, а им категорически противопоказаны биодобавки, так как они содержат вещество фенолпропаноламин, которое способствует снижению аппетита. БАДы несут мочегонное и слабительное действие. А длительное применение подобных препаратов ведет к появлениям проблем с почками, печенью, желудочно-кишечным трактом. Организм сперва выводит шлаки, а потом уходят и все полезные, необходимые для его нормального функционирования, вещества. В случае, если те или иные БАДы содержат большое количество витаминов, то их неконтролируемый прием также может оказаться губительным для человека. Например, перенасыщение организма витаминами А или D влечет за собой нарушения в деятельности многих внутренних органов. Не секрет, что эти препараты вызывают зависимость у людей. В конечном счете, следуя желанию быстро похудеть, прилагая минимум усилий для этого, люди получают не только желаемый результат, но и целый пакет болезней, которые в большинстве случаев оказываются запущенны и имеют необратимые последствия. Все биодобавки должны назначаться врачом, после сдачи всех анализов и установлений перечня веществ, употребление которых вам противопоказаны. Далее врач сам подбирает подходящий именно вам БАД и следит за его употреблением.

А в практике, люди, услышав по телевизору либо от знакомых, о том, что тот или иной препарат поможет скинуть все килограммы, которые они набирали годами, не задумываясь, бегут в ближайшую аптеку за его приобретением. Всем нам свойственно надеяться на «чудо», но в реальной жизни все достигается лишь упорным трудом. Можно скинуть лишние килограммы, занимаясь в тренажерном зале и ведя активный образ жизни. Может вес и будет уходить гораздо медленнее, чем при употреблении БАДов, но зато вы избежите проблем со здоровьем. Тем более быстрый сброс веса приводит к существенному стрессу для организма. Самое нейтральное его проявление можно увидеть в виде ненавистных растяжек на теле, которые очень болезненно уходят при последующем регулярном посещении массажиста.

Не обязательно давать себе непосильную нагрузку, чтобы скинуть лишний вес. Бережное отношение к своему здоровью и упорство в достижении своей цели приведут вас к внутренней гармонии и счастливой жизни.

Список литературы

1. Вржесинская О.А. Влияние биологически активных добавок к пище с различным содержанием витаминов на витаминный статус человека / О.А. Вржесинская, Н.А. Бекетова, В.А. Никитина, О.Т. Переверзева [и др.] // Вопросы питания. – 2012. – №1–2. – С. 27–31.

2. Воробьев Р.И. Питание и здоровье. – М.: Медицина, 2014.

ГЕОГРАФИЧЕСКИЕ НАУКИ

Дьяченко Екатерина Сергеевна
студентка
Братуха Инна Витальевна
студентка
Журба Сергей Сергеевич
студент

ФГБОУ ВО «Оренбургский государственный
педагогический университет»
г. Оренбург, Оренбургская область

ДОБЫЧА НЕФТИ В НАЦИОНАЛЬНОМ ПАРКЕ «БУЗУЛУКСКИЙ БОР»

Аннотация*: в статье рассматривается хронология принятия решения добычи нефти в национальном парке «Бузулукский Бор». В работе указано, что объемы добычи на месторождении через пять лет составят около четырех миллионов тонн.*

Ключевые слова*: национальный парк «Бузулукский Бор», добыча нефти.*

Национальный парк Бузулукский бор раскинулся на две соседние области. На момент 2014 года в бору было 50 мин замедленного действия старых законсервированных скважин. Насколько они опасны, показал август этого года, когда практически в черте Бугуруслана произошел разлив нефтепродуктов из такого же привета из прошлого.

«– Я не нефтяник, но насколько я знаю, давление пластов нефти составляет порядка 400 атмосфер. Это очень много» – заявлял директор ФГБУ «национальный парк «Бузулукский бор».

На территории бора, расположенном в Самарской области, скважины находятся в управлении компании «Смаранефтьгаз». Надзорные органы контролируют выполнение ею по содержанию объектов нефтедобычи. А вот полуразрушенные скважины Оренбургской стороны просто бесхозные. Едва не единственный вариант, который предлагался, чтоб исправить ситуацию – возобновление добычи нефти в лесном массиве. Это позволило бы обрести ответственную за скважины структуру, с которой можно будет спросить за безопасность бора.

На совещании 14 ноября 2014 года было озвучено, что вопрос с разработкой скважин практически решен.

Нефтяные компании страны готовились к конкурсу, предлагая новейшие методы отбора нефти, в условиях особо охраняемой территории. Но все же по мнению специалистов природоохранных ведомств, нефтедобыча приведет к необратимым последствиям для парка. Некоторые эксперты считали, что это может обернуться экологической катастрофой. Но силовые структуры готовы были приложить все силы, чтобы это происходило строго в рамках природоохранного законодательства.

В Бузулукском бору уже есть около 200 нефтяных скважин, которые были пробурены еще в 60–70 годах прошлого века. Около 50 скважин, законсервированных более 40 лет назад, находятся в аварийном состоянии и требуют срочной ликвидации или переконсервации. Нефтяники, предлагавшие свои методы отбора нефти, заверяли, что для поддержания скважин в безопасном состоянии нужно снизить межпластовое давление, а для этого требуется откачать часть нефти. Они настаивали на том, чтобы им разрешили начать разработку месторождений, расположенных под национальным парком.

Запасы нефти под Бузулукским бором могут достигать по разным данным 80 млн. тонн. Это сравнительно небольшое месторождение, но гораздо важнее, что здесь нефть очень высокого качества, при этом ее будет несложно добывать за счет высокого межпластового давления.

В начале 2000-х активные попытки к началу нефтедобычи предпринимала компания ТНК-ВР. Тогда ее планам помешало создание на территории Бузулукского бора национального парка. Для придания такого высокого статуса Бузулукскому бору в течение пяти лет была проделана большая работа. В этом процессе принимали самое активное участие лично губернатор Оренбургской области, региональное правительство, депутаты Государственной Думы, жители области, ученые, журналисты. В этот период много говорилось об уникальности этой территории. Бузулукский бор называли «природной жемчужиной» России.

Те участки, где расположены нефтяные скважины, в территорию национального парка не попали. Как неоднократно пояснял член-корреспондент РАН Александр Чибилев, скважины нужно было точечно исключить из территории парка, чтобы провести их переконсервацию или ликвидацию. И только после экологической реабилитации этих участков их можно будет включить обратно в состав парка. Именно этот факт и давал нефтяникам реальные перспективы для начала нефтедобычи. Ведь формально то место, где находится скважина, не является национальным парком. Однако на практике, чтобы добраться до некоторых скважин, нужно заехать вглубь особо охраняемой территории на несколько десятков километров.

14 ноября 2014 года на межрегиональном совещании, прокуроры говорили о функционировании и защите национального парка в условиях развивающегося топливно-энергетического комплекса. Если судить о тематике совещания, получается, что прокуратура уже перешла к работе, с учетом, что активность добывающих компаний в национальном парке будет только возрастать. Прокуроры из Самары и Оренбурга настаивают на проведении ликвидации и переконсервации скважин. Но кто обязан провести эти работы, не сообщается.

Отметим, что в 2015 году компания «Новый Поток» получила право пользования недрами на 20 лет. Как писал портал Neftegaz.RU, продуктивные площади находятся на территории Бузулукского бора, но частью национального парка не являются. Трубопровод будет выведен за пределы бора. Максимальный уровень добычи запланирован в объеме до 4,8 млн т.

В настоящее время ведутся проектно-изыскательские работы на Могутовском, части Воронцовского и Гремяческого месторождений. Кроме

того, по заявлению компании «Новый Поток», здесь организован мониторинг окружающей среды, определяются подрядчики для выполнения соответствующего функционала. В частности, разработкой проектно-изыскательской документации будет заниматься ООО «ВолгоУралНИПИгаз» – дочернее предприятие ООО «Газпром добыча Оренбург».

На Гремячевское месторождении углеводородов в Оренбургской области началась добыча нефти. Первая партия нефтепродуктов уже отправилась на Антипинский НПЗ.

О начале добычи заявил учредитель группы компаний «Новый поток» Дмитрий Мазуров. – Первая разведочная скважина у нас заработала на Гремячевском месторождении в конце сентября, это 50 тонн в сутки, первый вагон уже уехал на Антипинский НПЗ, – сказал он журналистам в Москве.

– На остальных месторождениях в бору мы провели изыскательские работы, нам было поручено отремонтировать старый фонд скважин, мы его отремонтировали. Мы или ликвидировали их, или переконсервировали скважины, некоторые скважины даже были признаны рабочими, – отметил Мазуров.

Весь следующий год будут обустраиваться все три месторождения. К бурению новых скважин мы приступим где-то во втором квартале следующего года и весь год будем обустраивать, – добавил бизнесмен. Первые значительные партии нефтепродуктов на Антипинском НПЗ ждут в 2020 году.

Предполагается, что объемы добычи на месторождении через пять лет составят около четырех миллионов тонн.

Список литературы

1. Официальный сайт «Свобода Радио» [Электронный ресурс]. – Режим доступа: https://www.svoboda.org/a/27175800.html

2. Официальный сайт «Риа-Новости» [Электронный ресурс]. – Режим доступа: www.ria.ru

3. Официальный сайт «Интерфакс» [Электронный ресурс]. – Режим доступа: http://echo-oren.ru/2018/10/19/51076

4. Кин Н.О. Флора Бузулукского бора (сосудистые растения). – Екатеринбург, 2009.

5. Географический атлас Оренбургской области. – М.: ДИК, 1999. – 96 с.

6. Бузулукский бор // Энциклопедический словарь Брокгауза и Ефрона: В 86 т. (82 т. и 4 доп.). – СПб., 1890–1907.

7. Что там внутри – неизвестно [Электронный ресурс]. – Режим доступа: http://orenburg.rusplt.ru/index/chem_grozit_dobycha_nefti_v_buzukukskom_boru-14818.html (дата обращения: 24.12.2018).

ЕСТЕСТВЕННЫЕ НАУКИ

Ипатов Никита Михайлович
студент
ФГАОУ ВО «Уральский федеральный университет
им. первого Президента России Б.Н. Ельцина»
г. Екатеринбург, Свердловская область

ИЗУЧЕНИЕ ПРОЦЕССА ОТСТАИВАНИЯ РАСПЛАВА МЕТОДАМИ ФИЗИЧЕСКОГО МОДЕЛИРОВАНИЯ

Аннотация*: в работе рассмотрен процесс отстаивания расплава после плавки в печи с погружной фурмой. В качестве метода исследования было выбрано холодное моделирование. По результатам экспериментов сделан вывод о влиянии параметров процесса на эффективность отстаивания.*

Ключевые слова*: TSL, автогенный процесс, холодное моделирование, шлак, процесс отстаивания, печь-миксер.*

К самым современным автогенным процессам следует отнести процессы с использованием погружной фурмы (TSL – Top Submerged Lance) – «Аусмелт» («Ausmelt») и «Исасмелт» («Isasmelt»).

Установка «Аусмелт», предусматривает установку печи-миксера для отстаивания шлако-штейновой эмульсии. Основная масса потерь меди происходит именно на стадии отстаивания. Поэтому представляет большой интерес изучение процесса отстаивания с использованием холодного моделирования процесса.

В данной работе в качестве агрегатов-отстойников рассматривались миксеры с горелками, так как применение электрообогреваемого отстойника в уральском регионе экономически не выгодно, из-за цены на электроэнергию.

В основу метода холодного моделирования положена теория подобия. Это позволяет, при наличии известных допущений, распространить результаты исследований, полученных с использованием модельных жидкостей и визуальных наблюдений на промышленные объекты.

За основной критерий подобия принято отношение плотностей реального шлака и штейна:

$$\rho_{шл}/\rho_{шт} \approx 0{,}6 \quad (1)$$

где: $\rho_{шл}$, $\rho_{шт}$ – плотность шлака (~3,25) и штейна (~5,7), г/см^3;

Подбор модельных жидкостей осуществлялся, исходя из значения критерия подобия (1). В качестве модельных жидкостей использовались: техническое масло (выступает в роли шлака), раствор H_2O +NaCl (в качестве богатой массы). Плотность технического масла 0,82 г/см^3, воды 1,2 г/см^3.

Первый этап моделирования – заливка модельных жидкостей в сосуд. Масштаб модели 1:50. На сосуде были указаны отметки высоты заполнения «штейна», «шлака», а также промежуточные значения – середины этих слоев. Соотношение объемов масло-вода в модели (по объему) составляет 2,5:1. После в ванну опускалась фурма. Опыты проводились при

значениях заглубления фурмы 20, 30 и 45 мм, где 30 мм соответствует реальным заводским условиям. Интенсивность дутья для каждого значения заглубления варьировалась от 30 до 50% с шагом в 5% по шкале градуированного ротаметра, что соответствует реальному расходу дутья от 6,665 до 9,57 $м^3$/ч. Продувка «расплава» велась в течение 1 минуты. Затем производился отбор проб из сосуда. Далее колбы в течение 1 мин центрифугировались и производились замеры разделившихся слоев.

Полученные результаты использовались при дальнейшем анализе.

Проводя сравнение наилучших режимов с разными заглублениями фурм, мы выяснили, что наиболее оптимальным режимом продувки ванны является режим при увеличенном заглублении фурмы с расходом дутья 40%, что соответствует реальному объему дутья 8,14 $м^3$/ч.

При этом режиме перемешивания происходит практически полное разделение фаз за заданное время. Это свидетельствует о том, что при данном режиме не происходит переизмельчение богатой фазы, основная масса штейна приходится на средние и крупные частицы, которые интенсивно оседают на дно ванны.

Выводы. Наблюдается ухудшение отстаивания при ведении плавки с повышенной интенсивностью дутья из-за переизмельчения тяжелой фазы. Необходимо поддерживать режим работы плавильного агрегата, который позволит избежать переизмельчения штейновых частиц.

При необходимости увеличения производительности может быть рассмотрен вариант увеличения заглубления фурмы, однако он требует дополнительной оценки в силу уменьшения кампании фурмы при этих условиях.

МЕДИЦИНСКИЕ НАУКИ

Куцырова Вера Константиновна
студентка
Семыкина Наталья Юрьевна
преподаватель

ЧОУ ВО «Южный университет (ИУБиП)»
г. Ростов-на-Дону, Ростовская область

ПЛАВАНИЕ КАК СПОСОБ УКРЕПЛЕНИЯ И ОЗДОРОВЛЕНИЯ ОРГАНИЗМА

Аннотация*: в представленной статье плавание рассматривается в качестве ключевого метода, способствующего укреплению организма и реабилитации. На сегодняшний день плавание оказывает мощное влияние на здоровье и самочувствие человека, при этом представляет собой универсальное лекарство от широкого многообразия заболеваний.*

Ключевые слова*: оздоровление, укрепление организма, реабилитация, плавание.*

В современных условиях плавание представляет собой один из наиболее популярных видов спорта, который по своей сущности способен всестороннее и гармонически развить все группы мышц, а также позволить снять напряжение.

Умение плавать является жизненно необходимым навыком, которое выступает в качестве одного из важнейших средств физического воспитания.

Данный вид спорта оказывает мощное влияние на организм, при этом укрепляя иммунную систему, закаливая организм [1].

Так же водные тренировки положительно влияют на работу всех систем организма, среди которых: сердечно-сосудистая, дыхательная, нервная, опорно-двигательная.

Стоит так же отметить, что плавание является достаточно легкодоступным видом спортивной деятельности, поскольку бассейны существуют в подавляющем городов, а экипировка не требует больших затрат [2].

Положительным моментом для человека является само пребывание в воде. Даже при условии, что человек не умеет плавать.

Безусловно, наиболее полезными и эффективными являются активные занятия, например аквааэробика, но, необходимо отметить, что даже самые примитивные и простые движения в воде способны заставить дышать глубоко и равномерно, вследствие чего кровь будет активнее обогащаться кислородом [3].

Плавание – это наиболее щадящий вид физической нагрузки, оно показано даже людям, страдающим от гипертонии, болезней суставов и варикозного расширения вен.

Специалисты относят такой вид физической деятельности как плавание к числу самых эффективных средств не медикаментозного оздоровления. Именно плавание можно рекомендовать всем людям, независимо от их возрастной категории.

Плавание для любого современного человека является самым лучшим видом физической нагрузки при различных заболеваниях. Занятия в воде исключают растяжения и перегрузки организма.

Так, бассейн необходим людям для поддержания и укрепления своего психофизического состояния. Кроме того, плавание улучшает настроение и успокаивает нервную систему.

Плавание улучшает приток и отток крови из сердечно-сосудистой системы, что колоссально облегчает её работу. Даже после операций на сердце рекомендуют расслабляющее плавание как умеренную кардионагрузку в качестве реабилитации [4].

Кардиологи считают, что оно обеспечивает хорошую дозированную нагрузку на сердечную мышцу.

Стоит учесть, что занятия плаванием не смогут справиться с тяжёлыми заболеваниями и в некоторых случаях они противопоказаны. Поэтому перед началом посещения бассейна нужно проконсультироваться с врачом.

Таким способом, можно сделать вывод, что на сегодняшний день плавание оказывает мощное влияние на здоровье и самочувствие человека, при этом представляя собой универсальное лекарство от широкого многообразия заболевания, а также наилучшим видном спортивно-оздоровительных занятий, направленных на оздоровление как детского, так и взрослого организма.

Список литературы

1. Бечикова И.Е. Плавание как профилактика нарушения осанки // Научное сообщество студентов XXI столетия. Гуманитарные науки: Сб. ст. по мат. LX междунар. студ. науч.-практ. конф. – №12 (60) [Электронный ресурс]. – Режим доступа: https://sibac.info/archive/guman/12(60).pdf

2. Булгакова Н.Ж. Теория и методика плавания: Учебник для студентов учреждений высшего профессионального образования / Н.Ж. Булгакова, О.И. Попова, Е.А. Распопова. – М.: Академик, 2014. – 320 с.

3. Литвинов А.А. Теория и методика обучения базовым видам спорта. Плавание: Учебник / А.А. Литвинов, А.В. Козлов, Е.В. Ивченк. – М., 2014. – 272 с.

4. Влияние плавания на организм [Электронный ресурс]. – Режим доступа: http://plavaem.info/vlijanie_na_organizm.php

Пикулин Юрий Георгиевич
канд. техн. наук, доцент
Заикин Ярослав Олегович
студент

ФГБОУ ВО «Московский политехнический университет»
г. Москва

АВТОМОБИЛЬ И ОНКОЗАБОЛЕВАНИЯ

Аннотация*: в статье рассматривается предположительное влияние автомобиля на количество онкозаболеваний. Авторы приходят к выводу, что увеличение количества автомобилей с двигателями внутреннего сгорания приводит к возрастанию риска онкозаболеваний, и показывают количественную оценку.*

Ключевые слова*: экология, автомобиль, загрязнения, окружающая среда, злокачественные новообразования, онкозаболевания, частота заболеваний, зависимость по годам.*

Онкологические заболевания являются одной из основных причин смерти в мире [1]. В 2018 г. по этой причине умерли 9,6 млн человек. Рак

возникает в результате преобразования нормальных клеток в опухолевые клетки в ходе многоэтапного процесса, в ходе которого предраковое поражение переходит в злокачественную опухоль.

В настоящее время при рассмотрении причин онкозаболеваний приводят в основном канцерогенные вещества. По другим причинам мнения учёных и исследователей сильно различаются. Считается, что на заболеваемость влияют ареал проживания и привычки (приоритеты) питания. Данные, например, по Москве за последние несколько десятилетий показывают рост количества злокачественных новообразований суммарно по всем нозологическим формам [2; 3]. При неизменном ареале проживания населения можно сделать вывод именно о негативном влиянии загрязнения окружающей среды на здоровье населения и, в частности, на увеличение общего количества онкозаболеваний. При рассмотрении причин загрязнения окружающей среды на первое место в крупных мегаполисах выходит автомобильный транспорт, количество которого постоянно возрастает год от года.

Вследствие бурного развития автотранспортной отрасли, в последние годы возросла проблема его негативного воздействия на среду обитания человека. Из всей массы вредных выбросов порядка 90% приходится на автомобильный транспорт и дорожно-строительные предприятия [4].

Сжигая огромные объёмы нефтепродуктов, автотранспортные средства наносят весомый вред окружающей среде и, в первую очередь, атмосфере. В состав выбрасываемых в атмосферу газов автотранспортных средств входят крупные объёмы углеводородов, оксидов азота и углерода, альдегидов, сажи, тяжёлых металлов и т. д. [4; 5]. Загрязнения, вносимые автотранспортом в атмосферу, – одни из самых вредных для здоровья людей. Однако, связь между ростом количества автотранспорта и увеличением онкологических заболеваний до сих пор не является установленной.

На рисунке 1 показан график предполагаемой зависимости заболеваемости населения в Москве злокачественными новообразованиями от числа зарегистрированных автотранспортных средств по статистическим данным профильных ведомств. Количество злокачественных новообразований приведены в абсолютных значениях и категории «оба пола» (суммарные данные по всем нозологическим формам) [3, с. 14]. Количество автомобилей также представлено в абсолютных значениях.

Высокое значение коэффициента корреляции характеризуют достаточно тесную взаимосвязь параметров и показывают, что данные хорошо аппроксимированы полученной зависимостью.

Таким образом, можно сделать предположительный вывод о возможной причине возрастания количества злокачественных новообразований (суммарно по всем нозологическим формам), коррелирующегося, в частности, с увеличением количества автомобилей.

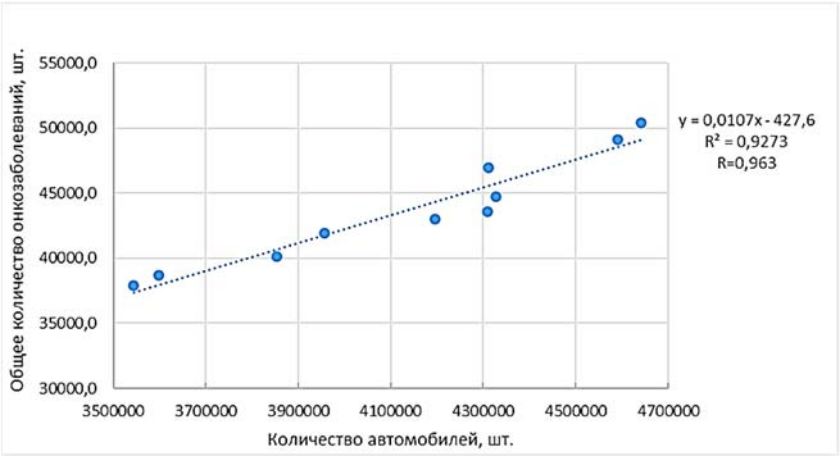

Рис. 1. Общее количество онкозаболеваний
и количество автомобилей в Москве

Список литературы

1. Всемирная организация здравоохранения: инф. бюллетени – 2018 [Электронный ресурс]. – Режим доступа: https://www.who.int/ru/news-room/fact-sheets/detail/cancer

2. Злокачественные новообразования в России в 2007 году (заболеваемость и смертность) / Под ред. В.И. Чиссова, В.В. Старинского, Г.В. Петровой. – М.: ФГУ «МНИОИ им. П.А. Герцена Росмедтехнологий», 2009. – 244 с.

3. Злокачественные новообразования в России в 2017 году (заболеваемость и смертность) / Под ред. А.Д. Каприна, В.В. Старинского, Г.В. Петровой. – М.: МНИОИ им. П.А. Герцена – филиал ФГБУ «НМИРЦ» Минздрава России, 2018. – 250 с.

4. Специально уполномоченная организация города Москвы по осуществлению государственного экологического мониторинга «Мосэкомониторинг»: офиц. сайт. – 2018 [Электронный ресурс]. – Режим доступа: http://www.mosecom.ru

5. Территориальный орган Федеральной службы государственной статистики по г. Москве: база данных. – 2018 [Электронный ресурс]. – Режим доступа: http://moscow.gks.ru/wps/wcm/connect/rosstat_ts/moscow/ru/statistics

Полиданов Максим Андреевич
студент
ФГБОУ ВО «Саратовский государственный
медицинский университет
им. В.И. Разумовского» Минздрава России
г. Саратов, Саратовская область

ROBOMED: НАЗНАЧЕНИЕ, СПЕЦИФИКА И СВОЙСТВА ПРОГРАММЫ

Аннотация*: в любой медицинской организации имеются BPM (Business Process Management) – специализированные системы, помогающие управлять процессами компании, создавать их графические схемы, проводить анализ и совершенствовать структуру организации. BPM-системы это своеобразный «инструмент», при помощи которого можно не только повысить эффективность работы, но также и оптимизировать системы управления. В данной статье уделяется внимание одной из подобных систем, наиболее часто применяемой в медицинской практике, – система Robomed. Цель работы заключается в анализе одной из таких систем – Robomed. Особое внимание автор статьи обращает на выявление ее сильных сторон и слабых мест, рассмотрение ее структуры, а также аспектов, позволяющих повысить эффективность работы организации.*

Ключевые слова*: система Robomed, Business Process Management, медицинская практика, бизнес-модели клиники, система DSS.*

Robomed – это информационная система и метод эффективного планирования а также способ управления всеми системами и ресурсами клиники, либо другой медицинской компании. Система прежде всего важна для обеспечения наиболее эффективного медицинского обслуживания.

Система Robomed была создана в России на основе международного и отечественного опыта. Она была успешно протестирована в повседной рутине российских клиник и доказала свое преимуществ перед другими аналогами, но более этого – она доказала свою эффективность.

Robomed является, пожалуй, основой для более эффективной бизнес-модели клиники. Система позволяет увеличить качество лечения за счет внедрения стандартов и алгоритмов для врачей. Система Robomed Network объединяет провайдеров медицинских услуг и пациентов на основе умного контракта, критериями выполнения которого являются метрики эффективности конкретной медицинской услуги и удовлетворенность пациента [1].

Система DSS (*Decision Support Systems*)

В начале поговорим об стандартах лечения, об автоматизированной постановки диагноза, персональном плане лечения и об комплексе услуг клиники, несомненно, под выбранный диагноз.

Decision Support Systems – система поддержки клинических решений. Ее можно настроить как самостоятельно, так и приобрести уже заполненную систему. DSS – это готовые алгоритмы действий для врача и персонала согласно выбранному диагнозу. Более высокая эффективность лечения достигается за счет стандартизации и контроля каждого действия.

Благодаря системе Robomed стоимость лечения становится наиболее понятна и прозрачна для непосредственно пациента уже с самого начала обращения в клинику, что приводит к повышению доверия к выбранной организацией.

Особенности системы Robomed перед другими аналогичными системами:

1. Как уже упоминалось выше – Прозрачные и достоверные оценки эффективности работы медицинского персонала.

Модуль Business intelligence собирает и визуализирует информацию из различных источников:

2. Отлаженная и автоматизированная система управления предприятием.

«Конструктор системы» позволяет наиболее детально настроить функции и алгоритмы действий медицинского персонала, а также выявить нарушения (благодаря совместной работе модулей – модуля Call-центра и модуля Web-аналитики) в работе и сформировать отчет.

3. Автоматизация расчета заработной платы по настраиваемым KPI*.

* KPI (Key Performance Indication или ключевые показатели эффективности) – это система, которая позволяет оценить эффективность работы организации в целом и каждого специалиста в отдельности. Целью системы можно назвать оптимальную организацию действий сотрудников разных служб, без противоречий и торможения работы других подразделений.

Польза от внедрения KPI для компании неимоверна, это и мотивация сотрудников (к примеру, внедрение оплаты работы персонала по ключевым показателям эффективности повышает эффективность работы сотрудников минимум на 10%, а в среднем на 20–30%), трансляция приоритетов и задач предприятия (ведь зачастую, даже самые грамотные и опытные работники не понимают, что именно им нужно сделать для достижения целей компании, а работают чисто из своих интересов) Внедрение системы показателей позволит точно транслировать сотрудникам приоритеты их бизнеса.

Таким образом, стандартная мотивационная формула оплаты труда имеет вид: *Заработная плата = фиксированная часть* (*оклад*) + *переменная часть*

Далее, *поговорим о преимуществах системы Robomed.*

1. Растет рентабельность бизнеса.

За счет выявления неэффективного персонала и роста среднего чека.

2. Растет стабильность и лояльность клиентской базы.

За счет повышения качества лечения и удовлетворенности клиентов.

3. Падает зависимость от ротации медицинского персонала.

За счет сокращения периода адаптации новых сотрудников. Все ошибки новичков будут отображаться в реальном времени.

Подробное описание системы Robomed [2] *Рассмотрим более детально основные аспекты системы*:

Личный кабинет: Веб и мобильное приложение для клиента / Запись на услуги / Система напоминаний (email, SMS) / Управление записью на услуги.

Онлайн-оплата услуг / Оценка врачей / Доступ к программам лояльности / Интеграция с трекерами здоровья.

Теперь рассмотрим более детально – *Лечебный блок* – Рабочее место врача / главврача – Расписание услуг / Диагнозы и алгоритмы / Стандарты лечения по диагнозам / Аналитика по диагнозам / Медицинская карта/Расходники / Расчет KPI, оценивающих успешность лечения/Формирование клинических случаев в виде стандартных кейсов.

Блок работы с клиентами (*CRM-система*)

Оператор контакт центра / менеджер / Администрирование потоков клиентов / Прогнозирование продаж / Встроенная программа лояльности / Запись пациентов / План звонков для контакт-центра / План продаж для менеджеров / Поддержка входящих звонков / Составление расписания врачей / Система напоминаний для персонала.

Административный блок (блок Управляющий)

Аналитика бизнеса на все 360 градусов (полноценный охват концепции организации) / Управление материалами и кадрами / Администрирование всей системой / Отчеты воронки продаж (эффективность интернет-рекламы, контакт-центра) / Бизнес-отчеты (эффективность врачей, биллинг, структура продаж, план продаж, расходы) / Управление загрузкой отделений и врачей / Управление кадрами / Управление расходными материалами / Формирование состава и стоимости услуг.

Таким образом, применение данной системы удобно при проведении статистической обработки данных организации – в частности, для автоматизации процессов клиники за счет моделирования различных аспектов и ситуаций, возникающих при работе, что позволяет быстро адаптироваться к постоянным изменениям в механизме работы клиники [3]. Система хранит все данные о пациенте в единой электронной карте, позволяет отслеживать динамику изменений и осуществлять полный цикл ведения пациента, что несомненно упрощает лечение.

Список литературы

1. Официальный сайт компании Robomed [Электронный ресурс]. – Режим доступа: https://robomed.io/ru/

2. Профессиональная IT-система для медицинских центров [Электронный ресурс]. – Режим доступа: http://www.beka.ru/ru/katalog/novinki/robomed/

3. Интервью с Иваном Девятковым, соучредителем компании [Электронный ресурс]. – Режим доступа: https://vademec.ru/article/robomed-_-_it-sistema_dlya_rukovodstva_kliniki/ Robomed

ПЕДАГОГИКА

Андреева Наталья Сергеевна
учитель начальных классов
Гайдукова Светлана Сергеевна
учитель начальных классов

МБОУ «Лицей №32» г. Белгорода
г. Белгород, Белгородская область

СМЫСЛОВОЕ ЧТЕНИЕ НА УРОКАХ ЛИТЕРАТУРНОГО ЧТЕНИЯ В НАЧАЛЬНОЙ ШКОЛЕ

Аннотация*: в статье раскрываются приёмы работы на уроках литературного чтения, позволяющие развить у обучающихся интерес к чтению, осознанность чтения и развить познавательные способности обучающихся.*

Ключевые слова*: приёмы смыслового чтение, интерес к литературе, игровые приёмы.*

В истории развития человечества чтение всегда играло важную роль. Это один из главных способов социализации человека, его развития, воспитания и образования. К сожалению, на сегодняшний день наблюдается спад интереса детей к чтению, а как следствие торможение развития детей. Это заставляет задуматься о том, как же организовать урок таким образом, чтобы у учеников формировалась правильная читательская деятельность, а как следствие и интерес к чтению. В этом вопросе считаем необходимым проводить на уроке работу по смысловому чтению.

Смысловое чтение включает в себя умение осмысливать цели и задачи чтения, умение находить и извлекать информацию из различных текстов, умение работать с художественными, научно-популярными, официальными текстами, умение понимать и адекватно оценивать информацию из текста. Какие же приемы смыслового чтения применяются у нас на уроках?

В первом классе применяем такой приём – «Как хорошо уметь читать!». Детям предлагаются цепочки букв или слов, которые необходимо прочитать на время. На следующем этапе предлагаю цепочки слов, в которых надо найти одинаковые слова.

Вол/мол мул вол волк столб болт вол тол вот
Мак/маг мак мат мал смак бак мак лак мак рак
Ручка/тучка кучка рубка ручка рюмка речка

Можно усложнить данное задание следующим образом. Найти в цепочке букв зашифрованные слова.

Н.р. к н о с л и к п р с л о н т д к в о л к м и животные
п р щ у к а т ь к а р а с ь т п с о м т д н рыбы

С первого класса в системе на каждом уроке ведем работу с пословицами и поговорками. Пословицы и поговорки- выразительницы народной

мудрости – дают богатый материал для развития речи учащихся. Приведенные ниже примеры можно применять на протяжении всех лет обучения в начальной школе.

1. Собери пословицу.

Берётся достаточно узнаваемая пословица, все слова в ней меняются местами. Задача детей восстановить исходный текст. Рассмотрим пример:

Не, пирогами, изба, а, красна, красна, углами. (Не красна изба углами, а красна пирогами).

2. Продолжи пословицу.

1. Ученье свет – (неученье – тьма).
2. В гостях хорошо – (дома лучше).
3. Один за всех – … (все за одного).

3. У каждой пословицы из первого столбика есть двойняшка, похожая по мысли во втором столбике. Необходимо прочитать и найти двойняшек.

1. На бедного сироту все камни летят.
2. И живи до старости, и учись до старости.
1. На бедного Макара все шишки валятся.
2. Век живи, век учись.

Применяю на уроке чтение с пометками. Цель такой работы – сформировать умение читать вдумчиво, оценивать информацию, формулировать мысли автора своими словами. Даю ученикам задание написать на полях значками информацию по следующему алгоритму: V Знакомая информация,! Новая информация, – Я думал (думала) иначе,? Это меня заинтересовало (удивило), хочу узнать больше.

С большим интересом дети работают с деформированными текстами. Такую работу можно проводить в группах, парах или индивидуально.

1. Восстановить конец слов в текста и прочитать выразительно.

Родился зай... в лесу и всё боял... Треснет где-ни... сучок, вспорх... пти..., упадёт с дере... ком снега – у зайчи... душа в пят... Боял... зай... день, боял... два, боялся неде..., боял... год; а потом вырос он боль... и вдруг надое... ему боя...

– Нико... я не бою...! – крик... он на весь лес. – Вот не бою... нисколь..., и всё тут!

2. Текст дан без пропусков между словами.

НаполянувышлилосихаслосёнкомГордыйлосьнаблюдалзанимиКрасивыиумныэтизвериГолодноихолодноимзимойПустокругомНилисточка,нитравкиоднагорькаякораИвдругзапахсенаНаполянестоитбольшаякормушкаДобрыерукиегеряположилидушистоесеновкормушкуОнхозяинвлесуизаботитсяодеревьяхптицахзверях (В. Карасёва).

Приведенные приёмы работы на уроках литературного чтения необходимы сегодня на уроке. «Привить ребенку вкус к чтению – лучший подарок, который мы можем ему сделать» (С. Лупан).

Список литературы

1. Бондаренко А.А. Формирование навыков литературного произношения у младших школьников. – М., 1997.

2. Граник Г.Г. Дорога к книге / Г.Г. Граник, Н.А. Концевая. – М.: НПО «Образование», 1995.

3. Песняева Н. А. Эффективность развития речевой деятельности младших школьников в учебном диалоге // Начальная школа. – 2005. – №5.

Банина Нина Алексеевна
учитель начальных классов
Алейник Алевтина Ивановна
учитель начальных классов

МБОУ «Лицей №32» г. Белгорода
г. Белгород, Белгородская область

СОТРУДНИЧЕСТВО СЕМЬИ И УЧИТЕЛЯ В ПРОЦЕССЕ СОЦИАЛИЗАЦИИ ЛИЧНОСТИ МЛАДШЕГО ШКОЛЬНИКА

***Аннотация**: в данном исследовании рассмотрена проблема воспитания детей. В статье авторы как классные руководители делятся опытом работы с родителями.*

***Ключевые слова**: воспитание, классный руководитель, родители, младшие школьники.*

Кто из нас не слышал разговор о «трудном классе» или «хорошем классе». В «трудных» классах много отстающих учеников, часты случаи нарушения дисциплины. Чтобы в таких классах добиться положительных результатов, коллективу учителей приходится прилагать огромные усилия. В хороших классах общественная жизнь бьет ключом, неуспевающих единицы. Дети класса дружные, дисциплинированные, любознательные. Такие классы радуют и учителей, и родителей. Почему же один класс бывает хорошим, а другой – трудным?

Большинство родителей объясняет это явление тем, что в разных классах разные учителя и классные руководители. «У хорошего классного руководителя класс передовой, – говорят они. – Неважный классный руководитель – и класс плохой». Безусловно, учитель – центральная фигура в классе, от его опыта, организационных способностей, знаний, подхода к детям зависит очень и очень многое. Но только ли мастерство учителя и классного руководителя определяют успехи учебной и воспитательной работы в классе?

Школьная жизнь на каждом шагу убеждает педагогов в том, что лучшими классами бывают, как правило, те, в которых большая часть родителей активно помогает классному руководителю увлечь детей полезными делами, выявить причины, которые мешают тому или иному ученику успешно учиться.

Педагогический союз классного руководителя, учителей и родителей – могучая воспитательная сила. Когда учитель берется за классное руководство в незнакомом классе, то его в одинаковой степени волнуют мысли и о том, что из себя представляют будущие ученики, и о том, какие у них родители, как они воспитывали и воспитывают своих детей, будут ли они помощниками.

Есть родители, которые даже и воспитанием своих детей не занимаются всерьез. Таких и в школу не дозовёшься.

– Нам некогда, – заявляют одни, – мы работаем!

Ребёнок 3 класса не выполняет домашние задания, ходит в разорванных брюках, а мама отвечает: «Я всё время отдаю ребёнку». Звонишь на

работу матери, чтобы узнать причину отсутствия дочери, а она говорит: «А разве она не в школе?» Именно из этих семей дети и бывают чаще всего трудными. Их не так уж много, а требуют они к себе огромного внимания, и не только со стороны учителей. Родители-общественники, которые вместе с педагогами принимают участие в судьбе таких детей, помогают воздействовать на их семью, сплачивать родительские и классные коллективы, и являются опорой учителя.

Необходимо, чтобы родители не боялись учителя, а уважали и верили ему. Нужно постараться создать такие взаимоотношения с родителями, чтобы они шли к учителю с любой бедой, тревогой и обидой. Педагог всегда должен быть при этом спокойным, доброжелательным и готовым помочь. Конечно, учитель всегда занят детьми и времени у него очень мало для ежедневных встреч и бесед с родителями, а общения только на родительских собраниях в начальной школе не достаточно. Чтобы выйти из этого положения, дополнительно проводятся заседания родительского комитета, малые собрания, родительские дни. Большой подготовки они не требуют и много времени не занимают.

На неделе определяется один день, в который после уроков родители могут войти в кабинет, поговорить с детьми, учителем, посмотреть журнал и т. д. Малые собрания проходят для отдельных родителей, объединенных одной проблемой. Например, собираются родители слабых учеников, и обсуждается проблема успеваемости. Или родители одарённых учеников и обсуждается проблема подготовки к олимпиадам и т. д. То есть надо так строить работу, чтобы родителям на собрании было интересно, комфортно. Чтобы собрания были для них важны и полезны.

Недопустимо на классных собраниях говорить публично об отметках учеников. Например, чтобы не называть детей, которые плохо пишут в тетрадях, заводится Тетрадь Почёта и Круговая тетрадь. В Тетради почёта даётся право писать только детям с аккуратным и красивым почерком, а в Круговой тетради пишут все по очереди. Родители могут всегда посмотреть и сравнить работу своего ребёнка с работами его сверстников и увидеть его проблемы. В диагностической «Папке-накопителе» родители всегда могут найти письменные проверочные работы своих детей.

Необходимо, чтобы на каждом собрании родители узнавали что-то новое, важное о том, как воспитывать своего ребенка, как помочь детям в учёбе, как прививать любовь к чтению, как относиться к отметкам ребёнка и т. д.

Нужно проводить для родителей педагогические беседы, яркие, доходчивые, насыщенные примерами из жизни класса. Устраивать диспуты, конференции по тем вопросам, которые особенно волнуют. Практиковать обмен опытом семейного воспитания. Обсуждать интересные статьи о воспитании.

Очень полезны собрания, в подготовке которых участвуют сами родители. Эта помощь не только сэкономит силы учителя для другой работы, которой у него непочатый край, но и даст большой воспитательный эффект.

Например, если учитель говорит на собрании о том, что ребята приходят в класс неопрятными – впечатление одно. Но если об этом же скажет родительница, которая дней за десять до собрания провела два-три санитарных осмотра, впечатление от такого выступления будет иным.

Когда учитель говорит о том, как важно приучать ребенка к режиму, каким должен быть распорядок дня у данного класса, то, возможно, некоторые родители и думают про себя: «Что ж, на то и учитель, чтобы напоминать нам об этом». Однако если кто-либо из родителей, расскажет о том, что посетив семью, увидел, что ребёнок предоставлен сам себе, проводит день как ему вздумается, садится за уроки поздно вечером, в дневнике у него за месяц всего одна подпись родителей, – такое выступление заставит почувствовать многих родителей, что не только школа, но и сами родители уже требуют от них ответственного отношения к воспитанию детей.

Общественное мнение родителей – огромная воспитательная сила. Разнообразные, педагогически содержательные выступления родителей на классных собраниях – одна из возможностей привести её в действие [1, с. 45].

Всякая хорошая работа требует поощрения. Поэтому, чтобы родители охотнее соглашались помогать учителю в воспитательном процессе, я завела для них Тетрадь Почёта, куда записываю имена тех, которые принимают активное участие в жизни класса.

Но сколько бы мы не говорили о воспитании детей самое главное, как говорил А.С. Макаренко, «только живой пример воспитывает ребёнка, а не слова, пусть самые хорошие, но не подкреплённые делом. Родительское требование к себе, родительское уважение к своей семье, родительский контроль над каждым своим шагом – первый и самый главный метод воспитания!» [2, с. 143].

Список литературы

1. Пинт А.О. Это вам, родители. – М.: Знание, 1971. – 89 с.

2. Щуркова Н.Е. Новые технологии воспитательного процесса / Н.Е. Щуркова. – М.: Педагогика, 1993. – 235 с.

Биль Анастасия Владимировна
студентка
Казначеев Владимир Васильевич
старший преподаватель

ФГБОУ ВО «Донской государственный технический университет»
г. Ростов-на-Дону, Ростовская область

АКТУАЛЬНЫЕ ПРОБЛЕМЫ ФИЗИЧЕСКОГО ВОСПИТАНИЯ МОЛОДЕЖИ

Аннотация*: в статье рассматриваются проблемы пропаганды здорового образа жизни среди населения, а также информация о заболеваемости населения распространенными видами заболеваний.*

Ключевые слова*: физическое воспитание, проблемы, здоровый образ жизни, спорт.*

В современном обществе люди более подвержены пагубному воздействию внешних негативных факторов, некоторыми из которых являются экологические (загрязненный воздух, почва и т. д.), социальные (стрессовые ситуации, конфликты), психологические компоненты. Все эти факторы так или иначе влияют на человека и его самочувствие. Данные статистики говорят о

росте заболеваемости такими опасными заболеваниями, как рак и инсульт. Можно всерьез говорить, что многие заболевания «помолодели» (к примеру, повысилась заболеваемость инсультом в возрасте около 30 лет, тогда как ранее им страдали люди более старшего возраста).

Одной из причин таких ситуаций является низкий уровень физической активности населения («сидячая» работа, учеба), вредные привычки. По этим причинам становится важной проблема физического воспитания молодежи, обеспечение их занятости в разнообразных видах спорта и, как следствие, возможное оздоровление нации.

Официальная статистика заболеваемости населения подробнее приведена в таблице 1.

Таблица 1

Статистика заболеваемости населения некоторыми видами заболеваний за 2000, 2015–20017 гг.

Показатель	2000 год	2015 год	2016 год	2017 год
Все болезни, В т.ч.	106328	113927	115187	114382
Новообразования	1226	1672	1668,1	1674
Болезни крови, кроветворных органой и отдельные нарушения, вовлевающие имунный механизм	551	692	688	659
Болезни эндокринной системы, расстройства питания и нарушения обмена веществ	1234	1953	2038	2050
Болезни нервной системы	2227	2257	2231	2204

В целях пропаганды здорового образа жизни можно предложить следующие конкретные меры:

– повышение важности спорта и здорового образа в жизни в глазах современной молодежи и студентов путем проведения различных мер по их популяризации (к примеру, проведение студенческих и школьных спортивных мероприятий, популяризация спорта в средствах массовой информации);

– повышения престижа профессии преподавателя физической культуры и спорта, так как существует проблема старения высококвалифицированных специалистов в данной сфере;

– хорошее обеспечение условий для занятий спортом населением (и не только в учебное время). К примеру, создание специализированных площадок для занятий населения спортом, как крытых, так и на открытом воздухе (в парках и так далее).

Как можно заметить, данные меры вполне реальны, но их выполнение может привести к оздоровлению населения, и, как следствие, к более высокому уровню и продолжительности жизни в стране.

Список литературы

1. Официальный сайт Федеральной службы государственной статистики [Электронный ресурс]. – Режим доступа: http://www.gks.ru (дата обращения: 10.11.2018).

2. Бишаева А.А. Физическая культура / А.А. Бишаева. – М. – 304 с.

Бобрышева Екатерина Игоревна
канд. пед. наук, учитель биологии
МБОУ «Сосновская СОШ»
с. Сосновка, Кемеровская область

РАЗВИТИЕ ТВОРЧЕСКОЙ СПОСОБНОСТИ ОБУЧАЮЩИХСЯ НА УРОКАХ БИОЛОГИИ ЧЕРЕЗ ИСПОЛЬЗОВАНИЕ ПРОЕКТНОЙ ТЕХНОЛОГИИ

***Аннотация**: в данной статье рассматриваются возможности применения проектной технологии на уроках биологии. Автором представлены виды учебных проектов.*

***Ключевые слова**: системно-деятельностный поход, проектная технология, урок биологии, исследовательская деятельность школьников.*

Современный образовательный процесс, основанный на деятельностном подходе, немыслим без широкого использования проектной технологии. Она способствует активизации познавательной деятельности школьников, развивает их творческую активность, формирует навыки исследовательской работы и при этом раскрывает их личностные особенности. Здесь каждый ученик является значимой частью общего процесса познания, а продукт его деятельности – важной составной результата. Отсюда, как следствие, заинтересованность всех участников проекта и посильный вклад в общее дело в зависимости от индивидуальных особенностей каждого. В основу проектной технологии положена идея о направленности учебно-познавательной деятельности школьников на результат, который получается при решении той или иной практически или теоретически значимой проблемы. В своей педагогической деятельности использую следующие виды учебных проектов:

1. Практико-ориентированный проект нацелен на социальные интересы самих участников проекта. Продукт проекта заранее определен и может быть использован в жизни класса, школы, села. Например, при выполнении проекта в 8 классе по теме «Движение крови по сосудам» учащиеся по результатам наблюдения определяют как меняется работа сердца при различных состояниях организма: в покое, сидя, стоя, после десяти приседаний и через две и пять минут после нагрузки. Свои объяснения значения для организма изменения работы сердца обучающиеся представляют в виде презентации.

2. Информационные проекты направлены на сбор информации и ознакомление с ней заинтересованных лиц, анализ и обобщение фактов. Такие проекты схожи с исследовательскими, и являются их составной частью. Примером может служить проект «Лук – зеленый друг» (5 класс), который выполняется дома с помощью различных информационных источников и представляется учащимися в форме презентация, листовки или плаката. В таких формах учащиеся раскрывают химический состав и свойства лука; перечень витаминов, в нем содержащихся; значение и применение

лука в кулинарии и медицине. Подготовленные проекты демонстрируются обучающимся класса, которые вместе с учителем дают оценку проекту по заранее оговоренным критериям оценивания.

Другим примером могут служить проекты, выполненные в ходе урока-конференции в 6 классе по теме «Значение растений в жизни человека», где в основе лежит также проектная деятельность. Но на этом уроке использую групповую форму работы. Класс делился на несколько групп: врачи, кулинары, садоводы, косметологи, фитодизайнеры. Каждая группа должна выполнить проект об использовании растений в своей области. Например, группа врачей готовит подборку материала в виде брошюры по лекарственным растениям, указав те заболевания, при которых эти растения используются, приложив рецепты народной медицины, фотографии растений. Группа фитодизайнеров готовит проект об использовании растений в эстетических целях, то есть о декоративных и комнатных растениях. Учащиеся создают брошюру о правилах выращивания этих растений, условиях содержания, о грамотном составлении композиций из них, прикладывают изображение рассматриваемых растений. Остальные группы учащихся готовили аналогичные проекты по использованию растений в своей сфере. Конечно, это трудоемкая работа, требующая предварительной подготовки со стороны школьников. Но в ходе такой работы ребята учатся собирать факты, анализировать, обобщать их, у них развиваются коммуникативные умения, умение работать в группе.

3. Творческие проекты не имеют детально проработанной структуры, подчиняются жанру конечного результата (газета, фильм, праздник, кроссворд), а результаты оформляются в продуманной завершенной форме (сценарии фильма или праздника, макет газеты). На уроках биологии использую такой творческий проект, как составление кроссвордов по определенной теме. Такой вид проектной деятельности очень помогает целостно осмыслить и обобщить информацию, активизирует личностные и познавательные мотивы приобретения знаний.

Считаю, что благодаря использованию одного из прогрессивных методов обучения в современной школе – метода учебных проектов, можно наиболее полно выявить и развивать как интеллектуальные, так и творческие способности школьников. Выполнение проектов различных видов стимулирует мыслительный процесс, направленный на поиск и решение проблемы, требует привлечение для этих целей знаний из разных областей. Проектная методика предусматривает развитие познавательных навыков учащихся, умений самостоятельно конструировать свои знания, анализировать полученную информацию. Использование метода проектов делает учебный процесс творческим, сжатым, целенаправленным, а ученика – ответственным и целеустремленным.

Список литературы

1. Русских Г.А. Технология проектного обучения // Биология в школе. – 2003. – №3. – С. 21–30.

2. Классификация школьных проектов. Учебные материалы онлайн. – 2017 [Электронный ресурс]. – Режим доступа: https://studwood.ru//pedagogika/klassifikatsiya_shkolnyh_proektov

3. Информационные проекты на уроках биологии. Учебные материалы он-лайн [Электронный ресурс]. – Режим доступа: https://easyen.ru/load/biologija/proekty/proekt_luk_zeljonyj_drug/343–1-0–61214

4. Творческие проекты на уроках биологии. Учебные материалы онлайн [Электронный ресурс]. – Режим доступа: http://www.xn--80achddrlnpe7bi.xn--p1ai/index.php/publications/biologiya/2234-tkachenko.html

5. Аникина Н.Н. Метод учебных проектов как средство интерактивного обучения на уроках биологии и химии [Электронный ресурс]. – Режим доступа: https://infourok.ru/obobschenie-opita-po-teme-metod-uchebnih-proektov-kak-sredstvo-interaktivnogo-obucheniya-na-urokah-biologii-i-himii-1423663.html (дата обращения: 20.12.2018).

Бочарова Наталья Юрьевна
воспитатель
Труфанова Ирина Александровна
воспитатель
Щендрыгина Ольга Евгеньевна
воспитатель

МБДОУ Д/С КВ №10 «Земский» г. Белгорода
г. Белгород, Белгородская область

КОРРЕКЦИЯ РЕЧЕВЫХ НАРУШЕНИЙ У ДЕТЕЙ С ТНР В ПРОЦЕССЕ ПРОДУКТИВНОЙ ДЕЯТЕЛЬНОСТИ

Аннотация*: в статье рассказывается об одном из направлений коррекционной работы с детьми, имеющими тяжелые нарушения речи, а именно о продуктивной деятельности дошкольников, о воспитании детей на материале народной художественной культуры.*

Ключевые слова*: психические процессы, ручная умелость, развитие мелкой моторики, творческая деятельность, духовные ценности, воспитание нравственности, народная культура, традиционная народная кукла.*

Речевая функция является одним из основных психических процессов человека и определяется функционированием коры головного мозга. Общее недоразвитие речи может быть обусловлено действием различных причин, которые оказывают повреждающее действие на центральную нервную систему.

Одним из направлений коррекционной работы является развитие ручной умелости, общей, мелкой и пальцевой моторики детей с ТНР в процессе проведения НОД по художественно-эстетическому развитию детей, в кружковой работе. Ведущая педагогическая идея художественно-эстетического развития – создание образовательной системы, ориентированной на развитие личности через приобщение к духовным ценностям, через вовлечение в творческую деятельность.

В рамках эксперимента, проводимого в ДОУ в течение нескольких лет, была разработана программа «Мир народной куклы».

Цель программы – создание оптимальных условий для формирования у дошкольников духовно- нравственных ценностей и ориентиров при восприятии и освоении основ народной художественной культуры России и

Белгородского края. Духовно-нравственное воспитание личности является насущной целью современной системы образования и одновременно её актуальной проблемой. Воспитание нравственности невозможно без знаний духовных традиций, устоев своих предков. Эти знания востребованы временем, что нашло отражение в национальных проектах образования. Но *противоречие* состоит в том, что в государственных проектах невозможно отразить особенности каждого региона, и в базовой программе «Детство» рекомендации носят общий характер. А Белгородская земля богата своеобразными народными промыслами, ярким песенным фольклором, неповторимым рисунком народного костюма. Эти духовные и культурные достижения предков должны не кануть в Лету, а помогать в воспитании детей.

Актуальность программы объясняется тем, что в настоящее время одним из важнейших приоритетов современного образования является духовно-нравственное воспитание детей. Народная культура передает национальную самобытность народа. Это богатый материал для воспитания любви к Родине. Фольклор, народно-прикладное творчество не только формируют любовь к традициям своего народа, но и обогащают знания детей об окружающей жизни.

Народная культура близка детям, доступна их пониманию, так как окружающий мир отражается условно, через символические образы. Образцы народно-прикладного искусства обладают такими чертами, как типичность, красочность, декоративность. Это помогает формировать у детей эстетическое отношение к человеку, природе, искусству в целом.

В связи с тем, что дошкольникам свойственно наглядно-образное мышление, важно знакомить детей с реальными предметами и материалами (национальными костюмами, предметами декоративно-прикладного искусства, игрушками, старинной мебелью, посудой, орудиями труда и т. д.). Именно поэтому в ДОУ был создан музей народной культуры.

Включение музея народного быта в образовательное пространство обогащает развивающую среду новым смыслом. Не случайно его называют информационно-коммуникативной системой, выполняющей педагогическую функцию. Именно здесь для ребенка открывается возможность первого проникновения в историю быта родного края. Кроме того, в музее расширяются возможности подачи информации посредством игры (можно потрогать, поиграть, увидеть предмет в действии).

Частью музейной экспозиции является выставка «Народные тряпичные куклы России».

На протяжении многих веков *русская народная тряпичная кукла* являлась неотъемлемой частью культуры и быта древних славян. До самой середины XX века тряпичная кукла считалась *традиционной народной игрушкой*. *Тряпичная кукла* является уникальным и особым видом искусства, она хранит в себе традиции и обряды, которые на протяжении многих веков складывались у русского народа. В *тряпичной кукле*, как ни в чем больше, переплетено игровое и сакральное начало, это придает ей особое значение и позволяет занимать главенствующее место среди других игрушек. Довольно простые в художественно-выразительном плане, ее черты, с одной стороны, передавали характер более ярко и четко, а с другой, оставалось место для полета фантазии и воображения. Такое сочетание глубины содержания и лаконичности форм придавало *русской*

народной тряпичной кукле неповторимую актуальность и востребованность. Тряпичная кукла – игрушка с ценными воспитательными качествами, которые признаны и культивируются в этнопедагогике, в практической работе с детьми. Это великолепный образец для занятий по рукоделию, художественному труду и творчеству, декоративно-прикладному искусству и текстильному дизайну.

Актуальность изготовления тряпичных кукол в образовательном процессе связана с возможностью развития у детей мелкой моторики рук. Одним из показателей и условий хорошего физического, нервно-психического и речевого развития ребенка является развитие его руки, кисти, ручных умений, или как принято называть, мелкой пальцевой моторики. Дети с речевыми нарушениями имеют в разной степени моторную недостаточность, а также отклонения в развитии движений пальцев рук.

Изготовление тряпичных кукол обеспечивает хорошую тренировку пальцев, способствует выработке движений кисти, развивает точность, скоординированность мелких движений пальцев. Как известно, все это стимулирует развитие речи у детей. Кроме того, развивает фантазию, образное мышление, способность концентрировать внимание.

При работе с детьми целесообразно использовать 2 методических приема, а именно: 1) выполнение действий с детьми, с проговариванием; 2) выполнение действий по технологическим картам.

Первый прием развивает у детей диалогическую речь в контексте выполнения определенной деятельности; формирует умение слышать собеседника, развивает грамматическую сторону речи.

Второй прием эффективен, когда дети уже овладеют базовыми навыками изготовления куклы. Применение данного приёма развивает у дошкольников психические процессы: восприятие, внимание, логическое мышление; способствует развитию у детей способности к самостоятельной творческой деятельности.

Основные задачи программы:

– формирование у детей духовно-нравственного отношения и чувства сопричастности к культурному наследию;

– воспитание чувства уважения к своей нации, понимание своих национальных особенностей;

– формирование чувства собственного достоинства как представителя своего народа и толерантного отношения к представителям других национальностей.

Для реализации программы «Мир народной куклы» было разработано перспективное тематическое планирование и цикл занятий по обучению дошкольников технологии изготовления народных тряпичных кукол. В качестве примера предлагаем вашему вниманию образец технологической карты, используемой на занятиях кружка.

Технологическая карта «Изготовление тряпичной куклы Рождественский ангел»

В христианской традиции именинами, или Днём ангела, называется день памяти того святого, в честь которого даётся имя человеку. После совершения таинства крещения этот святой становится для крестившегося его небесным покровителем.

В древней славянской традиции с именем связано много обрядов. Имя давалось родителями ребёнку при рождении, также давалось и тайное

имя, которое знали только самые близкие. Ведь считалось, что, зная имя, можно воздействовать на человека, поэтому тайное имя – самое настоящее – скрывалось. В 12 лет появлялось ещё одно имя, с которым уже рос человек в обществе, общине.

В земных человеческих делах и отношениях друг с другом мы самого любимого, самого верного друга, жену, брата, сестру называем ангелом-хранителем, чтобы выразить свою любовь к ним и их любовь к нам. Поэтому и куколка Ангел – это добрый дух, защитник, оберег, помощник в делах и устремлениях.

Можно сделать много таких куколок к новогодним и другим праздникам, ими можно украсить и дом, и ёлку, и дарить друзьям и родным.

Эту куклу очень легко сделать своими руками. Для этого понадобятся только два одинаковых по размерам (20 * 20 см) квадрата ткани, один из белой х/б ткани, второй – из фатина, гипюра, ветошь, белые нитки, блестящая тонкая ленточка.

1. Приготовим 2 квадрата белой ткани, нитки, наполнитель.
2. Накладываем квадраты друг на друга, в середину кладем ветошь или синтепон, формируем голову.
3. Складываем квадраты по диагонали.
4. Формируется голова, шея туго перехватывается нитками в тон.
5. Оформляется туловище – на линии талии завязывается пояс, на груди крест-накрест.
6. Разъединив ткань и фатин, формируем крылья и руки. Уголки ткани на руках загибаются внутрь, перевязываются нитками.
7. Ручки куклы соединяются вместе, как бы в молитвенном жесте.
8. На голове повязывается золотая ленточка. К ней сзади прикрепляется ниточка-петелька.

Рис. 1

Рис. 2

Рис. 3

Рис. 4

Рис. 5

Рис. 6

Рис. 7

Рис. 8

Рис. 9. Ваш Рождественский ангел готов!

Детей привлекает работа в кружке «Моя любимая кукла». Кукол, изготовленных на занятиях кружка, дети с удовольствием дарят родителям, младшим ребятам, используют в сюжетно-ролевых и театрализованных играх. Занятия в кружке воспитывают у детей трудолюбие, усидчивость, терпение, уважение к человеческому труду, обучают технологии изготовления изделий из различных материалов (бумага, берёста, ткань, солома), формируют чувство любви к прекрасному.

Васюткина Оксана Николаевна
преподаватель физической культуры
ГБПОУ «Тольяттинский химико-технологический техникум»
г. Тольятти, Самарская область

РАЗВИТИЕ БЫСТРОТЫ СТАРШЕГО ШКОЛЬНОГО ВОЗРАСТА НА ЗАНЯТИЯХ ПО ФИЗИЧЕСКОЙ КУЛЬТУРЕ

Аннотация*: в статье рассматриваются вопросы среди других актуальных задач, требующих дальнейшего, в том числе и научно-методического, совершенствования, особую важность приобретает создание условий для развития физических качеств и усовершенствование движений.*

Ключевые слова*: физические качества, быстрота, студент, игра, футбол, упражнения, исследование, тест, методика, экспериментальная группа, контрольная группа, педагогический эксперимент.*

Физическая подготовка в системе СПО, кроме задач общефизического развития, включает в себя оптимальное развитие тех физических качеств, которые особенно необходимы для овладения определенной профессией. Большое место в воспитании у студентов таких качеств, как быстрота, ловкость и координация движений, которые необходимы для рабочих специальностей, отводится спортивным играм.

Именно в спортивных играх обучающийся получает уникальную возможность проявить собственную активность, инициативность, находчивость, ликвидировать дефицит движений, реализовать и утвердить себя. Использование в подростковом возрасте игр с элементами спорта, таких как футбол, как средства физического воспитания студента, создает условия для развития физических качеств, приобретения новых двигательных умений и навыков, укрепления здоровья.

Перед исследователем была поставлена цель: экспериментально изучить методику развития быстроты учащихся старшего школьного возраста на занятиях физической культуры.

Анализ литературных источников показал, что разнообразие содержания игровой деятельности требует комплексного развития основных физических качеств и функционального совершенствования всех систем организма занимающегося. А это возможно лишь в процессе разносторонней физической подготовки, когда, наряду с развитием основных физических качеств, уделяется внимание и развитию специальных качеств.

Быстрота – это способность выполнять двигательные действия с большой скоростью. Данное качество проявляется в скорости передвижения игроков, быстроте выполнения технических приемов и быстроте тактического мышления. Быстротой действий каждого игрока и команды в целом, как правило, и определяется успех коллектива в соревнованиях. Это и понятно, ведь футбол становится все более скоростным, а, следовательно, каждый игрок должен развивать у себя это важное физическое качество.

На первом этапе исследования был проведен констатирующий эксперимент, основной задачей которого стало проведение предварительного тести-

рования уровня развития быстроты у подростков физической культурой. В тестировании приняли участие студенты I курса ТХТТ. Группа 1 стала – экспериментальной (25 человек), группа 2 – контрольной (25 человек).

Для проведения предварительного тестирования была подготовлена батарея тестов, которая дает возможность определить уровень развития быстроты у студентов, на текущий момент:

Тестирование быстроты:

1. *Бег 30 метров.*
2. *Бег на месте за 10 сек.*
3. *Прыжки на скакалке за 10 сек.*
4. *Прыжок в длину с места.*
5. *Челночный бег 3 по 10 м.*

В тестировании принимали участие студенты обеих групп. Предварительное тестирование в обеих группах испытуемых показало, что во всех тестах результаты практически равны, расхождения незначительны, можно говорить о практически одинаковом уровне развития быстроты.

Для формирующего эксперимента изучение литературных источников и анализ опыта специалистов, тренеров, спортсменов – футболистов помогли выбрать серии специальных футбольных упражнений для развития быстроты для проведения формирующего эксперимента.

1. Серия упражнений без мяча №1.

Рис. 1

Рис. 2

Рис. 3

2. Серия упражнений без мяча №2.

3. Серия упражнений с футбольным мячом.

Для доказательства гипотезы:

Методика развития быстроты предусматривает внедрение этих серий упражнений в подготовительную часть учебных занятия, и их чередование (1–3), (2–3). Упражнения, подобранные в комплексы, соответствуют возрастным особенностям обучающихся, они просты по структуре, являются естественными видами движений, выполняются с использованием предметов и оборудования.

Комплексы этих упражнений требуют систематического использования продолжительное время. Экспериментальная работа проводилась с сентября 2016 года по февраль 2017 года в экспериментальной группе. Контрольная группа занималась без использования этой методики. Студенты группы 1 выполняли практически те же упражнения, но подбор и их чередование в комплексах создают экспериментальную методику, которая должна обеспечить динамику роста результатов по развитию быстроты.

Следующим этапом исследовательской деятельности стало проведение контрольного эксперимента. В марте 2017 года были проведены соревнования по ОФП, тесты для определения уровня развития быстроты вошли в программу соревнований. Результаты тестирования обработаны

и показали изменение результатов экспериментальной группы практически во всех тестах, по сравнению с контрольной группой. Для подведения итогов исследовательской работы был выполнен сравнительный анализ полученных в ходе эксперимента результатов.

Таблица 1

Сравнительный анализ результатов тестирования

Группа	*Бег 30 м*	*Бег на месте за 10 сек.*	*Прыжки на скакалке за 10 сек.*	*Прыжок в длину с места.*	*Челночный бег 3 х 10 м*
ЭГ до	5,2	21	19	220	8,0
ЭГ после	4,7	25	24	225	7,3
Изменения ЭГ	*0,5*	*4*	*5*	*5*	*0,7*
КГ до	5,2	20	19	220	8,0
КГ после	5,0	22	22	220	7,5
Изменения КГ	*0,2*	*2*	*3*	*0*	*0,5*

Сопоставление результатов тестирования экспериментальной и контрольной групп по тестам, представленные в таблице, показывает, что во всех тестах экспериментальная группа показала значительный прирост результатов, контрольная группа имеет незначительный прирост во всех тестах. Это показывает результативность подобранных специальных футбольных упражнений для развития быстроты.

В контрольной группе наблюдается незначительный рост результатов, и хотя для этой группы также использовались футбольные упражнения, значительных результатов они не дали. В ходе педагогического эксперимента было установлено, что внедренная методика использования футбольных упражнений для развития быстроты старшего школьного возраста является достаточно результативной. Это подтверждается и проведенным тестированием.

В ходе исследования аспектов проблемы развития быстроты, и других физических качеств подростков, можно прийти к выводу, что правильно подобранная методика развития физических качеств, способствует их быстрейшему усвоению.

В практической части была внедрена методика специальных футбольных упражнений, которые помогут не только в овладении первоначальными навыками игры в футбол, но и развитию необходимых студенту физических качеств, применительно к требованиям профессии, что *подтверждает выдвинутую гипотезу.*

Список литературы

1. Антипов А.В. Диагностика и тренировка двигательных способностей в детско-юношеском футболе. – М.: Советский спорт, 2008.

2. Железняк Ю.Д. Спортивные игры. Техника, тактика, методика обучения: Учебник для вузов / Ю.Д. Железняк, Ю.Д. Портнов, В.П. Савин. – М.: ИЦ Академия, 2004. – 520 с.

3. Холодов Ж.К. Теория и методика физического воспитания и спорта: Учебное пособие для студентов вузов / Ж.К. Холодов, В.С. Кузнецов. – М.: Академия, 2010.

Вейлерт Наиля Талгатовна
заведующая детским садом
Панферова Татьяна Ивановна
воспитатель
Ердакова Анна Александровна
воспитатель
Турбина Ольга Вадимовна
воспитатель

АНО ДО «Планета детства «Лада» –
Д/С №204 «Колокольчик»
г. Тольятти, Самарская область

МОДЕРНИЗАЦИЯ МАТЕМАТИЧЕСКОГО ОБРАЗОВАНИЯ НА ДОШКОЛЬНОМ УРОВНЕ ОБЩЕГО ОБРАЗОВАНИЯ В СООТВЕТСТВИИ С КОНЦЕПЦИЕЙ РАЗВИТИЯ МАТЕМАТИЧЕСКОГО ОБРАЗОВАНИЯ В РОССИИ НА ОСНОВЕ КОМПЛЕКСНОЙ ПРОГРАММЫ МАТЕМАТИЧЕСКОГО РАЗВИТИЯ «МАТЕ: ПЛЮС»

Аннотация*: в статье раскрыт опыт работы педагогического коллектива детского сада №204 «Колокольчик» АНО ДО «Планета детства «Лада» по математическому развитию дошкольников. Методическое обеспечение по данному направлению составляют материалы учебно-методического комплекта «Мате: плюс. Математика в детском саду», планирование образовательных ситуаций и проектов, которые могут быть реализованы как в рамках образовательной, так и досуговой деятельности с дошкольниками. Практическая значимость опыта заключается в возможности вариативного использования современных образовательных средств при реализации содержания представленного материала. В центре внимания данной статьи – познавательное развитие детей на основе комплексной программы развития «Мате: плюс».*

Ключевые слова*: концепция, «Мате: плюс», познавательная инициатива, компетенции, математические проекты, способности-предшественники.*

Экспериментальная работа началась с изучения педагогами УМК «Мате: плюс. Математика в детском саду»: карточки с заданиями, материалы дошкольников, диагностические карты, рабочие тетради. Материалы и игры «Мате: плюс» очень яркие и содержательные. Они сразу вызвали интерес у детей.

Далее мы выделили приоритетные задачи программы по возрастам, опираясь на таблицы уровней развития, которые представили авторы программы. Таким образом, для каждой возрастной группы мы разработали примерные задачи математического развития, исходя из нормы возрастного развития детей.

Внимательно изучив все материалы программы «Мате: плюс», в том числе математического комплекта, мы пришли к выводу, что нам необходимо включить в повседневную жизнь дошкольников:

1. *Планирование и организацию образовательных ситуации* – образовательная деятельность с использованием материалов УМК «Мате: плюс. Математика в детском саду».

2. *Организацию РППС*, обеспечивающую развитие самостоятельной математической деятельности детей.

3. *Планирование и реализацию математических проектов* – образовательная деятельность в течении дня с детьми и их родителями.

Данные направления позволяют обеспечить преемственность обучения детей с раннего возраста до окончания школы. Мы работаем над тем, чтобы математическое содержание прослеживалось в разных видах детской деятельности, использовалось в пространстве группы, привлекало детей и родителей.

В ходе экспериментальной деятельности мы убедились в том, что с помощью УМК» Мате плюс: математика в детском саду» закладываются основы широкого понятия о числе. Систематическое развитие базируется на детском восприятии и действиях – это необходимая отправная точка развития математического мышления. Поэтому особое значение придается развитие способностей детей к мыслительной деятельности и способностей предшественников.

«Математика в повседневной жизни» представляет собой развитие математических понятий, представлений и действии в контексте ситуации повседневной жизни, детской деятельности и режимных моментов (время, календарь, последовательность действии, игра и математические элементы в ролевой, символической и режиссерских играх), самостоятельную и совместную деятельность, деятельность с родителями.

Элементы математических знаний, математические действия содержатся во всех событиях повседневной жизни ребенка и дома, и в детском саду, и в любом другом месте: одевание, раздевание, раскладывание еды по тарелкам, поход за покупками в магазин, игры в песочнице и т. д. – практически любые действия пронизаны математикой.

С помощью игровых карточек и карточек для педагогов педагогами были разработаны примерные игровые задания – образовательные ситуации в рамках своих возрастных групп. Такие образовательные ситуации мы разработали на каждую неделю. Количество игровых заданий вариативно и зависит от возраста детей и их интересов. К каждому игровому заданию мы прописали задачи, необходимый материал и методические приемы. Таким образом, мы систематизировали игры, которые предлагают авторы программы и любой воспитатель, работая по разработанному плану, имеет возможность грамотно создать условия для развития математических способностей детей.

В детском саду один раз в квартал проводится выставка математических пособий, изготовленных педагогами и родителями совместно с детьми, которые могут использоваться в повседневной жизни. Организуется выставка математических газет. Проводятся математические олимпиады.

Традицией детского сада стала ежегодное проведение (март) математического театра.

«Математика повсюду» – математические проекты, поддерживающие мотивацию и интересы детей.

Одной из основных стержневых конструкции организации познавательной деятельности по программе является проектно-тематический подход, позволяющий реализовать на практике образовательный процесс, интегрирующий содержание различных образовательных областей и направлений.

За 2 года инновационной деятельности мы осуществили ряд математических проектов в разных возрастных группы, и теперь используем как методическую копилку в помощь воспитателю. Проектная деятельность, с одной стороны, является идеальным подходом для «открытия» или исследования детьми. С другой стороны, «погружение» в тему проекта, идеально подходит для обогащения или расширения знаний детей по какой-либо теме с помощью взрослых.

Темы математических проектов могут появляться как по инициативе детей, так и взрослого. У каждого проекта определяются цель и задачи, но практика реализации проектов в саду показала, что в зависимости от интересов детей могут изменяться задачи проекта *(«познавательная инициатива» – ФГОС).*

Важно, чтобы тема проекта вызывала интерес у детей. Замечательно, если изначально идея проекта исходит от детей («Детский совет» – форма запуска проекта).

Образовательные проекты основаны на интеграции образовательных областей, то есть предусматривают множество возможностей для решения разнообразных задач, в том числе математического развития. Исходя из этого, мы постарались центры активности наполнить математическим содержанием. Например, Центр книги – в «книжном каталоге» зафиксировать сколько книг на полках, Конструктивный центр – постройка по готовой схеме симметричных конструкции – самолет, мост, проектировать планировку помещения по заданным признакам на листе бумаги.

Работа над проектом включает несколько этапов: подготовительный (планирование проекта), организационный (организация запуска проекта), содержательный (практическая и всесторонняя проработка темы), аналитический (анализ и обсуждение).

Осуществляем наши математические по проекты мы вместе с родителями. Проекты являются отличной возможностью для интенсивного вовлечения родителей и других членов семьи в актуальную образовательную деятельность, стимулируют сотрудничество с родителями и семьями.

Каждый проект имеет свой итог, результат. Это отмечается отдельно в планировании проекта. Формы итоговых мероприятий могут быть самые разные.

«Математические проекты» и «портфолио» помогают выявить сильные стороны и интересы детей, для того чтобы в дальнейшем создать благоприятную среду для развития детей.

Насыщение среды различным математическим дидактическим материалом УМК «Мате: плюс. Математика в детском саду» развивает воображение, пространственное представление, конструктивное мышление, смекалку, сообразительность.

Воспитатели создают условия для поддержания самостоятельной математической деятельности дошкольников. Для этого в каждой группе детского сада оборудован центр занимательной математики, где размещены постоянно меняющиеся игровые пособия, в том числе материала УМК «Мате: плюс. Математика в детском саду».

Кроме того, в групповой среде широко используются различные настенные математические панно, элементы игровых полов и стен. Учи-

тывая особенности и интересы детей, размещаются пособия с учетом развития и потенциала возможностей каждого ребенка. Все пособия находятся в свободном доступе для детей.

Оформление холлов детского сада: стены, лестницы, пол, построено с учетом углубленной работы детского сада по математическому направлению.

Благодаря специально созданной среде каждый ребёнок становится способным к математике!

Рабочей группы детского сада по данной экспериментальной деятельности отмечено, что благодаря УМК «Мате: плюс» повышается интерес детей к изучению математики. Диагностические материалы показали положительную динамику развития первичных математических представлений и формирования базовых математических компетенции у воспитанников групп. Дети с удовольствием участвуют в мероприятиях детского сада по данному направлению. Родители, наблюдая за увеличением интереса детей к математике, так же активно участвуют в образовательном процессе детского сада. Воспитанники показывают высокие результаты на конкурсах и мероприятиях по математике различного уровня.

Более того, в 2016 г. д/с №204 « Колокольчик» стал победителем областного конкурса образовательных организации Самарской области, внедряющих инновационные образовательные программы дошкольного образования « Детский сад года» в номинации «Система формирования элементарных математических представлений у детей дошкольного возраста», а в 2017 г. детски сад был награжден знаком качества «Лучшее детям». «Услуга в системе дошкольного воспитания: Математическое развитие дошкольников соответствии с Концепцией развития математического образования в Российской Федерации.

«Математика повсюду» – вот девиз детского сада на данный момент.

Список литературы

1. Примерная образовательная программа дошкольного образования «Вдохновение» / Под ред. И.Е. Федосовой. – М.: Национальное образование, 2015. – 368 с.

2. Проектная деятельность Мате: плюс [Электронный ресурс]. – Режим доступа: https://cloud.mail.ru/public/3dp1/rZWenTzPq

3. Образовательные ситуации [Электронный ресурс]. – Режим доступа: https://cloud.mail.ru/public/5VR6/Bpv7rCUA4

4. Образовательные ситуации [Электронный ресурс]. – Режим доступа: https://cloud.mail.ru/public/5YPC/CvCw4BtHh

5. Образовательные ситуации [Электронный ресурс]. – Режим доступа: https://cloud.mail.ru/public/MaBd/1N6qhdDEZ

6. Образовательные ситуации [Электронный ресурс]. – Режим доступа: https://cloud.mail.ru/public/BUJV/PFxrLEQw8

7. Образовательные ситуации [Электронный ресурс]. – Режим доступа: https://cloud.mail.ru/public/8U8x/hyPAVQqJv

8. Образовательные ситуации [Электронный ресурс]. – Режим доступа: https://cloud.mail.ru/public/CBWH/bw9ek7fqn

9. Образовательные ситуации [Электронный ресурс]. – Режим доступа: https://cloud.mail.ru/public/Bj92/r2VnW5M7g

10. Презентация: «Планирование и организация образовательной деятельности по программе «Мате: плюс. Математика в детском саду» [Электронный ресурс]. – Режим доступа: https://cloud.mail.ru/public/JwME/vmx9X6kaz

11. Интернет-конференция по реализации программы «Мате: плюс». – 2018 г. [Электронный ресурс]. – Режим доступа: http://www.n-obr.ru/conference/

Иванова Виктория Эрдыниевна
старший воспитатель
МДОУ Д/С №7 «Колосок»
п. Усть-Ордынский, Иркутская область

РАЗВИТИЕ САМОСТОЯТЕЛЬНОСТИ У ДЕВОЧЕК И МАЛЬЧИКОВ СЕДЬМОГО ГОДА ЖИЗНИ

***Аннотация**: в статье представлены исследования развития самостоятельности у мальчиков и девочек седьмого года жизни. В психолого-педагогических исследованиях тема самостоятельности не является новой, но в то же время она не утрачивает своей актуальности. В статье отмечено, что проявление самостоятельности у детей седьмого года жизни характеризуются также и гендерными особенностями. В работах В.Д. Еремеевой, Т.П. Хризман, Т.Н. Дороновой отмечается, что мальчики более самостоятельны и активны и это наблюдается чаще в игровой деятельности, познавательной деятельности, девочки менее самостоятельны. В то же время специальных исследований, раскрывающих особенности проявления самостоятельности у мальчиков и девочек в научной литературе не представлено, что обуславливает необходимость проведения исследования, цель которого теоретически обосновать и экспериментально проверить педагогические условия развития самостоятельности у мальчиков и девочек седьмого года жизни.*

***Ключевые слова**: самостоятельность, старший дошкольный возраст, игра, личность, гендерные особенности, критерии сформированности самостоятельности, показатели сформированности самостоятельности, механизм развития саморегуляции.*

На констатирующем этапе эксперимента у большинства мальчиков и девочек седьмого года жизни был выявлен средний и низкий уровень развития самостоятельности. По итогам оценки готовности педагогов к развитию самостоятельности у детей дошкольного возраста было выявлено, что преобладающим уровнем сформированности всех компонентов, теоретического, мотивационного и операционно-практического являлся средний уровень. В развивающей среде не в полной мере созданы условия для удовлетворения своих интересов детьми разного пола. Анкетирование родителей, направленное на выявления уровня готовности к развитию самостоятельности у детей дошкольного возраста, также показало недостаточную сформированность готовности к развитию самостоятельности у детей.

Таким образом можно сделать вывод, что организационно-педагогические условия для развития самостоятельности у дошкольников представлены недостаточно. Необходимо разработать и организовать работу, направленную на повышение уровня готовности педагогов, родителей к развитию самостоятельности, повышение уровня оснащенности развивающей предметно-пространственной среды групп.

Процедуру развития самостоятельности мальчиков и девочек седьмого года жизни в ходе формирующего эксперимента мы осуществляли на основе построения системы работы. В этой системе, в соответствии с

положениями гипотезы, нами были выделены ряд компонентов: пространственно-средовой компонент (организация развивающей предметно-пространственной среды в группе, способствующей развитию самостоятельности детей); операционально-процессуальный компонент (развитие самостоятельности у мальчиков и девочек седьмого года жизни в разных видах деятельности); методический компонент (повышение компетентности педагогов и родителей в развитии самостоятельности мальчиков и девочек седьмого года жизни).

Проанализировав среду, мы выявили недостаточность оснащения с учетом интересов мальчиков и девочек в разных видах деятельности, а также игрушек для мальчиков и девочек. На первый план мы выделили пополнение среды игрушками для мальчиков и девочек помогающие им демонстрировать модели поведения согласно полу.

Затем мы приступили к комплексу умений, которые необходимо развить у дошкольников для повышения уровня самостоятельности: развитие умения выражать свой замысел, ставить цель, планировать деятельность, действовать согласно намеченному плану, оценить свою деятельность. Для этого мы использовали метод погружения.

В работе с педагогами мы запланировали и организовали мероприятия, направленные на учет гендерных особенностей детей седьмого года жизни, а также на особенности развития самостоятельности как личностной характеристики.

В запланированной работе с родителями мы знакомили их с методами и приемами развития самостоятельности у мальчиков и девочек седьмого года жизни.

Проведя оценку организационно-педагогических условий развития самостоятельности в дошкольной организации и оценку уровня развития самостоятельности у мальчиков и девочек седьмого года жизни на контрольном этапе исследования, нами были получены такие результаты: количество детей с высоким уровнем увеличилось среди мальчиков на 10%, среди девочек на 20%. Количество детей со средним уровнем увеличилось среди мальчиков на 10%, среди девочек на 0%. Количество детей с низким уровнем уменьшилось среди мальчиков на 20%, среди девочек на 25%. Данный анализ свидетельствует о том, что наблюдается положительная динамика и у девочек, и у мальчиков, а у кого из детей она является более выраженной, трудно сказать. Мы полагаем, что достигнутые результаты, следствие правильно организованной работы направленной на развитие самостоятельности у мальчиков и девочек седьмого года жизни.

Список литературы

1. Еремеева В.Д. Мальчики и девочки – два разных мира. Нейропсихологии учителям, воспитателям, родителям, школьным психологам / В.Д. Еремеева, Т.П. Хризман. – М.: Линка-Пресс, 1998. – 184 с.

Казеннова Елена Анатольевна
воспитатель
Малахова Ольга Алексеевна
воспитатель

МБДОУ Д/С КВ №71 г. Белгорода
г. Белгород, Белгородская область

ВЛИЯНИЕ ИГРУШКИ НА РАЗВИТИЕ РЕБЕНКА ДОШКОЛЬНОГО ВОЗРАСТА

***Аннотация**: в статье рассматривается, какой развивающий потенциал несет игрушка, а также какое психологическое влияние оказывает на развитие ребенка дошкольного возраста. Авторами отмечено, что в играх дети воспитывают в себе личность, познают самих себя.*

***Ключевые слова**: игрушка, игра, ребенок, развитие.*

Так как в детском возрасте ведущей деятельностью является игровая, поэтому и все психическое развитие детей также проходит через игру, через действия с предметами, в том числе и с игрушками.

У каждого человека детство связано с любимыми игрушками, теми, которые остались в памяти как самые лучшие друзья. Формирование внутреннего мира ребенка невозможно представить без игры, а точнее без игрушки.

Игрушки – это та «среда», которая позволяет малышу исследовать окружающий мир, формировать и реализовывать творческие способности, выражать чувства, игрушки учат общаться и познавать себя. А с другой стороны, игрушка – это товар, который взрослый выбирает и покупает для своих детей.

Поэтому очень важно при выборе игрушки учитывать не только их красоту и санитарно-гигиенические свойства, но и возможный психологический и педагогический эффект который она окажет на ребенка в последствии. Игрушка должна стимулировать осмысленную активность ребенка, а также способствовать становлению новых форм его деятельности. Развивающий и образовательный эффект игрушки определяется прежде всего характером игрового действия и его связью с задачами развития. Выбирая ту или иную игрушку, взрослый должен сразу представить, что ребенок будет с ней делать. Хорошая игрушка оказывает огромное влияние на развитие познавательных процессов. Манипулируя с предметами, ребенок познает свойства предмета, мыслит. В ролевой игре ребенок воображает ту или иную ситуацию, подражает взрослым, любимым мультипликационным героям. При игре активизируются все познавательные процессы: память, воображение, внимание, мышление.

Современный ребенок живет в мире, на первый взгляд гораздо более ярком и разнообразном, чем его сверстник двадцать или тридцать лет назад. Что мы видим сейчас, яркие обложки книг, журналов, цветные рекламные баннеры на улице, а дома – «ядовито яркие» фломастеры и карандаши, ну и конечно, пестрота игрушек, порой самых невообразимых цветов, форм. Меняются краски, формы, мелькают картинки, предметы и лица. И психика ребенка не справляется – восприятие цвета и звука, запаха и прикосновения, представление о хорошем и плохом, добром и злом деформируются. Сенсорная агрессия окружающей ребенка среды нарушает стабильность и устойчивость мира, т. е. лишает маленького человека уверенности в том, что мир прочен, надежен, а значит, безопасен. Сейчас очень часто можно увидеть существа неизвестных видов и пород, невообразимо кричащей окраски, ни одну

из них не хочется взять в руки, погладить. Подарив любимому ребенку жуткого монстра с огромными зубами и когтями, родители должны понимать, что ориентируют ребенка не на познание мира, а на глубоко скрытые агрессивные тенденции, когда насилие – самый короткий путь решения проблем.

Таким образом, взрослым необходимо помнить, каков ребенок в игре, какие игрушки он выбирает, таков он и будет в жизни, в будущем. В играх дети воспитывают в себе личность, познают самих себя.

Поэтому, прежде чем купить игрушку ребенку, следует задуматься и сделать свой выбор не на дорогих, бесполезных, накапливающих агрессию, развивающих тревожность, страхи игрушки, а на те, которые воспитают у ребенка чувства доброты, способность к вере, красоту и мудрость.

Список литературы

1. [Электронный ресурс]. – Режим доступа: www.maam.ru/detskijsad/vlijanie-igrushki-na-razvit...emenoi-igrushki.html

2. Ишбулдина Г.Н. Психолого-педагогические рекомендации «Влияние современной игрушки на психоэмоциональное развитие ребенка» [Электронный ресурс]. – Режим доступа: infourok.ru/psihologopedagogicheskie-rekomendacii-...-rebenka-288648.html

3. [Электронный ресурс]. – Режим доступа: nsportal.ru/detskiy-sad/materialy-dlya-roditeley/2...-i-razvitii-rebyonka

4. Гульцева Е. Влияние игрушки на развитие ребенка. Отрицательное воздействие современной игрушки [Электронный ресурс]. – Режим доступа: https://www.maam.ru/detskijsad/vlijanie-igrushki-na-razvitie-rebenka-otricatelnoe-vozdeistvie-sovremenoi-igrushki.html (дата обращения: 17.12.2018).

Казыева Айгуль Азатовна
младший воспитатель
МБДОУ «ЦРР – Д/С №57
«Соловушка» г. Альметьевска»
студентка
Альметьевский филиал
ЧОУ ВО «Казанский инновационный
университет им. В.Г. Тимирясова (ИЭУП)»
г. Альметьевск, Республика Татарстан

Мельниченко Янина Ивановна
канд. психол. наук, старший преподаватель
Альметьевский филиал
ЧОУ ВО «Казанский инновационный
университет им. В.Г. Тимирясова (ИЭУП)»
г. Альметьевск, Республика Татарстан

ЗНАКОМСТВО С МИРОМ ПРОФЕССИЙ КАК СРЕДСТВО ГРАЖДАНСКОГО ВОСПИТАНИЯ ДОШКОЛЬНИКОВ

Аннотация*: в данной статье рассмотрена проблема гражданского воспитания дошкольников через знакомство с миром профессий. У детей дошкольного возраста существенно расширяются представления о мире профессий, а также о роли труда взрослых в жизни каждого и общества в целом.*

Ключевые слова*: воспитание, дошкольники, дошкольная образовательная организация, профессии, гражданское воспитание.*

Несмотря на разностороннее теоретическое освещение в научно-педагогической литературе вопросов гражданского воспитания детей до-

школьного возраста и опыт их практического решения, а также новые тенденции в обществе и образовании, еще более актуализировали проблему гражданского воспитания. В след за этим все это призвало более глубокого переосмысления всевозможных ее аспектов с точки зрения категориального и содержательного аппарата, а также ориентированности ее на дошкольный возраст.

При анализе педагогической литературы было выделено, что гражданское воспитание выявляется как многоаспектный и психологически не простой феномен, это скорее смыслообразующая, качественная характеристика какой-либо сферы деятельности и личности, располагающая собственные конкретные критерии [1].

Следует отметить, что центральным звеном гражданского воспитания дошкольников являются знания о трудовой деятельности людей. Это содержание знаний имеет непреходящее значение в социализации личности. Такие знания обеспечивают понимание задач общества, места каждого человека в решении этих задач, понимание значения труда в жизни общества и каждого человека.

Актуальность темы по ознакомлению дошкольников с миром профессий взрослых обоснована в ФГОС в структуре основной общеобразовательной программы дошкольного образования, которые обусловливают содержание психолого-педагогической работы по освоению образовательных областей. Отношение к миру профессии вырабатывается в процессе социализации личности, который охватывает и дошкольное детство. Дети дошкольного возраста в основном имеют весьма смутное представление о мире современных профессий. Немаловажно ознакомить дошкольников с миром профессий взрослых, необходимо рассказывать детям о тех качествах характера, которые требует та или иная профессия. Лучше всего воспитывать данные качества у детей именно с дошкольного детства.

У детей дошкольного возраста существенно расширяются представления о мире профессий, а также о роли труда взрослых в жизни общества и каждого человека в корреспонденции с общей структурой трудового процесса. К общей структуре относят: цель и мотив, материалы и предметы труда, инструменты и оборудование, набор трудовых действий, следствие, понимание роли современной техники и материалов в трудовой деятельности взрослых. Также следует заметить при ознакомлении с миром профессий, у дошкольников расширяется диапазон обязанностей в тривиальной трудовой деятельности по самообслуживанию, хозяйственно-бытовому, ручному труду. Следует подчеркнуть о необходимости вырабатывать уважение у труду родителей, для того чтобы у дошкольника складывалось представление о вещественном снабжении семьи, ее бюджете и благодарность людям, создающим своим трудом разнообразные материальные ценности, которые так необходимы современному человеку для жизни [3].

Многие исследователи в своих трудах затрагивали проблему гражданского воспитания дошкольников средствами знакомства с миром профессий, выделяли основные цели и задачи работы. Среди задач по ознакомлению дошкольников с миром профессий взрослых Н.Н. Захаров выделяет: ознакомление дошкольников с профессиями, в соответствии с воз-

растными особенностями, привитие любви к трудовым усилиям, вырабатывание интереса к труду и элементарные трудовые умения в некоторых областях трудовой деятельности. Целью раннего ознакомления с профессиями взрослых данный исследователь устанавливает необходимость сформировать у дошкольников эмоциональное касательство к профессиональному миру [2].

Таким образом, педагогами должны создаваться необходимые условия в дошкольном учреждении, которые будут способствовать гражданскому воспитанию дошкольников в разных видах деятельности.

Список литературы

1. Баранова Н.А. Знакомство дошкольников с профессиональной деятельностью взрослых / Н.А. Баранова, Т.В. Гугуман // Молодой ученый. – 2015. – 731 с.

2. Гамезо М.В. Возрастная и педагогическая психология. Учебное пособие для студентов всех специальностей педагогических вузов / М.В. Гамезо, Е.А. Петрова, Л.М. Орлова. – М.: Педагогическое общество России, 2013. – 156 с.

3. Логинова В.И. Формирование представлений о труде взрослых / В.И. Логинова, Л.А. Мишарина // Дошкольное воспитание. – 2013. – №9. – С. 23–27.

4. Смирнова Е.О. Детская психология: учебник для студентов высш. пед. учеб. заведений / Е.О. Смирнова. – М.: Гумант. изд. центр «Владос», 2013. – 368 с.

5. Столяренко Л.Д. Психология и педагогика в вопросах и ответах: Учебники: Учебные пособия / Л.Д. Столяренко, С.И. Смыгин. – Ростов н/Д: Феникс, 2010. – 576 с.

Карих Виктория Вячеславовна
доцент
Педагогический институт
ФГБОУ ВО «Иркутский государственный университет»
г. Иркутск, Иркутская область
Ващенко Рада Алексеевна
ООО «Илим-Ресурс»
г. Усть-Илимск, Иркутская область

ОСОБЕННОСТИ КОМПОЗИЦИОННЫХ УМЕНИЙ ДЕТЕЙ СРЕДНЕГО ДОШКОЛЬНОГО ВОЗРАСТА В АППЛИКАЦИИ

Аннотация*: в статье представлены результаты исследования уровня развития композиционных умений детей среднего дошкольного возраста в аппликации. Описаны диагностические задания, выборка исследования. Представлен анализ результатов диагностики развития основных композиционных умений для данного возраста.*

Ключевые слова*: композиционные умения, средний дошкольный возраст, аппликация, диагностика.*

С.В. Погодина указывает, что в дошкольном возрасте у детей формируется интерес к художественно-творческой деятельности, на основе которого в дальнейшем происходит становление художественной культуры человека [1]. Именно поэтому в качестве важнейшей задачи художественного развития ребенка дошкольного возраста является развитие у него основ изобразительной грамоты, включающей в себя умения выражать свои

представления об окружающей действительности, передавать в рисунке настроение, характер образа, выражать к нему свое отношение.

Композиционные умения являются важнейшим средством овладения художественным образом. Композиция, по мнению И.С. Телегиной, выступает как своеобразный комплекс средств, раскрытие содержания картины, который основан на законах, правилах и приемах, служащих полному целостному и выразительному решению замысла. Именно композиция упорядочивает изображение и организует внимание зрителя [2].

Развитие композиционных умений является актуальной задачей для детей среднего дошкольного возраста, поскольку в этот период дети начинают осваивать основы композиционных умений. Для эффективной организации работы по развитию композиционных умений необходимо учитывать особенности и уровень развития композиционных умений детей среднего дошкольного возраста.

В связи с этим, нами было организовано исследование, направленное на оценку уровня развития композиционных умений детей среднего дошкольного возраста. В исследовании принимали участие две группы детей среднего дошкольного возраста (4–5 лет), которые были разделены на контрольную и экспериментальную группу, количество человек в каждой группе составило 25.

Для оценки уровня развития композиционных умений детей среднего дошкольного возраста нами был разработан диагностический инструментарий, включающий в себя три задания:

1. Диагностическое задание «Выбери картинку». Данное задание было направлено на оценку сформированности общих представлений о композиции, умение находить рисунок, в котором присутствует композиция и в котором композиция не выстроена.

2. Диагностическое задание «Поле с бабочками». Целью данного задания являлась оценка уровня развития умения располагать изображения на листе.

3. Диагностическое задание «Укрась тарелочку». Данное задание было направлено на оценку уровня развития умения выделять композиционный центр с помощью цвета или размера.

В результате проведенного исследования мы смогли изучить выделенные нами критерии оценки уровня развития композиционных умений. Представим полученные результаты.

С помощью задания «Выбери рисунок» мы выявляли представления детей среднего дошкольного возраста о композиции. Результаты, которые мы получили, показали, что уровень сформированности данных представлений у детей является следующим: высокий уровень выявлен у 12% детей экспериментальной группы и 16% детей контрольной группы. Средний уровень выявлен у 40% детей в обеих группах, низкий уровень характерен для 48% детей экспериментальной группы и 44% детей контрольной группы.

Особенности выполнения диагностического задания детьми показали, что дошкольники с высоким уровнем сформированности представлений о композиции правильно определяли рисунок, на котором композиция выстроена, даже не владея специальной терминологией, дети объясняли, что данный рисунок выглядит более красиво и больше им нравится. Дошкольники 4–5 лет со средним уровнем правильно выбирали рисунок, но за-

труднялись в обосновании своего выбора. Дети с низким уровнем выбирали рисунок, не ориентируясь на то, выстроена в нем композиция или нет. Выбор они осуществляли случайным образом.

Обобщая результаты оценки представления композиции детей среднего дошкольного возраста, мы констатировали, что для многих детей характерны трудности обоснования выбора рисунка с выстроенной композицией.

Следующее диагностическое задание «Поле с бабочками» позволило оценить уровень сформированности умения располагать изображения на листе у детей среднего дошкольного возраста. Результаты, полученные нами в ходе диагностики, показали, что уровень сформированности данного умения у детей являлся следующим: высокий уровень мы выявили у 16%детей экспериментальной и контрольной групп; у 32 детей экспериментальной группы и 36% детей контрольной группы выявлен средний уровень; низкий уровень характерен для 52% детей экспериментальной группы и 48% детей контрольной группы.

Анализ процесса выполнения задания детьми показал, что дети среднего дошкольного возраста с высоким уровнем распределяли силуэты бабочек в процессе аппликации, используя все пространство листа и даже обозначали композиционный центр. Распределяя бабочек, они старались, чтобы на листе не было пространств с выраженными пустотами. Дошкольники со средним уровнем располагали силуэты достаточно гармонично, используя пространство листа, но у них отмечались зоны концентрации бабочек либо в центральной части листа, либо в нижней части листа, встречалась асимметричность расположения. У детей 4–5 лет с низким уровнем мы выявили трудности в распределении элементов по всему пространству листа. Дети располагали их хаотично, неравномерно, в результате не получалось целостного образа.

Обобщая результаты оценки умения располагать изображения на листе, мы можем констатировать, что у многих детей среднего дошкольного возраста присутствуют трудности, связанные с использованием всего пространства листа. Отмечается асимметричное расположение, неравномерное распределение количества объектов на разных по площади участках.

Задание «Укрась тарелочку» было направлено на оценку уровня развития умения выделять центр композиции, используя цвет и размер объектов. По результатам диагностики мы установили, что умение выделять центр композиции на высоком уровне сформировано у 12% детей экспериментальной группы и 16% детей контрольной группы. У 44% детей из обеих групп отмечается средний уровень сформированности умения выделять композиционный центр, а также 44% детей экспериментальной группы и 40% детей контрольной группы характеризуются тем, что у них отмечается низкий уровень сформированности этого умения.

Наблюдения за детьми показали, что дети среднего дошкольного возраста с высоким уровнем развития умений выделять композиционный центр использовали цвет или размер в качестве способа выделения композиционного центра в процессе аппликации. Для дошкольников со средним уровнем наблюдалось преимущественное использование размера как способа выделения композиционного центра. Дошкольники с низким уровнем не выделяли композиционный центр.

Результаты, которые мы получили, показали, что у детей среднего дошкольного возраста умение выделять композиционный центр, используя

цвет или размер, развито еще недостаточно, поскольку дети могут использовать либо один способ выделения композиционного центра либо не использовать никакого способа выделения композиционного центра. На основе обобщения результатов выполнения диагностических заданий мы определили общий уровень развития композиционных умений.

Количественные показатели уровня развития композиционных умений у детей среднего дошкольного возраста являлись следующими: высокий уровень выявлен у 12% детей экспериментальной группы и 16% детей контрольной группы; средний уровень выявлен у 44% детей экспериментальной группы и 44% детей контрольной группы; низкий уровень выявлен у 44% детей экспериментальной группы и 40% детей контрольной группы. Нами были представлены характеристики каждого уровня.

Список литературы

1. Погодина С.В. Теория и методика развития детского изобразительного творчества: Учеб. пособие для студ. учреждений сред. проф. образования [Текст] / С.В. Погодина. – М.: Издательский центр «Академия», 2014. – 352 с.

2. Телегина И.С. Формирование композиционных умений в сюжетном рисовании старших дошкольников / И.С. Телегина // Вестник НВГУ. – 2010. – №1 [Электронный ресурс]. – Режим доступа: http://cyberleninka.ru/article/n/formirovanie-kompozitsionnyh-umeniy-v-syuzhetnom-risovanii-starshih-doshkolnikov

Крылова Дарья Валерьевна
учитель французского языка
ГБОУ СОШ №98
с углубленным изучением английского языка
Калининского района Санкт-Петербурга
г. Санкт-Петербург

ПРЕОБРАЗОВАНИЕ ГРАММАТИЧЕСКИХ ПРАВИЛ В СХЕМЫ НА УРОКАХ ФРАНЦУЗСКОГО ЯЗЫКА

Аннотация*: технология развития критического мышления в единстве со стратегиями смыслового чтения позволяет реализовать системно-деятельностный подход, который в ФГОС основного общего образования выделен в приоритетное направление обучения. В статье приводятся примеры успешного использования данной технологии.*

Ключевые слова*: технология развития критического мышления, методические приемы, графическая схема, кластер.*

Введение ФГОС является фактором реализации новых подходов к современной школе. Современные педагогические технологии такие, как обучение в сотрудничестве, проектная методика, игровая технология, дистанционная технология, информационные технологии, Интернет-ресурсы помогают реализовать личностно ориентированный подход в обучении, обеспечивают индивидуализацию и дифференциацию обучения с учетом способностей детей, их уровня обученности и способствуют реализации системно-деятельностного подхода в организации учебно-воспитательного процесса, где действительно меняются роли учителя и ученика: учитель становится направляющим в процессе освоения учебного материала, а ученик активно осваивает его на основе сформированных УУД.

Технология развития критического мышления построена, на основе включения критического мышления в практику мыслительной деятельности

ученика на уроке. На данный момент существует множество определений «критического мышления», по мнению российских ученых, критическое мышление – это способность анализировать информацию с позиции логики, возможность выдвигать новые идеи, «конструировать» собственные знания в рамках собственной деятельности. Под критическим мышлением понимают совокупность качеств и умений, обусловливающих высокий уровень исследовательской культуры обучающегося и преподавателя, а также «мышление оценочное, рефлексивное», для которого знание является не конечной, а отправной точкой, аргументированное и логичное мышление, которое базируется на личном опыте и проверенных фактах.

В основе технологии критического мышления лежит трехфазовая структура урока:

Вызов – предполагает актуализацию имеющихся знаний, пробуждение интереса к новому материалу и постановку учениками собственных целей обучения. Информация, полученная на стадии вызова, обсуждается, выслушивается и записывается.

Осмысление содержания предполагает получение новой информации. Деятельность учителя, на данной фазе, направлена на сохранение интереса к теме при работе с новой информацией и продвижение от знания «старого» к знанию «новому». Ученик активно использует методы чтения, предложенные учителем, делает пометки или записи по мере осмысления новой информации.

Рефлексия – включает в себя размышление, рождение нового материала, постановку новых образовательных целей. Учащиеся систематизируют, анализируют и творчески перерабатывают изученный материал во время урока.

По моему мнению, главным на уроках является то, что учащиеся учатся понимать, какая информация им нужна, как собрать материал в единое целое, отбросив ненужную информацию. Данная технология в единстве со стратегиями смыслового чтения позволяет сильным ученикам развивать свои способности, более слабым – добиваться положительных результатов, а слабым – почувствовать радость от успешного выполнения задания. Технология развития критического мышления дает возможность создать в классе атмосферу сотрудничества. Работа с данной технологией, при которой учитель – не главный источник информации, превращает обучение в совместный и интересный поиск.

Данная технология имеет множество форм и методов работы, я бы хотела представить те, которые достаточно часто использую на своих уроках обучения грамматике французского языка с применением деятельностных схем конструирования предложений.

Например, виды схем могут быть представлены как в виде рисунка, таблицы или в более сложном варианте: опорного конспекта.

Графические схемы, где графически изображен каждый шаг, упрощают усвоение материала, настраивают учащегося на успешное выполнение задания, позволяют повторять ранее пройденный грамматический материал, построение французского предложения, образование времен французского глагола, получить прочный навык применения грамматического материала в письменных заданиях, в устной речи и для осознанного изучения иностранного языка.

В середине схемы располагается название времени или наклонения. На периферии – блоки: образование данного времени; спряжение глаголов 1, 2, 3 группы; исключения в спряжении глаголов.

Графические схемы могут быть представлены как в рабочем варианте на доске или в тетради, так и в красивом оформлении на презентации.

Ученики в процессе создания схемы учатся мыслить критически, сопоставляя, анализируя информацию, оценивая разные мнения, общаясь с другими и принимая ответственные решения.

Ценность использования графических схем, *на мой взгляд*, *в том*, *что они* позволяют представить тему наглядно и понятно, что способствует мотивации учащихся, и обеспечивают прочность восприятия, запоминания и переработки информации учащимися.

Учитель может:

– использовать готовые графические схемы (в учебниках или на плакатах);

– заранее готовить к уроку собственные графические схемы (презентации, опорные конспекты);

– строить графические схемы непосредственно на уроке по ходу изложения материала;

– организовать разнообразные виды индивидуальной и коллективной деятельности учащихся по использованию готовых и созданию (под руководством учителя и самостоятельно) собственных графических схем.

Хочу остановиться на некоторых способах работы с учебной информацией с использованием графических схем.

Методический приём – кластеры («гроздь»), выделение смысловых единиц и графическое их оформление в определённом порядке в виде «грозди». Кластеры могут стать как ведущим приемом на стадии вызова, рефлексии, так и стратегией урока в целом.

Делая какие-то записи, зарисовки для памяти, мы часто интуитивно распределяем их особым образом, компонуем по категориям. «Грозди» – графический прием систематизации материала. Наши мысли уже не громоздятся, а «гроздятся», т. е. располагаются в определенном порядке.

Построение кластера в несколько уровней: в центре располагается ключевое понятие темы, далее на втором уровне располагаются понятия, раскрывающие смысл ключевого понятия; на третьем уровне идет детализация понятий, упомянутых на предыдущем уровне.

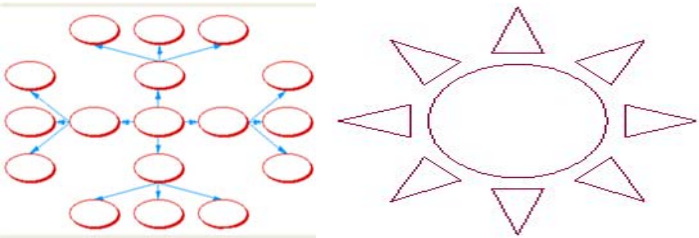

Рис. 1

Кластер используется, когда нужно собрать у учеников все идеи или ассоциации, связанные с каким-либо понятием (например – тема урока).

Применяться кластер может как на стадии вызова, когда мы систематизируем информацию, полученную до знакомства с основным источником (текстом) в виде вопросов или заголовков смысловых блоков, так и на стадии рефлексии: исправление неверных предположений в предварительных кластерах, заполнение их на основе новой информации.

Презентация новых кластеров – систематизация материала, установление причинно-следственных связей между «гроздьями». В результате получается авторская модель опорного конспекта по изучаемой теме.

Я считаю, что использовать кластер можно на любом этапе уроке. Универсальность кластера заключается в том, что с ним можно работать на доске (обычной и интерактивной), на компьютере и в тетради; индивидуально, в парах и в группах. Кластер можно представить в виде ромашки, солнышка, дерева, домика, паровоза и т. п.

Изучение темы «Части тела». 5 класс

Во время изучения лексики по данной теме, учащимся предлагается самостоятельно, без перевода, вставить слова на нужное место.

Таблица 1

La téte	Les cheveux	L'oreille
L'oeil	*Le corps*	Le cou
Le nez		L'epaule
La bouche		La main
Le bras		Le doigt
Le coude		Le genou
L'estomac	Le pied	La jambe

В центре находится слово «тело», вокруг него название частей тела.

Изучение темы «Passé compose avec être». 5 класс

Таблица 2

На данной схеме показано, какие глаголы в прошедшем времени будут спрягаться с глаголом «быть». В центре расположен глагол «быть», вокруг него перечислены глаголы, которые будут спрягаться именно с ним в прошедшем сложном времени.	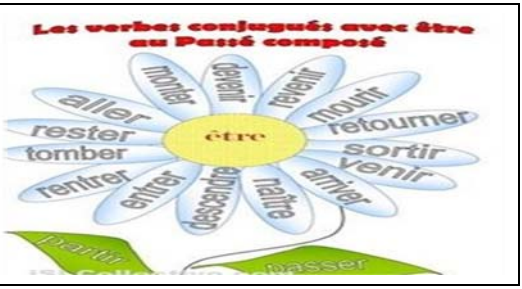

Схемы можно использовать на различных этапах изучения темы:

– как в начале изучения (предложив детям готовую схему и попросить самих сформулировать правило),

– в середине (после изучения правила заполнить схему вместе с ними),

– так и в конце изучения темы в качестве контроля знаний (предложить заполнить самостоятельно).

Кластер может быть использован в качестве самостоятельной работы, для закрепления данного материала.

Например, при изучении темы «Passé simple». 9 класс.

В центре схемы находится название времени «Le passé simple» – прошедшее простое время. Данная схема показывает, как образуется данное время, а также спряжение некоторых глаголов 3 группы (неправильных). А также показано *когда* (Quand) происходит действие? При каком условии.

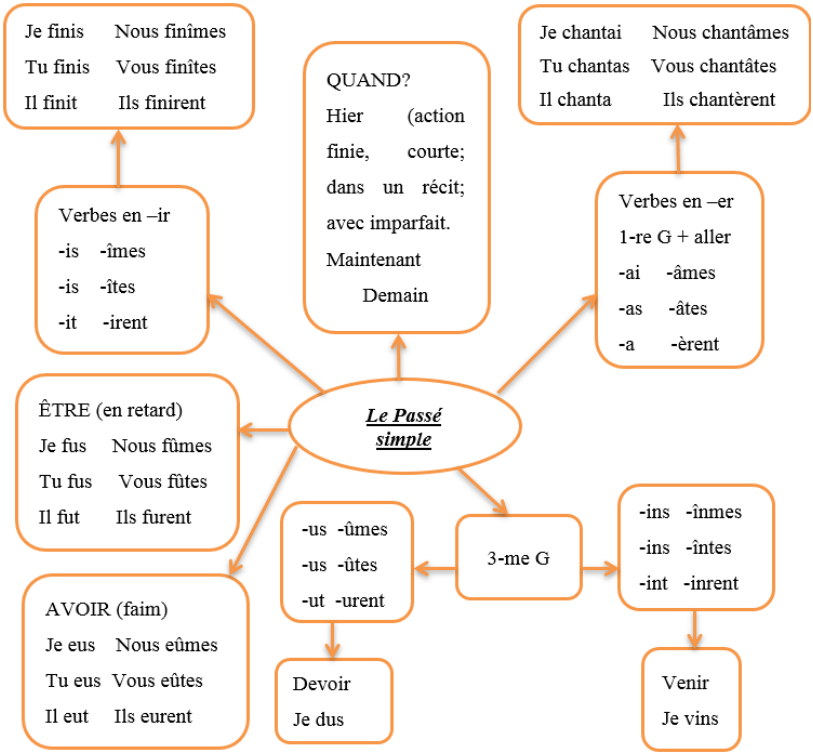

Рис. 2

Заключение

Использование *методического приёма – кластеры* («гроздь»), технологии развития критического мышления помогает учащимся работать с информационным текстом, делает процесс чтения более осмысленным, учит выделять основные аспекты в изучаемой информации, формируют умения графически представлять результаты работы с текстом, анализировать, увязывая новое знание с уже имеющимися представлениями.

В связи с введением единого государственного экзамена (ЕГЭ), грамматика стала объектом контроля. Суть заданий – в правильном выборе формы слова, времени, залога, управления. Чтобы успешно справиться с этими заданиями, учащиеся должны знать правила и иметь практику в применении знаний по грамматике.

Основная цель современного учителя – выбрать методы и формы организации учебной деятельности учащихся, которые оптимально соответствуют поставленной цели ФГОС основного общего образования ученика.

Список литературы

1. Комарова И.С. Развитие критического мышления на уроках иностранного языка в свете ФГОС // Молодой ученый. – 2016. – №21. – С. 999–1002 [Электронный ресурс]. – Режим доступа: https://moluch.ru/archive/125/34843/ (дата обращения: 21.12.2017).
2. Обучение коммуникативной грамматике иностранного языка [Электронный ресурс]. – Режим доступа: http//festival.1september.ru/articles/312423
3. Роль и место грамматики в процессе преподавания иностранного языка [Электронный ресурс]. – Режим доступа: http//festival.1september.ru/articles/557146
4. Чернова Г.М. «Секреты успеха» урок французского языка. – М.: Просвещение, 2007.
5. Заир-Бек С.И. Развитие критического мышления на уроке / С.И. Заир-Бек, И.В. Муштавинская. – М.: Просвещение, 2004.

Мазманян Елена Рудиковна
учитель начальных классов
МБОУ «СОШ №13» г. Белгорода
г. Белгород, Белгородская область

КОНСПЕКТ УРОКА ЛИТЕРАТУРНОГО ЧТЕНИЯ (3 КЛАСС)

Аннотация*: в данной статье представлен конспект урока, посвященного стихам о Родине С.А. Есенина. Автором четко обозначены цель и задачи урока.*

Ключевые слова*: литературное чтение, конспект, урок, Сергей Есенин, стихи, Родина.*

Составление плана-конспекта урока по литературному чтению
УМК «Начальная школа 21 века» Л.А. Ефросинина

Класс: 3 «В».

Тема урока: С.А. Есенин. Стихи о Родине (отрывки).

Тип урока: урок изучения новых знаний.

Цель: создать условия на уроке для организации деятельности учащихся по изучению творчества С.А. Есенина, со стихотворениями о Родине.

Задачи:

1) предметные – содействовать формированию навыка эстетического слушания и восприятия поэтического текста; развитию творческого воображения и фантазии; развитию умений находить в тексте образные средства и определять их авторское назначение; выражению личностного отношения к прочитанному, развитию выразительности чтения, формированию читательских умений учащихся (пониманию авторского отношения, образов, рисуемые автором в стихотворении, смысла или идеи); формированию личностных УУД – начальные представления о нравственных понятия: патриотизм, героизм и защита Родины, отвага и смелость, ответственность человека за свою судьбу, великодушие и совестливость;

2) метапредметные – способствовать формированию универсальных учебных действий (УУД):

– регулятивных – принимать установленные правила работы с текстом, работать со словарями учебника; проявлять инициативу при ответе на вопросы и при выполнении заданий;

– познавательных – определять тему и главную мысль литературного произведения; самостоятельно находить в тексте ответ на заданный вопрос;

– коммуникативных – использовать различные речевые средства для передачи своего впечатления; принимать участие в групповом обсуждении заданий.

Оборудование урока: учебник «Литературное чтение» Л.А. Ефросинина 3 класс часть 2; презентация; рабочая тетрадь №2.

Таблица

Ход урока

Название этапа урока	Время	Содержание деятельности учителя	Деятельность учащихся	Используемые методы и приемы	Качества навыка чтения
1. Организационный момент	4 мин	Долгожданный дан звонок – Начинается урок. Каждый день – всегда, везде, На занятиях, в игре, Смело, чётко говорим И тихонечко сидим. 1. Постановка правильного речевого дыхания. *Упражнение* «*Задуй свечу*». – Сделайте глубокий вдох и разом выдохните весь воздух. Задуйте одну большую свечу. А теперь представьте, что на руке стоят три свечки. Сделайте глубокий вдох и выдохните тремя порциями, задувая каждую свечку. Представьте, что перед вами именинный пирог. На нём много маленьких свечей. Сделайте глубокий вдох и постарайтесь задуть как можно больше маленьких свечей, сделав максимальное количество коротких выдохов. 2. Развитие интонационной выразительности речи. Выразительное чтение скороговорки. *От топота копыт пыль по полю летит.* Произнесение скороговорки с разной интонацией, (радость, грусть).	Проверяют готовность к уроку Выполняют упражнения (говорим всегда на выдохе)	Слайд 2	Беглость Выразительность

2. Подготовительная работа перед чтением художественного текста	7 мин	1. *Формулирование учащимися темы урока и постановка задач*. – Расшифруйте слово, расположив цифры в порядке возрастания. С Н Е И Е Н 2 6 3 5 1 4 – Правильно! Знакомы ли вы с его творчеством? Какие произведения вы читали? – А вот какие произведения Есенина мы сегодня будем изучать, вы узнаете, отгадав загадку: *Люблю поле и березки,* *И скамейку под окном,* *Заскучаю – вытру слезки,* *Вспоминая о родном.* *Никуда я не уеду,* *Буду здесь работать, жить,* *Сердцу место дорогое* *Буду я всегда любить!* *Место это знаю я,* *А вы знаете, друзья? (Родина)* – Молодцы, ребята! – Откройте содержание учебника определите, на какой странице находится произведение? – Рассмотрите материал к уроку и определите задачи своей деятельности? *2. Рассказ о творчестве поэта*. – Сергей Александрович Есенин (1895–1925 гг.) Родился Сергей Александрович Есенин под Рязанью, в селе Константиново. Родители его были бедными крестьянами, они отдали сына на воспитание в семью деда (отца матери будущего поэта).	Отвечают на вопросы Высказывают своё мнение	Слайд 3 Слайд 4 Работа с учебником Слайд 5 Слайд 6	

		В раннем детстве полюбил Сергей Есенин родную русскую природу – он чувствовал себя частью этой природы. Потому как-то особенно светлы, чисты, мелодичны его стихи о природе. *А писать он начал рано – в девять лет*. *Тема Родины – главная в творчестве Сергея Есенина* и она тесно переплетается с темой природы. Сергей Александрович Есенин прожил короткую (30 лет), но очень непростую жизнь. А село Константиново на Рязанщине сейчас называется Есенино. Старшие хотели, чтобы он стал учителем, но сам Есенин мечтал о литературе. Он уехал в Москву, слушал лекции в народном университете. Первая книга стихов Сергея Есенина – «Радуница» – вышла в 1916 году (когда ему был 21 год) и была доброжелательно принята читателями. Он стал популярным поэтом. Есенина отличают необыкновенная искренность, удивительная чуткость к земным краскам, простота и прозрачность стиха. 3. Работа с выставкой книг поэта – Рассмотрите книги С.А. Есенина, которые я взяла в школьной библиотеке. – Как вы думаете, ребята можно ли по обложке узнать, о чем эта книга? – Вы можете сходить в библиотеку и взять книгу со стихотворениями Есенина.			

3. Первичное чтение текста	3 мин	Послушайте отрывки стихотворений о Родине. – Подумайте, какое настроение автора передается в стихотворениях?	(ликующее; восторженное; шутливое; печальное; веселое; праздничное; радостное; спокойное; мечтательное; грустное)	Фронтальный опрос	Правильность
4. Беседа после первичного чтения	2 мин	1. Беседа по вопросам: – Какие чувства вы испытали после чтения отрывков стихотворений? – Какие картины вы представили себе, слушая стихотворения?	(гордость, восхищение, восторг, любовь, грусть, ликование)	Фронтальный опрос	Сознательность
5. Повторное чтение стихотворения	5 мин	1. Прочитайте стихотворение еще раз неторопливо. – Какие слова вам не понятны или вызвали у вас затруднения? (*Рать, кинь, рай*) – Найдите, пожалуйста, в словаре эти слова. *Рать – войско.* *Кинь – брось, оставь.* *Рай – красивое приятное место.*		Словарная работа	Правильность Сознательность
6. Физкультминутка	2 мин	*Все ребята дружно встали* Все ребята дружно встали *(Выпрямиться)* И на месте зашагали. *(Ходьба на месте.)* На носочках потянулись. *(Прогнуться назад, руки положить за голову.)* Как пружинки мы присели *(Присесть.)* И тихонько разом сели. *(Выпрямиться и сесть.)*		Слайд 7	

7. Анализ художественного произведения	10 мин	*1. Беседа по вопросам*: Прочитайте отрывки стихотворений ещё раз. – Как поэт относится к Родине? Как он её называет? Найдите и прочитайте в тексте. – В каких словах слышится гордость за свою Родину, грусть? Прочитайте, передавая чувства поэта. – Как поэт говорит о грусти матери, о радости тех, кто любит его. Найдите и прочитайте в тексте. – Какие художественно-выразительные средства использует автор в стихотворении? (Олицетворение, сравнение) – Что такое сравнение? *(Сравнение – это изобразительный прием, основанный на сопоставлении явления или понятия с другим явлением или понятием с целью выделить какой-либо особо важный в художественном отношении признак объекта сравнения)* – Что такое олицетворение? (*Олицетворение – это наделение предмета или явления природы признаками и свойствами живого*.) – Найдите олицетворения в тексте. *(долго петь и звенеть пурге; стережёт клён; золотою лягушкой луна; целует дождь*) *2. Работа над выразительностью чтения*. – С какой интонацией нужно читать стихотворения? – Какие чувства нужно выражать при чтении? *(Конкурс на лучшего чтеца)*	Учащиеся выполняют задания учителя.	Выборочное чтение Фронтальный опрос	Выразительность Сознательность Выразительность

8. Творческая работа	5 мин	– Откройте рабочую тетрадь на стр. 39 упражнение №1, №2 (работа в группах) *1.* …Если крикнет рать святая: «Кинь ты_____, живи в раю!» Я скажу: «Не надо рая, Дайте_____ мою». *(Русь, родину)* *2.* Золотою_____ луна _____ на тихой воде. Словно_____, седина У отца_____ в бороде. *(Лягушкой, распласталась, яблонный цвет, пролилась)*	Выполнение задания	Работа в рабочих тетрадях	Сознательность
9. Обобщающая беседа	2 мин	– Творчество, какого автора мы сегодня изучали? – О чем писал С.А. Есенин? – Что же такое Родина?		Фронтальный опрос	Сознательность
10. Информация о домашнем задании	1 мин	– Постарайтесь дома научиться так, читать стихотворение, чтобы передать чувства, вложенные автором в это стихотворение. – Выучите один из отрывков наизусть.			
11. Рефлексия	1 мин	– Оцените свою деятельность на уроке с помощью «Светофора» (зелёный – все понятно, желтый – есть затруднения, красный – много непонятного – карточки данных цветов даны учащимся еще до урока).	Осуществляют самооценку	Слайд 8	
12. Итог урока	1–2 мин	– С чем мы познакомились и чему мы учились на уроке? *(познакомились с отрывками стихотворений о Родине С.А. Есенина; учились выразительно читать)* – Какие мысли, чувства пробудил в вас урок?		Фронтальный опрос	

Муртузалиев Тимур Чамсыевич
студент
Проскурина Елена Федоровна
старший преподаватель

Южно-Российский институт управления (филиал)
ФГБОУ ВО «Российская академия народного хозяйства
и государственной службы при Президенте РФ»
г. Ростов-на-Дону, Ростовская область

ВЛИЯНИЕ ФИЗИЧЕСКОЙ АКТИВНОСТИ И ЗАНЯТИЙ СПОРТОМ НА УМСТВЕННУЮ ДЕЯТЕЛЬНОСТЬ СТУДЕНТОВ

Аннотация*: в статье описано взаимодействие физической и умственной деятельности и рассмотрена важность развития данных видов деятельности. В работе также выявлена связь между умственными нагрузками студентов и занятиями физической культурой, которая способствует улучшению работоспособности молодежи в процессе их обучения в учебных заведениях.*

Ключевые слова*: физическая культура, умственная деятельность, физическая деятельность, здоровье, спорт, обмен веществ.*

Как известно, одним из главных составляющих здорового образа жизни является физическая активность. Данный вид деятельности очень полезен для человека, ведь он влияет на здоровье, выносливость и силу организма. Но также следует сказать, что занятия спортом благоприятно влияю и на умственную деятельность человека.

Достаточно востребованным и актуальным направлением научных исследования является изучение учебной нагрузки в психофизиологических и социально-психологических аспектах. Одним из условий формирования и совершенствования механизмов адаптации к умственным нагрузкам является двигательная активность, которая может выступать как оптимизирующий и как дезадаптивный фактор – при нерациональном ее применении. Физическая активность перестраивает различные функции организма, воздействуют на умственную работоспособность, внимание, объем переработанной информации [1].

Известно, что студенты первого курса сильнее других подвержены стрессу и переутомлению. Это связано с тем, что они еще не адаптировались и не привыкли к новой жизни. Поэтому занятия физической культурой играют для них довольно важную роль, ведь они способствуют эмоциональной, физической и умственной разгрузке организма. Также не стоит забывать о благоприятном влиянии физической активности на организм: улучшается тонус мышц, кровообращение и, следовательно, повышаются показатели умственной деятельности.

Важно также заметить, что рационально подобранная физическая нагрузка до, в процессе и после окончания интеллектуальной деятельности непосредственно влияет на интенсивность работоспособности головного мозга.

Оптимально подобранный режим двигательной активности, физические упражнения, положительно влияют на психические процессы, формирование умственной устойчивости к напряженной интеллектуальной деятельности. Всякая двигательная активность приводит к повышению обменных процессов в организме. А правильно подобранные нагрузки увеличивают умственную и физическую работоспособность. Однако нельзя забывать, что резкое значительное увеличение объема и интенсивности интеллектуальной и физической активности вызывает у человека быстрое утомление, и снижение эффективности труда. В этом случает скорость переработки информации уменьшается, память ухудшается, а новый теоретический материал усваивается хуже. Появление утомления является сигналом, который предупреждает о наступлении перенапряжения организма [2].

Динамика учебного процесса с его неравномерностью распределения нагрузок и интенсификацией во время экзаменационной сессии является своего рода испытанием организма студентов. Происходит снижение функциональной устойчивости к физическим и психоэмоциональным нагрузкам, возрастает негативное влияние гиподинамики, нарушений режимов труда и отдыха, сна и питания, интоксикации организма из-за вредных привычек, возникает состояние общего утомления, переходящее в переутомление [3].

Позитивный характер изменений умственной работоспособности достигается во многом при адекватном для каждого индивида использовании средств физической культуры, методов и режимов воздействия. Обобщёнными характеристиками эффективного внедрения средств физической культуры в учебный процесс, обеспечивающих состояние высокой работоспособности студентов в учебно-трудовой деятельности, являются: длительное сохранение работоспособности в учебном труде; ускоренная врабатываемость; способность к ускоренному восстановлению; малая врабатываемость функций, несущих основную нагрузку в различных видах учебного труда; эмоциональная и волевая устойчивость к сбивающим факторам; средняя выраженность эмоционального фона; снижение физиологической стоимости учебного труда на единицу работы [4].

Список литературы

1. Любаев А.В. Влияние физических упражнений на умственную деятельность студентов и их взаимосвязь // Молодой ученый. – 2015. – №18.

2. Виленский В.И. Физическая культура студента. – М.: Гардарики, 2005.

3. Булич Е.В. Физиолого-гигиеническая характеристика влияния занятий физическим воспитанием на умственную работоспособность и психоэмоциональную устойчивость студентов. Ученые записки. – СГУ, 2011.

4. Абаскалова Н.П. Теория и практика формирования здорового образа жизни учащихся и студентов в системе «школа – вуз»: Автореф. дис. … д-ра пед. наук. – Барнаул, 2004.

Мутагирова Оксана Леонидовна
студентка
Мельниченко Янина Ивановна
канд. психол. наук, старший преподаватель

Альметьевский филиал
ЧОУ ВО «Казанский инновационный
университет им. В.Г. Тимирясова (ИЭУП)»
г. Альметьевск, Республика Татарстан

ОРГАНИЗАЦИЯ ПРОВЕДЕНИЯ ГОСУДАРСТВЕННЫХ ПРАЗДНИКОВ КАК СРЕДСТВО ПАТРИОТИЧЕСКОГО ВОСПИТАНИЯ ДОШКОЛЬНИКОВ

Аннотация*: данная статья посвящена проблеме патриотического воспитания дошкольников. В работе представлен анализ понятия «патриотическое воспитание».*

Ключевые слова*: патриотизм, патриотическое воспитание, дошкольники, государственные праздники.*

Существенной психолого-педагогической проблемой в наше время является патриотическое воспитание дошкольников. С самого раннего детства ребенок обязан знать свой родной язык, гордиться своей национальностью, любить родной край, увлекаться его культурой и историей. Значительные изменения, произошедшие в стране за последние годы, и новые проблемы, связанные с воспитанием детей, обусловили переосмысление сущности патриотического воспитания, его места и роли в общественной жизни [3, с. 115].

Необходимо подметить, что работа по патриотическому воспитанию с детьми дошкольного возраста должна проводиться по тем программам, по которым работает дошкольное образовательное учреждение, так как патриотическое воспитание заключает в себя обучение и воспитание в их нераздельном единстве и рекомендует процесс штудирования правилами и нормами общепринятых отношений между ребенком и обществом. При подборе материала по патриотическому воспитанию необходимо учитывать возрастные особенности детей, их умение и желание играть, их особую восприимчивость. Также необходимо учитывать то, что дети дошкольного возраста руководствуются в отношении к действительности эмоциями и бессознательными стремлениями. Хотелось бы заметить, что глубина и стабильность впечатлений снабжается яркостью и чистотой эмоциональных реакций, которые принимает ребенок [4, с. 200].

Следует подчеркнуть, что процесс патриотического воспитания следует начинать в раннем дошкольном возрасте. В дошкольную пору совершается формирование всех основ личности дошкольника, созревание его эмоций, чувств, мышления. У детей создается чувство сознания себя в окружающем мире. Данный отрезок жизни ребенка особенно благоприятный для психологического воздействия. Самым существенным моментом

в воспитании дошкольника является то, что у них вырабатывается стабильный интерес к постижению и способности чувствовать значимость своего учения [2, с. 200].

Также в ходе изучения научно-педагогической литературы выявили, что на своеобразие патриотического воспитания детей дошкольного возраста оказывают влияние: специфика деятельности воспитателя, традиции образовательного учреждения, особенности детей дошкольного возраста, их индивидуальность.

Воспитательно-образовательная работа в детском саду по патриотическому воспитанию должна быть направлена на интеграцию различных видов детской деятельности, где самым существенным моментом является праздник [1, с. 256].

В исследовании рассматривалась работа с дошкольниками по патриотическому воспитанию. В свете концепции системного понимания воспитателя, проведение праздников в патриотическом воспитании дошкольников, играет ведущую роль. Организация праздников включает в себя ряд разнообразных действий: игра, общение, а также патриотическое просвещение.

Для реализации проведения праздника педагогу необходимо распланировать свою деятельность и деятельность детей. Педагог определяет перед собой задачу проведения праздника, после этого разрабатывает план. В плане праздника педагог предусматривает обогащение дошкольников новыми знаниями, а также закрепление существующих знаний. Также педагогу необходимо организовать детскую деятельность и обеспечить ее разнообразие, развить творческий потенциал, а также привлечь родителей к его реализации [5, с. 128].

Таким образом, анализ определений позволил сделать вывод, что большинство исследователей понимают под патриотическим воспитанием, прежде всего, воздействие на личность с целью развития патриотических чувств, или качеств.

Список литературы

1. Алешина Н.В. Патриотическое воспитание дошкольников. – М.: ЦГЛ, 2015. – 256 с.

2. Александрова Е.Ю. Система патриотического воспитания в ДОУ. – Волгоград: Учитель, 2016. – 200 с.

3. Кирилина М.А. Патриотическое воспитание // Дошкольное воспитание. – 2015. – 115 с.

4. Маркушин С.Е. Воспитание патриотизма как педагогическая проблема // Вестник ОГУ. – 2011. – №11 (ноябрь). – С. 196–200.

5. Писарева А.Е. Патриотическое воспитание в ДОУ: Методическое пособие / А.Е. Писарева. – М.: ТЦ Сфера, 2014. – 128 с.

Савельева Яна Юрьевна
воспитатель
МАДОУ г. Хабаровска «Д/С КВ №128»
г. Хабаровск, Хабаровский край

ПОЗНАВАТЕЛЬНАЯ АКТИВНОСТЬ ДЕТЕЙ СТАРШЕГО ДОШКОЛЬНОГО ВОЗРАСТА: СУЩНОСТЬ И ТЕХНОЛОГИИ РАЗВИТИЯ

***Аннотация**: в статье рассматриваются сущность познавательной активности, ее основные компоненты. Формулируются причины необходимости развития познавательной активности у детей, выделяются основные технологии развития познавательной активности.*

***Ключевые слова**: познавательная активность, познавательная деятельность, самообразование, воспитательная среда, воспитывающая среда, образовательные организации, инструменты образования, инструменты воспитания ребенка, технологии развития познавательной активности.*

Феномен познавательной активности исследуется с давних времен. Актуальность понимания развития инструментов и технологий познавательной активности в детском возрасте обуславливается тем, что в отличие от объема знаний, наличие у ребенка способности к познанию мира, к саморазвитию позволяет более высокими темпами развиваться как личность и формировать мировоззренческие основы.

Познавательная активность понимается как:

– самостоятельная, инициативная деятельность ребенка, направленная на познание окружающей действительности [5];

– самостоятельная деятельность по добыванию нужной информации, вычленению проблем и поиску путей их решения [7];

Считаем, что важным элементом в феномене «познавательная активность» является способность ребенка формулировать цели и задачи, ставить вопросы и находить ответы на них. Это могут быть вопросы, способные немного расширить интеллектуальное пространство ребенка. Но важность заключается именно в самостоятельной формулировке и наличия стимулов и мотивов к нахождению решения.

О.Г. Шишкова не разграничивает понятия «познавательная активность» и «самостоятельность» [8]. Мы согласны с данной точкой зрения. Интересной является точка зрения Д. Б. Богоявленской, использующей терминал «интеллектуальная активность», вместо «познавательной активности». Под «интеллектуальной активностью» ученый понимает личностное свойство, меру интеллектуальной инициативы [6]. Однако считаем, что термин «интеллектуальная» несколько сужает круг вопросов, решаемых через категорию «познавательная активность». Познавательная активность ребенка в саморазвитии, как в интеллектуальном плане, так и в эмоциональной плане, в физическом плане. Т.е. считаем, что категория «познавательная активность» шире, нежели категория «интеллектуальная активность и включает ее.

Нами сформулирована модель познавательной активности, которая представлена ни рисунке 1.

Рис. 1. Модель познавательной активности

Выявляя сущность познавательной активности, ряд исследователей определяют ее как личностное образование:

– выражающее интеллектуальный отклик процесса познания [1];

– определяющий количественные характеристики познавательной деятельности [2];

– образующееся в результате формирования в процессе деятельности личностных образований, выражающихся в стремлении к самопознанию и саморазвитию и обуславливающих качественную характеристику деятельности [5];

Признаки познавательной активности:

– отношение к содержанию, характеру учебно-познавательной деятельности [3; 8];

– стремление к самопознанию, саморазвитию, саморегуляции, самоорганизации, самоконтролю, самооценке [6];

– стремление к учению, умственное напряжение и проявление волевых усилий [8];

– устойчивый интерес к поиску новых знаний, готовность к поисковой деятельности [6];

– творческая реализация приобретенных знаний и умений [6].

Источником формирования познавательной активности у человека является любопытство, которое присуще ребенку с самого рождения в той или иной степени. Ребенок в дошкольном возрасте стремится узнать что-то новое. Открыть себя и окружающий мир с различных сторон. Таким образом, реализуется потребность в самопознании и в саморазвитии маленького человека с самого рождения.

Познавательная активность формирует не только интеллектуальную сферу, но и психическую, эмоциональную сферу дошкольника. Ребенок, рефлексируя, осознавая как те или иные его действия или эмоции воспринимаются другими людьми, как взрослые, так и дети реагируют на его поведение в эмоциональном плане, формирует для себя точки опоры и развивает стереотипы «правильного» поведения.

Рассмотрим инструменты и технологии, которые позволяют ребенку развивать познавательную активность:

1. Наблюдение – осознанное и неосознанное восприятие дошкольником, ребенком окружающей действительности, а также формирование в процессе такого восприятия мировоззренческой позиции и отношения к происходящему.

2. Демонстрация – целенаправленное представление ребенку фактов, действий, сюжета, событий, способствующих развитию его интеллектуальной и эмоциональной сферы.

3. Словесные методы – объяснение тех или иных событий или фактов, чтение литературы, рассказы.

Вышеперечисленные методы можно отнести к пассивным. Их эффективность, как правило, не велика. Для повышения эффективности и результативности познавательной деятельности ребенка необходимо включение его эмоциональной сферы, а также деятельное включение в реализацию тех или иных процессов. Это достигается через использование активных методов, получивших в последнее время свое распространение [3; 7; 9]:

4. Выполнение упражнений – целенаправленные действия ребенка под контролем воспитателя и (или) учителя) для достижения определенной цели или решения определенной задачи.

5. Игровые методы, в том числе ролевые игры – сюжетно целевое действие, позволяющее эмоционально вовлечь ребенка в реализацию.

6. Метод экспериментов и опытов – методы, основанный на выявлении противоречия, формировании гипотезы, разработке процесса решения противоречия, включения в процесс и наблюдения и анализ результатов, позволяющих подтвердить либо опровергнуть гипотезу.

Главное достоинство использования в дошкольном учреждении метода экспериментирования состоит в том, что в процессе эксперимента достигается следующее:

– дети получают современные представления о разных сторонах объекта, который они изучают, о его взаимоотношениях с другими объектами и с окружающей средой;

– память ребенка постоянно развивается и обогащается, усиливаются его мыслительные процессы, в связи с тем, что систематически возникает необходимость выполнять анализ, синтез, сравнение и классификацию, обобщение и экстраполяцию;

– более активно обогащается речь ребенка, так как ему важно давать отчет об увиденном, рефлексировать, формулировать выявленные закономерности и выводы;

– происходит накопление фонда интеллектуальных приемов и операций, которые рассматриваются как умственные умения;

– эксперименты с детьми важны для формирования самостоятельности, цели, способности трансформировать предметы и явления для достижения определенного результата.

– в процессе экспериментальной деятельности развиваются эмоциональные сферы ребенка, развиваются творческие способности, формируются рабочие навыки, укрепляется здоровье за счет повышения общего уровня физической активности.

Спектр активных методов развития познавательной деятельности расширяется, появляются различные вариации. Они позволяют ребенку самому подойти к решению. Скорректировать процесс достижения целей, влиять как на сам процесс, так и на постановку целей и задач. Тем самым, ребенок формируется как личность, способная подходить к решению проблем системно.

Особое внимание заслуживает ментальная арифметика как метод, позволяющий развивать познавательную активность ребенка.

Ментальная арифметика приписывается новым методам развития интеллекта детей. Данному методу около пяти тысяч лет. Отправной точкой является изобретение счетов в Китае. Разработка деревянного «калькулятора» длилась веками. В XVI веке в Японии появилась доска для подсчета сорбетов – инструмент, который был включен в список всемирного наследия [8].

В японских школах ментальная арифметика является частью общей учебной программы. Методика успешно прошла испытания в 60 странах. В Российской Федерации более 70 учебных центров (например, «Чудошкола», «Собос» и другие), ментальная арифметика дополняет традиционное образование [9].

На курсах ментальной арифметики дети работают с воображаемыми отчетами, начинают воспринимать математические проблемы как образы и активно вовлекают в работу правое полушарие. В ходе обучения улучшаются центры, отвечающие за интеллектуальные навыки. Следовательно, повышается познавательная активность ребенка.

Основным достоинством метода «ментальная арифметика» является включение видеоматериалов и интеллектуальных игр, которые развивают осознанность и творческие способности детей, направленные на полную работу правого и левого полушария головного мозга. Развитые интеллектуальные способности детей являются прочной основой для успешного обучения и для их творческого развития.

Список литературы

1. Ананьев Б.Г. Человек как предместье познания. – СПб.: Питчер, 2015. – С. 25.

2. Бобрсова И.А. Развитие познавательной активности студентов в образовательном процессе педагогического вуза: Дис. … канд. пед. наук. – СПб., 2017. – 142 с.

3. Богоявленская Д.Б. Интеллектуальная активность каик проблема творчества. – Ростов н/Д, 2016.

4. Голикова Д.Б. Общение и познавательная активность у дошкольников / Д.Б. Голикова // Вопросный психологии. – 2017. – №1. – С. 14–17.

5. Клименко Л.Н. Развитие познавательной активности студентов турвуза в процессе проектной деятельности: Автореф. дис. … канд. пед. наук. – М., 2016. – 27 с.

6. Каспирова Г.М. Словарь по педагогике / Г.М. Каспирова, А.Ю. Каспиров. – М.: ИКЦ «МараТь» 2015. – 448 с.

7. Лисина М.И. Развитие познавательной активности детей в ходче общения сок взрослыми и сверстниками / М.И. Лисина // Вопросы психологии. – 2017. – №4. – С. 18–35.

8. Царев С.А. К вопросу о педагогических ресурсах ментальной арифметики в подготовке детей к социальному взаимодействию / С.А. Царев, Р.Ш. Царева // Современные проблемы науки и образования. – 2018. – №4.

9. Шишкова Т.И. Активизация учения школьников / Т.И. Шишкова. – М.: Педагогика, 2015. – 209 с.

Судак Ирина Григорьевна
заместитель директора
Ефременко Ольга Фёдоровна
учитель начальных классов
Выгоренко Надежда Васильевна
учитель начальных классов

МБОУ «Гимназия №22» г. Белгорода
г. Белгород, Белгородская область

ПРОЕКТНАЯ ДЕЯТЕЛЬНОСТЬ МЛАДШИХ ШКОЛЬНИКОВ

***Аннотация**: статья посвящена развитию познавательных способностей посредством проектной деятельности. Показано, что проектная деятельность может стать средством развития познавательных способностей при условии системной работы.*

***Ключевые слова**: проект, проектная деятельность, метод проектов.*

Федеральные образовательные стандарты (ФГОС) поставили перед учителями новые цели: создание такой обучающей среды, которая мотивировала бы обучающихся находить сведения свободно, при этом и работать с данным потоком информации. Применение новых нынешних путей к учению, а также познание информационно-коммуникационных технологий в современной общеобразовательной школе, способствует реализации данных целей.

Главной основой в нынешнем стандарте значится личностный результат обучения, воспитание ребенка. Важно, что в новом стандарте претерпела изменения оценка качества образования.

Проектная работа в начальных классах стала более качественной и продуктивной, благодаря использованию информационных технологий (ИКТ).

ИКТ в проектной работе создаёт условия освоению более новых подходов работы со всевозможными источниками информации (Internet, мультимедиа энциклопедии и пр.), при чём повышается информационная компетентность. В ходе данной работы у детей растёт интерес к школьным предметам. Компьютер выступает как средство, с помощью которого ребёнок может решить любую задачу очень быстро и правильно. А значит, решается одна из главных проблем отрицательного отношения к учебе – неуспех, чаще всего возникающим из-за непонимания, а также большими пробелами в учёбе ребёнка.

Актуальность темы выражена быстрым ростом всевозможной информации в информационном мире, а также быстрым развитием ИКТ, без которых уже невозможно представить работу, как преподавателя, так и ученика. А для того, чтобы приспособиться в жизни, стать нужным специалистом, приходится учиться самостоятельному исследованию, уметь добывать нужные знания и умения, как можно быстрее изучить все возможности ИКТ.

Проект – сочетание шагов, устраивающий учителем и свободно выполняемый детьми, завершающий созданием какого-либо творческого продукта.

Метод проектов – сочетание разнообразных методов, которые разрешают всевозможную задачу в ходе самостоятельной деятельности учащихся, и при этом, имеет конечный итог с предстоящей презентацией.

Метод проектов ведёт к разрешению какой-либо задачи, которая предполагает, с одной стороны, применение всякого рода методов, с другой – объединение знаний, умений из различных областей науки, техники, технологии. В основании проектных действий стоит развитие познавательных навыков обучающихся, умений самостоятельно использовать свои знания, умения, ориентироваться в большом потоке информации, а также развитие логического мышления. Итоги всех сделанных проектов должны быть, что называется «осязаемыми», т.е., если теоретическая проблема, то конкретное ее решение, если практическая – конкретный результат, готовый к использованию.

Проектная практика детей – это учебно-познавательная, творческая и игровая деятельность, направленная на результат. При чём главное в проектном участии – это исход действий проекта, который представляет ребёнок на презентации своей работы.

При желании ребёнка заниматься проектной работой, учитель должен учесть возрастные и психолого-физиологические особенности школьников.

При отборе идеи проекта нужно исходить из сути изучаемых предметов ребёнка. Предмет обсуждения должен быть хорошо знакомым и располагаться в близкой области знаний ученика. Желательно выбирать тему проекта из личностно значимой или социально значимой области. Всем нам, конечно, известно, что круг социально значимых задач, с которыми могли бы встретиться ученики начальной школы, слишком узок, а их знания о таких проблемах, наверняка, небольшие.

Продолжительность проектной работы, обычно, определяется сложностью выполнения данного проекта. Иногда можно обойтись одним уроком (или сдвоенными уроками), одной – двумя неделями (это урочно-внеурочные занятия).

Чтобы ребёнку легче создать проект, учитель использует наводящие вопросы, при ответе которых, ученик приходит к какому-то выводу, итогу.

Во время работы над проектом хорошо бы посетить с младшими школьниками прогулки, где ребёнок может понаблюдать, сделать выводы, съездить на экскурсии, поучаствовать в социально значимых акциях. В этом направлении имеют большой интерес опросы, анкетирование учащимися нужных людей, для которых предназначен выполняемый детский проект. Например, участники – ветераны ВОВ, знаменитые люди региона или города.

Большой подготовки предусматривает финальный этап – защита проекта. Этот этап представляет собой итог труда. Учитель должен высказать своё отношение к работе. А также и ребёнок сделает самоанализ своей проектной деятельности. Поэтому, ребёнку потребуется помощь в виде наводящих вопросов по выполнению проекта. Перед представлением работы, предшествует большая подготовка (это презентация с рассказом о

выполненной работе. Чаще всего, представление проектов проходит в виде демонстрации тех изделий, которые они создали.

После представления проекта свой продукт можно презентовать людям, чьи потребности изучали дети.

Очень важно, чтобы ребята почувствовали потребность в том труде, который они провели. Нужно создать праздничную обстановку для ребёнка, чтобы все поняли, что проектная работа доставила радость всем окружающим.

Немаловажно, чтобы оценка представленных проектов, должна нести стимулирующий характер. У ребёнка должно быть появиться желание заниматься проектной деятельностью в будущем. Поэтому, при оценке нескольких проектов, потребуется несколько номинаций награждения детей. Взрослым нужно постараться, чтобы каждый проект «победил».

Проектная деятельность в нынешнее время всё больше привлекает учащихся. Ведь это интересно, занимательно и когнитивно. Работы становятся разнообразнее. Дети с большим энтузиазмом включаются в проектную деятельность. Каждый проект – это индивидуальное, уникальное произведение ребёнка, в котором заключается личностное знание.

Список литературы

1. Конышева Н.М. Проектная деятельность младших школьников на уроках технологии: Книга для учителя начальных классов / Н.М. Конышева. – Смоленск: Ассоциация 21 век, 2006. – 42 с.

2. Трутнева Т.П. Проектная деятельность с использованием ИКТ [Электронный ресурс]. – Режим доступа: https://nsportal.ru/nachalnaya-shkola/materialy-mo/2010/12/04/ (дата обращения:18.10.2017).

Ткач Любовь Владимировна
воспитатель первой категории
Д/С СП МБОУ «СОШ №50» г. Белгорода
г. Белгород, Белгородская область

ФОРМЫ СВЯЗИ МЕЖДУ ПРОЦЕССОМ ВООБРАЖЕНИЯ И РЕАЛЬНОСТЬЮ У ДЕТЕЙ СТАРШЕГО ДОШКОЛЬНОГО ВОЗРАСТА

Аннотация*: в статье рассмотрена общность приоритетов творческого развития старших дошкольников. Главный вектор в решении специфических задач развития творческого потенциала ребенка в каждой образовательной области реализуют основные структурные компоненты этого потенциала. Данная работа посвящена раскрытию сущности реализма воображения как одного из таких компонентов.*

Ключевые слова*: воображение, развитие воображения, образно-смысловое постижение, принципы строения вещей, принципы развития вещей, реализм воображения.*

Старший дошкольный возраст – это возраст, в котором процесс воображения уже проявляет самостоятельность, отстраняется от практической деятельности и начинает ее предопределять. Надо отметить, что вообра-

жение в этом возрасте объединяется с мыслительными процессами, совместно действуя при решении общих познавательных задач. Формируются следующие действия воображения: «создание замысла в форме наглядной модели, схемы воображаемого предмета, явления, события и последующее обогащение этой схемы деталями, придание ей конкретности, отличающей результаты действий воображения от результатов мыслительных действий» (О.М. Дьяченко) [3, с. 30].

Обратимся к трактовке термина «реализм воображения». Реализм воображения рассматривается автором как «способность к образно-смысловому постижению общих принципов строения и развития вещей – таких, как они есть на самом деле или могут быть» (Е.Е. Сапогова) [4, с. 78]. Далее автор продолжает, что «настоящее воображение всегда реалистично» [4, с. 79]. Возникает вопрос: возможен ли реализм воображения у детей старшего дошкольного возраста? Реализм воображения – это создание неких образов, которые не противоречат реальности, но не обязательно являются непосредственным воспроизведением всего увиденного ребенком в жизни.

Реализм воображения детей старшего дошкольного возраста является приоритетным при решении задач формирования активного воображения.

Автор О.А. Григорьева отмечает, что «процесс воображения ребенка почти никогда не возникает сам, без помощи, подсказки и участия старших в семье или в детском саду, поэтому одни и те же дети с одним взрослым показывают чудеса фантазии, а с другим – скудность» [2, с. 568]. То есть, человек, руководящий и направляющий процесс воображения, должен быть творчески одаренной личностью. Обратимся к исследованиям Л.С. Выготского, который выделяет четыре формы связи между воображением и реальностью.

Первая форма: любое воссоздание воображения всегда состоит из элементов, взятых из реальности и содержащихся в прежнем опыте ребенка. «Чем богаче опыт человека, тем больше материал, которым располагает его воображение» [1, с. 12]. Педагогически целесообразно признать необходимость расширения опыта ребенка-дошкольника. Следовательно, чем больше дошкольник в своей жизни увидел, услышал, пережил или усвоил, тем продуктивнее будет деятельность его воображения.

Вторая форма: это наиболее сложная связь «между готовым продуктом фантазии и каким-нибудь сложным явлением действительности» [1, с. 13]. То есть, умея соединять уже созданные определенные художественные образы с собственным накопленным жизненным опытом, ребенок создает свои новые индивидуальные картины и образы.

Третья форма: эмоциональная связь реальности с воображением. Связь эта реализуется двойственным образом. «Всякое чувство стремится воплотиться в определенные образы, т.е. эмоции, как бы подбирают себе соответствующие впечатления, мысли и образы» [1, с. 14]. Впечатления, не имеющие никакой взаимосвязи, однако, могут быть объединены на основе общего эмоционального сходства. Но, Л.С. Выготский отмечает, что «существует еще и обратная связь воображения с эмоцией, когда образы воображения порождают чувства» [1, с. 14]. Приведем конкретный пример: ребенок придумывает некий нереальный образ разбойника, но ребенок испытывает реальный страх к этому персонажу.

Четвёртая форма: воображаемые фантазии могут «представлять из себя нечто существующему предмету. Будучи воплощено человеком, сделавшись вещью, это новое начинает реально существовать в мире и воздействовать на другие вещи и на людей» [1, с. 16]. Считаем, что такое воображение может являться реальностью.

Таким образом, проанализировав психолого-педагогическую литературу, мы пришли к выводу, что в отношении старших дошкольников уместно употребить термин «реальность воображения».

Список литературы

1. Выготский Л.С. Воображение и творчество в детском возрасте [Текст] / Л.С. Выготский. – СПб.: Союз, 1997. – 96 с.

2. Григорьева, О.А. Особенности развития творческого воображения старших дошкольников [Текст] / О.А. Григорьева // Молодой ученый. – 2014. – №20. – С. 568–569.

3. Дьяченко О.М. Об основных направлениях развития воображения дошкольников [Текст] / О.М. Дьяченко // Вопросы психологии. – 2008. – №6. – С. 30–33.

4. Сапогова Е.Е. Вниз по кроличьей норе: метаморфоза и нонсенс в детском воображении [Текст] / Е.Е. Сапогова // Вопросы психологии. – 2007. – №2. – С. 78–80.

Трифонова Наталья Владимировна
учитель информатики и математики
Трифонов Сергей Викторович
магистр, учитель математики и информатики

МБОУ «СОШ №43» г. Белгорода
г. Белгород, Белгородская область

ФОРМИРОВАНИЕ ЭФФЕКТИВНОГО ОБРАЗОВАТЕЛЬНОГО ПРОСТРАНСТВА В РАМКАХ ВВЕДЕНИЯ ФГОС

***Аннотация**: в работе проанализировано понятие «единое образовательное пространство». Авторами также рассмотрено влияние внедрения ФГОС на педагога.*

***Ключевые слова**: образовательное пространство, единое образовательное пространство, ФГОС, образовательное учреждение, педагогическая деятельность.*

Пространство в образовательном учреждении, приспособленное для решения образовательных задач, существует внутри педагогической действительности, благодаря специально-организуемой деятельности, созданной взрослыми с помощью детей, служит делу развития детей. Активное образовательное пространство замечательно тем, что обеспечивает каждого ребенка возможностью выбора различных видов деятельности (учебной, художественной, спортивной, профилированной и др.), включением в них посредством диалога и самореализацией учащихся на принципах взаимообогащения, взаимоуважения, сотрудничества учителей, учеников, родителей и администрации, т.е. позитивным опытом совместной деятельности детей и взрослых. Превращение реальной окружа-

ющей среды в единое образовательное пространство возможно только целенаправленным путем. Главная особенность единого образовательного пространства состоит в том, что образовательный и воспитательный процессы взаимосвязаны.

Федеральные государственные образовательные стандарты включают требования к:

1) структуре основных образовательных программ, включающие требования к соотношению (объемам) составляющих основной образовательной программы, а также к соотношению обязательной части основной образовательной программы и части, которая формируется участниками образовательного процесса;

2) условиям реализации основных образовательных программ;

3) результатам освоения основных образовательных программ.

Основы ФГОС:

1. Запросы семьи, общества и государства.

2. Концепция духовно-нравственного развития и воспитания личности гражданина России.

3. Фундаментальное ядро содержания общего образования.

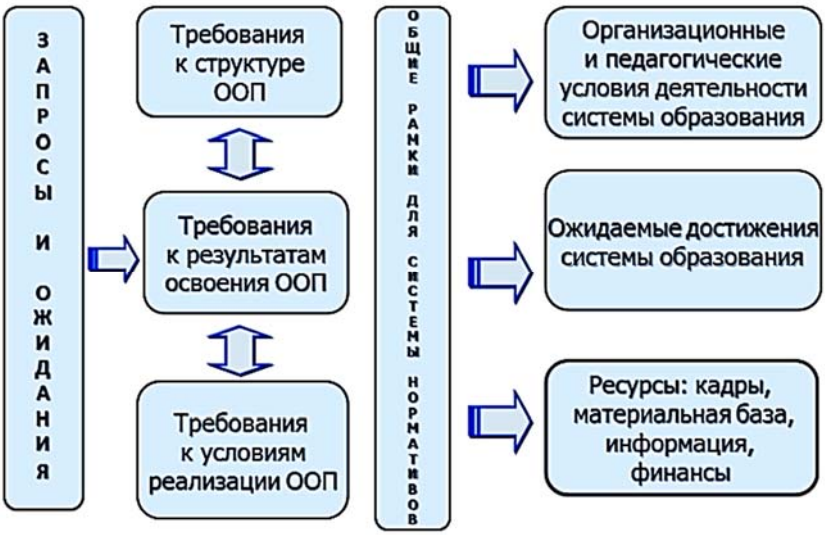

Рис. 1. Стандарты как совокупность трех систем требований

Влияние внедрения ФГОС на педагога:

– разнообразие программ и учебников;

– интенсивное развитие информационно-коммуникационных технологий;

– школьники, живущие в широком информационном пространстве;

– высокие требования родителей и работодателей к образовательному процессу и его результатам;

– активное участие общественности в управлении школой; введение ФГОС второго поколения начального общего образования.

Задача педагога состоит в том, чтобы максимально использовать воспитательные возможности единой образовательной среды и пространства, где функционирует образовательное учреждение; связать знания с интересами личности; помочь ребенку занять активную позицию в коллективе и заполнить образовательный процесс личностно, эмоционально окрашенными событиями; придать общественно-полезную направленность его индивидуальным увлечениям, способностям и потребностям; организовать совместную деятельность детей и взрослых; вызвать позитивные изменения в сознании воспитанников, проявляющиеся в эмоциональных реакциях, поведении, деятельности.

С другой стороны, задача педагога, психолога и родителя состоит в том, чтобы создаваемое им пространство позволяло бы пережить данному школьнику ситуацию успеха в выбранном виде деятельности. Здесь очень важно эмоциональное положительное принятие любого результата и выполняемом ребенком задании. Таким образом, мы можем говорить о пространстве успеха для ребенка.

Список литературы

1. Готопова Н.Д. Создание единого образовательного пространства [Электронный ресурс]. – Режим доступа: https://infourok.ru/sozdanie-edinogo-obrazovatelnogo-prostranstva-1379007.html (дата обращения: 21.12.2018).

Тырнова Елена Андреевна
учитель-логопед
МБДОУ г. Астрахани «Д/С КВ №130 «Крепыш»
г. Астрахань, Астраханская область

ДЫХАТЕЛЬНАЯ ГИМНАСТИКА КАК ОСНОВА ДЛЯ ФОРМИРОВАНИЯ ПРАВИЛЬНОГО ЗВУКОПРОИЗНОШЕНИЯ У ДОШКОЛЬНИКОВ С НАРУШЕНИЯМИ РЕЧИ

Аннотация*: в статье раскрывается значение дыхательной гимнастики для формирования правильного звукопроизношения у детей дошкольного возраста с речевой патологией. Описываются специальные игры и упражнения для развития речевого и физиологического дыхания, которые могут быть использованы в работе учителя-логопеда, воспитателя и родителями.*

Ключевые слова*: дошкольники, дети, речь, детский сад, дыхание, дыхательная гимнастика, игры, нарушения речи.*

С каждым годом количество детей с нарушениями речи увеличивается. Практически каждый ребенок нуждается в консультации и помощи учителя-логопеда. На своих занятиях учитель-логопед занимается коррекцией речи. В это понятие входит в том числе и работа над формированием правильного речевого и физиологического дыхания. Правильное речевое

и физиологическое дыхание – это, так называемое, диафрагмальное дыхание (вдох короткий через нос, выдох долгий и плавный через нос и рот).

Дыхательная гимнастика очень полезна. С ее помощью можно увеличить продолжительность и силу выдоха. Это способствует плавности в речи, что особенно важно для детей с заиканием. Дыхательная гимнастика положительно влияет на работу сердца, сосудов, дыхательной и нервной систем организма человека. Занимаясь дыхательными упражнениями, важно помнить, что любые упражнения на дыхание делаются одновременно не более 20 секунд, затем необходим перерыв. Это необходимо соблюдать, чтобы не было головокружения.

Упражнения на дыхание делать лучше натощак или спустя час после пищи. Нельзя, чтобы мышцы шеи, груди и рук напрягались. Помещение, в котором проводится дыхательная гимнастика должно быть чистым и проветренным.

Ребенка необходимо научить правильно дуть: сделать вдох носом, затем округлить губы и плавно и долго выдыхать через рот и нос.

Научив дошкольника делать долгий и сильный выдох ртом, надо учить его дуть носом. Такой навык пригодиться ребенку и при сморкании.

Все упражнения проводятся в игровой форме. Можно сделать снежинки или листочки из бумаги, подуть на ватку. Существует много интересных игр для развития речевого и физиологического дыхания: «Полет» (дуть на бумажные самолетики, бабочек, стрекоз, птичек и т. д.), «Ветерок» (колышутся на ветру любые легкие фигурки из бумаги, ткани), «Плавание» (дуть на бумажные кораблики, рыбок и т. п.) В играх на дыхание можно дуть на воду, песочек, мыльные пузыри, крупу и т. д. Главное, чтобы ребенок, играя, научился правильно дышать и, затем, правильно говорить.

Уляшина Лия Анатольевна
воспитатель
МБДОУ Д/С КВ №85
«Красная шапочка» г. Белгорода
г. Белгород, Белгородская область

РОЛЬ «ДВОРОВЫХ ИГР» В РЕЧЕВОМ РАЗВИТИИ ДЕТЕЙ ДОШКОЛЬНОГО ВОЗРАСТА

Аннотация*: в статье рассмотрена проблема использования дворовых игр в речевом развитии детей среднего дошкольного возраста. В работе также теоретически обоснована и практически закреплена необходимость возврата дворовых игр как одного из приоритетных средств развития речи дошкольников. Автором подобран список популярных дворовых игр.*

Ключевые слова*: речевое развитие, речь, связная речь, дворовые игры, подвижные игры, словесные игры, сюжетные игры.*

В свете оформившейся новой парадигмы дошкольного образования с момента введения Федерального государственного образовательного стандарта дошкольного образования (далее – ФГОС ДО) дошкольные образова-

тельные учреждения встали перед необходимостью разработки кардинально новых форм и методов всестороннего воспитания дошкольников (физическое развитие, речевое развитие, познавательное развитие и т. д.).

Речь является неотъемлемым коммуникативным инструментом развития и социализации ребенка-дошкольника. Поэтому развитие речи – один из приоритетных векторов работы в дошкольном учреждении и регулируется требованиями ФГОС ДО.

Известно, что полноценное развитие дошкольников реализуется в игровой деятельности, так как игра является ведущим видом деятельности в этом возрасте. Игра помогает ребенку легче освоить новые знания, а также приобрести различные практические навыки. Надо отметить, что подвижные игры являются «естественным спутником» в жизни ребёнка, так как в них движения гармонично сочетаются с общим познавательном развитием.

Дворовые игры – это «игры, возникающие по инициативе детей, самостоятельные игры, не требующие участия взрослого» (Н.С. Габеева) [2, с. 78]. Дворовые игры, по мнению В. Володченко, условно «делятся на три группы: подвижные, словесные и сюжетные» [1, с. 21]. По классификации Н.С. Габеевой они «делятся на: игры с предметами, словесно-логические подвижные игры, командные игры, игры на скамейке, игры с мелками» [2, с. 78]. Мы, придерживаясь классификации дворовых игр В. Володченко, составили их картотеку, распределив по видам. И установили, что словесные дворовые игры составляют большую их часть.

Таблица

Подвижные	Словесные	Сюжетные
Догонялки, Ловишки, Салки, Классики, Резиночки, Тине едешь, дальше будешь – стоп, Колдунчики, 12 палочек, Горячая картошка и т. д.	Светофор, Зайчик, Море волнуется раз, Каравай, Испорченный телефон, Я садовником родился, Краски, Съедобное – несъедобное, Холодно – горячо, Я знаю пять имен, Вы поедите на бал? и т. д.	Казаки-разбойники, Гуси-лебеди, Секретики, Бояре и т. д.

Проанализировав особенности времяпровождения современных дошкольников, мы пришли к выводу, что – это стандартный набор игр: в песочнице, катание на качелях, велосипеде, прятки. Именно поэтому мы считаем, что необходимо вернуть «дворовые игры» в воспитательный процесс, так как они будут способствовать не только развитию двигательной активности, но и развитию коммуникативных навыков дошкольников.

Наше дошкольное образовательное учреждение заинтересовалось данной проблемой и решило изучить более подробно особенности и возможности использования дворовых игр в речевом развитии. Мы установили, что в организации дворовых игр важное значение имеют считалочки. Они помогают детям не ссориться и определить, например, водящего или очередность в игре. Считалки являются малым жанром детского фольклора и создают благоприятную речевую среду. «Особые способы рифмовки и частое использование в играх делают считалки незаменимыми для развития речи» («Бегал заяц по болоту», «Аты-баты, шли солдаты», «Шел баран по

крутым горам», «Вышел зайчик погулять», «На золотом крыльце сидели» и др.). Кроме того, отличительной особенностью дворовых игр являются всевозможные вариативные речевки, которые способствуют развитию речевых навыков с сопровождением их движениями. Например, игра *«Я знаю 5 имен»* [3, с. 147]. Суть игры заключается в следующем: первый игрок берет мяч и произносит слова: *«Я знаю одно имя девочки»*, потом ударяет мячом о землю и называет любое имя. Далее продолжает с разными вариациями: *«Я знаю одно имя мальчика»*, *«Я знаю один цвет»*, *«Я знаю одно животное»*, *«Я знаю один город» и т. д.* Когда все возможные комбинации использованы, игроки произносят те же самые речевки, но уже на два счета: *«Я знаю два имени девочки»* и т. д. Игра продолжается до десяти. Победитель – кто первым добирается до десяти, ни разу не уронив мяч.

Таким образом, очевидно, что дворовые игры играют немаловажную роль в речевом развитии дошкольников. Они способствуют обогащению словаря, развитию словотворчества, овладению темпом речи, умению подбирать синонимы и т. д.

Список литературы

1. Володченко В. Выходи играть во двор [Текст] / В. Володченко, В. Юмашев. – М.: Мозаика-Синтез, 2010. – 235 с.

2. Габеева Н.С. Дворовые игры в дошкольном учреждении – возвращение к народным традициям [Текст] / Н.С. Габеева // Молодой ученый. – 2017. – №28. – С. 78–79.

3. Степаненкова Э.Я. Методика проведения подвижных игр [Текст] / Э.Я. Степаненкова. – М.: Мозаика-Синтез, 2009. – 859 с.

Ушакова Мария Александровна
канд. пед. наук, доцент, доцент
Нижнетагильский филиал
ГАОУ ДПО СО «Институт развития образования»
г. Нижний Тагил, Свердловская область

ИЗУЧЕНИЕ ЭЛЕМЕНТОВ МАТЕМАТИЧЕСКОЙ ЛОГИКИ В ШКОЛЬНОМ КУРСЕ МАТЕМАТИКИ

Аннотация*: в статье рассматриваются вопросы, связанные особенностями изучения одного из разделов математики – логики – в школьном курсе. Автором рассматривается ФГОС с точки зрения присутствия в нём направленности на развитие логического мышления обучающихся, работы педагогов по этому вопросу, содержание школьных учебников, а также приводятся примеры демонстрации школьникам важности и необходимости изучения математической логики.*

Ключевые слова*: математическая логика, логическое мышление, ФГОС, доказательство, логическая культура.*

Одна из приоритетных ценностей образования – интеллектуальное развитие ребенка, важной составляющей которого является развитие словесно-логического мышления. В связи с этим на ступени основного и среднего общего образования в том или ином виде необходимо присутствие курса логики. Известные русские математики А. Колмогоров,

Я. Дубнов, А. Хинчин, Б. Гнеденко, Л. Калужнин отмечали, что необходимо развивать логическое мышление обучающихся, при это, одна из ключевых ролей принадлежит, конечно же, геометрии. Именно в геометрии ценность логического мышления является неотъемлемой, согласно А. Александрову, а, по мнению А. Погорелова, является основной.

Развитие логического мышления всегда считалось одной из основных ценностей школьного математического образования. Это нашло отражение как в работах педагогического характера, так и в нормативных документах.

Одним из метапредметных результатов освоения основной образовательной программы основного общего образования, согласно ФГОС, является умение устанавливать причинно-следственные связи, строить логическое рассуждение, умозаключение (индуктивное, дедуктивное и по аналогии) и делать выводы.

В результате изучения предметной области «Математика и информатика» обучающиеся развивают логическое мышление, овладевают математическими рассуждениями.

Предметные результаты изучения предметной области «Математика и информатика» должны отражать, в том числе, развитие умений работать с учебным математическим текстом (анализировать, извлекать необходимую информацию), точно и грамотно выражать свои мысли с применением математической терминологии и символики, проводить классификации, логические обоснования, доказательства математических утверждений.

Согласно ФГОС СОО изучение предметной области «Математика и информатика» должно обеспечить (среди прочего):

– сформированность основ логического, алгоритмического и математического мышления;

– сформированность представлений о математических понятиях как о важнейших математических моделях, позволяющих описывать и изучать разные процессы и явления; понимание возможности аксиоматического построения математических теорий;

– владение методами доказательств и алгоритмов решения; умение их применять, проводить доказательные рассуждения в ходе решения задач.

Требования к предметным результатам освоения углубленного курса математики должны включать требования к результатам освоения базового курса и дополнительно отражать:

– сформированность представлений о необходимости доказательств при обосновании математических утверждений и роли аксиоматики в проведении дедуктивных рассуждений;

– сформированность понятийного аппарата по основным разделам курса математики; знаний основных теорем, формул и умения их применять; умения доказывать теоремы и находить нестандартные способы решения задач.

В своё время расхождение между провозглашаемой важностью логической культуры и тем, что мы видим «на выходе», было замечено А. Столяром. Он высказал мнение о том, что традиционных средств, используемых в школьной математике, недостаточно для обеспечения должной логической культуры учащихся и необходимо внедрение в изучаемый курс элементов математической логики.

В связи с этим знакомство учащихся с логикой происходит в школьном курсе математики. Эта тенденция нашла отражение в школьных учебниках по математике.

Рассмотрим несколько комплектов учебников по математике из федерального перечня.

Первый комплект учебников – Математика 5–6, авторы: Е.А. Бунимович, Г.В. Дорофеев, С.Б. Суворова и др.

В учебнике для 5 класса лишь в шестой главе рассматривается тема «Контрпример», на изучение которой, согласно КТП отводится один урок. В учебнике для 6 класса темы, посвященные математической логике, отсутствуют.

Второй комплект – Математика 5–6, авторы: С.М. Никольский, М.К. Потапов, Н.Н. Решетников и др.

Каждая глава этих учебников имеет дополнения, одно из которых называется «Занимательные задачи». В этом разделе представлены задачи, для решения которых зачастую учащемуся как раз и необходимо применить логические рассуждения. По большей части здесь также приводятся олимпиадные задачи, решение которых опирается на знание основных положений математической логики.

Проанализировав другие комплекты по математике, алгебре и геометрии, мы пришли к выводу, что в чистом виде в них отсутствуют темы, посвященные математической логике, темы, в которых бы обучающимся излагались основы математической логики.

Таким образом мы видим, что при выборе определённого комплекта учебников, учителю так или иначе придётся изыскивать дополнительные возможности во время уроков для формирования у обучающихся заложенных во ФГОС результатов.

Приведём примеры, которые демонстрируют варианты включения элементов математической логики в школьный курс математики. Так, например, любой учитель математики знает о так называемых логических ошибках своих подопечных и старается научить их правильно употреблять слово «следовательно», нормально строить отрицание (особенно если в предположении есть кванторы), доказывать методом от противного. Необходимо объяснить детям, какие бывают определения, как устроены теоремы, как из теоремы получить обратную и противоположную, какая разница между свойствами и признаками, какое свойство фигуры мы называем характерным, что значит «равносильно», каково отличие необходимости от достаточности.

Очень часто учитель слышит от учащихся, что они не понимают, зачем нужно рассуждениями доказывать геометрические теоремы. В качестве аргумента учащиеся говорят: «Что вертикальные углы равны – это и так видно, зачем доказывать?», «Что в равнобедренном треугольнике углы при основании равны – это показывает чертёж. Чего же тут ещё рассуждать?». Учителю ни в коем случае нельзя оставлять такие вопросы без ответа, именно при возникновении подобных вопросов можно провести с учащимися беседу о математических доказательствах. Например, можно продемонстрировать учащимся несколько чертежей (рис. 1).

Рис. 1. Задание на сравнение отрезков по длине

Далее можно попросить сравнить представленные на них пары отрезков по длине. Учащиеся скажут, что отрезки разной длины, после чего им предлагается измерить эти отрезки и убедиться в их равенстве.

По рис. 2 можно попросить обучающихся установить, прямые или кривые линии *AB* и *CD*. После ответа учащимся можно предложить приложить к этим линиям линейку и убедиться в том, что они прямые.

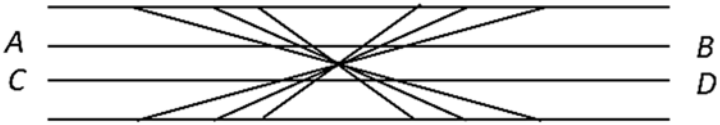

Рис. 2. Задание на установление кривизны линий

После подобных примеров остаётся лишь спросить учеников, можно ли доказывать теоремы чертежами, не могут ли наши глаза нас обманывать. Подобным же образом, можно доказать учащимся, что и измерения часто бывают неточны, да и выполнить их часто бывает трудно. Может, например, не оказаться под руками нужных инструментов. Но главное в другом – измерить можно один или несколько отрезков, один или несколько углов и т. д. Однако, все фигуры измерить невозможно. И то, что верно для каких-нибудь двух измеренных треугольников, может оказаться неверным для других треугольников. Как же быть в этом случае? Необходимо учиться правильно, логически рассуждать.

Для изучения формальной и математической логики в школьном курсе математики существует несколько посылок. Во-первых, изучение логики способствует формированию логической культуры обучающихся. Во-вторых, логика помогает в лучшем понимании и усвоении математических предложений. Логика необходима для уяснения основ информатики. Помимо этого, логика демонстрирует удивительную способность нашего интеллекта – применять знания, полученные на уроках математики в совершенно других областях, например, в технике.

Важно обратить внимание на то, что ученикам должна быть понятна неэквивалентность формальной логики и «житейской». Проще всего показывать эту разницу на конкретных примерах. Однако, также необходимо объяснить обучающимся, что формальная и математическая логика не всегда применимы на практике, а иногда попросту неуместна и даже нелепа. Математическая логика может лишь помочь человеку избежать явных логических ляпов. Надо хорошо понимать, насколько оправдано её применение в каждом конкретном случае. Именно этому и надо учить учеников при рассмотрении элементов математической логики на уроках математики.

Список литературы

1. Логика в школьном курсе математики [Электронный ресурс]. – Режим доступа: http://docplayer.ru/25929499-Logika-v-shkolnom-kurse-matematiki-odna-iz-prioritetnyh-cennostey-obrazovaniya-intellektualnoe-razvitie-rebenka-vazhnoy-sostavlyayushchey-kotorogo.html (дата обращения: 10.09.2018).
2. Нигибин Ф.Ф. Математическая шкатулка [Текст]. – М.: Просвещение, 1964. – 168 с.
3. Федеральный государственный образовательный стандарт основного общего образования. Приказ Министерства образования и науки Российской Федерации (Минобрнауки России) от 17 декабря 2010 г. №413 г. [Электронный ресурс]. – Режим доступа: http://минобрнауки.рф/документы/938
4. Федеральный государственный образовательный стандарт среднего (полного) общего образования (утвержден приказом Минобрнауки России от 17 мая 2012 г. №41) [Электронный ресурс]. – Режим доступа: http://минобрнауки.рф/документы/2365

Фаткуллина Екатерина Маратовна
магистрант
ФГБОУ ВО «Нижневартовский государственный университет»
г. Нижневартовск, ХМАО – Югра

ЗНАЧЕНИЕ И СВОЙСТВА ВОКАЛЬНОГО РЕПЕРТУАРА. КРИТЕРИИ ПОДБОРА И РАБОТЫ С НИМ В СИСТЕМЕ ЗАНЯТИЙ «ПОСТАНОВКИ ГОЛОСА» В ДМШ

Аннотация*: вокальный репертуар является одним из самых важных вопросов в творческой жизни исполнителя. Одной из главных задач педагога является воспитание у учащегося чувства осознания значимости учебного материала. По мнению автора статьи, правильно подобранный вокальный репертуар является одним из важных условий для успешной деятельности исполнителя и имеет большое значение в развитии голосового аппарата ребёнка.*

Ключевые слова*: вокальный репертуар, вокальные произведения, голосовой аппарат, постановка голоса, процесс пения, исполнитель.*

Не секрет, что музыкальное искусство является сильнейшим средством воспитания, способствующим становлению личности человека. Воспитательной и мировоззренческой функцией музыки является развитие через неё собственного отношения к окружающему миру. Вокальный репертуар в системе занятий постановки голоса в детских музыкальных школах имеет довольно большое значение. От выбора вокального репертуара зависит представление детей о мире музыки, мировоззрение и восприятие окружающего мира, поэтому очень важно подходить к выбору вокального репертуара предельно ответственно.

Пение, в сравнении с другими видами музыкального искусства, имеет в себе ряд своеобразных особенностей. Эти особенности, вытекают из того, что голосовой аппарат певца очень сложен по своему устройству и труден для объективного наблюдения и изучения даже если применять

специальные методы исследования. Еще более трудным является изучение всего процесса пения, представляющего собой довольно сложный психофизиологический акт.

Б.А. Сергеев в своей программе обучения по специальности «пение» отмечал, что важнейшей учебно-педагогической задачей на занятиях вокалом является воспитание музыкально-образного мышления у учащихся, так как музыкально-образный строй произведений, над которыми идёт работа, включая все вокальные упражнения и вокализы, связан напрямую с усвоением многих элементов вокальной техники. Упражнения для распевания должны быть доступны пониманию учащегося, легко восприниматься на слух и усложняться постепенно [3, с. 7].

Л.Л. Бочкарёв в своих трудах рассуждал о значимости репертуара на занятиях и его важности для ученика. Он отмечал, что значимость репертуара может быть художественной, эмоциональной, методической, эстетической и познавательной. Произведения должны подбираться так же по критерию методической ценности, а это польза для развития музыкальных способностей и уровня мастерства учащихся [1, с. 314].

Следует предоставлять ученику возможность выбора произведения, так как не всем детям нравится мажорные, весёлые песни, некоторые дети с удовольствием поют минорные, медленные произведения. Для этого можно подобрать заранее несколько подходящих по тесситуре, возрастным особенностям и техническим возможностям разнохарактерных произведений, чтобы ученик имел возможность выбрать из нескольких вариантов то, что будет ближе его внутреннему миру.

Поскольку в нашем случае речь идёт о подборе вокального репертуара в системе занятий «Постановки голоса», то следует отметить, что посещать данный предмет дети начинают обучаясь с 6-го по 8-й классы детской музыкальной школы в рамках обучения на хоровом отделении, исходя из этого следует отметить, что обучаться сольному пению дети начинают в возрасте от 11–12 лет и заканчивают обучение в возрасте 15–16 лет. До 11–12 лет учащиеся получают основы владения голосовым аппаратом на занятиях хором.

Рассматривая значение и свойства вокального репертуара для обучающихся в детской музыкальной школе, целесообразно будет так же отметить возрастные особенности развития детского голоса:

1. У учащихся *младшего школьного возраста* судить о силе голоса пока рано, она довольно не велика, индивидуальные тембры почти не проявляются. Диапазон голоса тоже довольно ограничен, редко диапазон младшего школьника выходит за пределы октавы, что, в свою очередь, создаёт определённые трудности при подборе вокального репертуара, по этому следует очень внимательно и ответственно подходить к работе с постепенным расширением диапазона звучания учащегося. Если произведение написано в удобной тесситуре, то детский голос будет звучать естественно и петь будет легко.

2. Голоса у детей *возраста 11–13 лет* становятся более сильными. В этом возрасте уже происходит заметное расширение диапазона и ярче проявляются различия в тембровой окраске. Должна вестись серьёзная работа над воспитанием культуры звука, развитием вокального слуха, развитием музыкально-образного мышления и пения на опоре.

3. Голоса учащихся *возраста 13–16 лет* требуют особенно бережного отношения, в этот период возникает мутация детского голоса. Голосовой аппарат становится особенно чувствителен к перегрузке, в нем происходят существенные изменения. Следовательно, подбирать сложный, виртуозный, требующий большой выносливости репертуар пока рано.

Так же, отбирая репертуар, преподаватель должен осознавать необходимость расширения музыкально-художественного кругозора детей, а также о том, что классические произведения должны сочетаться с песнями современных композиторов и народными песнями разных стран, в том числе и русскими народными.

Грамотно подобранный репертуар позволяет заметно повышать мастерство исполнителя, обеспечивает полноценное музыкальное развитие каждого ребёнка, а также способствует эстетическому и нравственному воспитанию, формирует вкусы.

Формируя вокальный репертуар для сольного исполнителя, руководитель непременно должен обращать внимание на соответствие содержания произведения с возможностями восприятия детей, тесситуру и диапазон каждого голоса, определить нагрузку на голосовой аппарат и сопоставить технические возможности детей с теми, которые предъявляются произведением.

Интересы детей стоит не только учитывать, но также и направлять. К примеру, интересы современных детей во многом носят технический характер, природа и животные интересуют их гораздо меньше, но ведь именно тема природы ползволяет воспитывать в детях доброту, нежность и мечтательность. Именно по этой причине очень важно учитывать этот фактор при подборе репертуара.

Так же на занятиях преподаватель помогает учащимся вникать в содержание произведения, понимать каждое слово, переживать музыкальное развитие для того, чтобы сознательно находить самые точные выразительные средства. Благодаря детально продуманному репертуару эти навыки постепенно и систематически накапливаются у детей.

Следует принять во внимание и количественную сторону репертуара. Недобор так же плох, как и перебор. Слишком большой репертуар не позволит осуществлять должным образом кропотливую, целенаправленную, систематическую работу, а ограниченный репертуар может затормозить полноценное, последовательное воспитание необходимых навыков и качеств.

Б.А. Сергеев считал, что репертуар составляет основу воспитания музыкального вкуса и самого музыканта. Поэтому подбор репертуара должен осуществляться по принципу отбора лучших произведений народной, классической и современной музыки. Стоит предъявлять высокие требования к литературному тексту и содержанию произведений [3, с. 12].

Краткие беседы пояснительного характера перед разучиванием произведения способствуют обогащению музыкального кругозора школьников и помогают сформировать их художественную культуру. При отборе репертуара педагог ставит определённые художественные и воспитательные задачи. Произведения должны быть высокохудожественными и доступными для исполнения.

В заключении хотелось бы отметить, что правильно подобранный вокальный репертуар является одним из важных условий для успешной деятельности исполнителя и имеет большое значение в развитии голосового аппарата ребёнка.

Помимо технических задач, вокальный репертуар должен быть разнообразным и интересным, полезным и способствующим художественному росту, будь то вокальный коллектив или исполнитель. Также он должен развивать и обогащать мир музыкальных представлений детей.

В процессе самого пения развивается детский организм, а также решается множество воспитательных задач, связанных с личностью школьника. Вокальный репертуар должен быть подобран соответственно вокальным возможностям и возрасту каждого ребёнка индивидуально.

Список литературы

1. Бочкарёв Л.Л. Психология музыкальной деятельности. – М.: Издательский дом «Классика-XXI», 2008. – С. 310–316.
2. Гонтаренко Н.Б. Сольное пение: секреты вокального мастерства. – Ростов н/Д.: Феникс, 2006. – С. 23–26.
3. Сергеев Б.А. Программа обучения по специальности пение для детских музыкальных школ и гимназий искусств. – СПб.: Союз художников. 2003. – С. 7–22.

Чагарова Келимат Караевна
бакалавр, воспитатель
МКДОУ Карачаевского городского округа
Д/С №8 «Солнышко»
г. Карачаевск, Карачаево-Черкесская Республика

ТЕАТРАЛИЗОВАННАЯ ДЕЯТЕЛЬНОСТЬ И ДРАМАТИЗАЦИЯ КАК ИСТОЧНИК РЕЧЕВОГО РАЗВИТИЯ ДОШКОЛЬНИКОВ

Аннотация*: в статье говорится о роли театральной деятельности в развитии речи, социальных и нравственных качеств детей дошкольного возраста.*

Ключевые слова*: театрализованная деятельность, театр, фольклор, речевое развитие.*

Одним из эффективных методов развития связной, обогащенной и грамотной речи – включение в театральную деятельность, решающая многие педагогические задачи, касающиеся формирования выразительности речи ребенка, интеллектуального и художественно-эстетического воспитания. Она неисчерпаемый источник развития чувств, переживаний и эмоциональных открытий, способ приобщения к духовному богатству.

На что направлена театрализованная деятельность:

– на развитие у ее участников ощущений, чувств, эмоций;
– на развитие мышления, воображения, внимания, памяти;
– на развитие фантазии;
– на формирование волевых качеств;
– на развитие многих навыков, умений (речевых, коммуникативных, организаторских, двигательных, ораторских и т. д.).

Театрализованная деятельность проходит поэтапно. На первом систематически выполняются игровые упражнения, направленные на выработку мимики и пантомимики, что служит своеобразной экспозицией к будущим драматизациям. Благодаря этим упражнениям движения приобретают большую уверенность и управляемость. Дети начинают легко переключаться с одного движения на другое, усваивают умение самостоятельно решать двигательную задачу, понимают особенности выражения лица, жестов и движений другого человека.

На втором этапе вводятся игры и упражнения на развитие дыхания и свободы речевого аппарата, правильной артикуляции, четкой дикции, разнообразной интонации, логики речи.

На третьем этапе следует переходить к драматизации стихов, прибауток и потешек. (Тексты дети заранее с родителями или воспитателями заучивают, затем разыгрывают их, используя настольный или пальчиковый театр).

Работая над развитием театрализованной деятельности необходимо уделять особое внимание на подбор речевых игр и упражнений. Они должны соответствовать следующим требованиям: направлены на развитие дыхания, свободы речевого аппарата, на владение правильной артикуляцией, четкой дикции, разнообразной интонации, логики и орфоэпии.

Сюда также включаются игры со словом, развивающие связную речь, творческую фантазию, умение сочинять небольшие рассказы и сказки, подбирать простейшие рифмы.

Необходимо отметить, что театрализованные игры стимулируют активную речь за счет расширения словарного запаса. Ребенок, усваивая богатство родного языка, выразительные средства (динамику, интонацию, темп и т. д.) овладевает сложными речевыми оборотами, метафорой и др., формируется диалогическая, эмоционально насыщенная, выразительная речь. Во время проведения данных игр совершенствуется речевой аппарат.

Важным условием использования театрализованных игр является правильный подбор произведений, которые должны усложняться по содержанию, объему и нравственному значению. Также хочется отметить, что при составлении и написании сценариев обязательным условием является наличие авторской речи. С помощью которой осуществляется руководство действиями детей на сцене, придающее им ассертивность. Необходимо учитывать при распределении ролей речевую нагрузку для каждого ребенка. Даже если у ребенка есть дефект речи, нужно давать ему хотя бы маленькую роль без слов, чтобы он имел возможность также как и другие дети перевоплощаться, отвлекаясь от своего речевого дефекта, обретая веру в себя.

Много времени требуется выделить активной работе над техникой речи – это произношение скороговорок, чистоговорок, разминке языка, ритмичным движениям, разминке пальцев, упражнениям, направленных на произношение гласных и согласных звуков.

Неотъемлемую часть в организации театрализованных игр занимает фольклор, включающее в себя большое количество жанров: сказки, пословицы, поговорки, потекши, частушки и т. д. – это неоценимое богатство народа, показатель его способностей и таланта. Через устное народное творчество ребенок не только овладевает родным языком, но и понимает красоту, лаконичность родного языка, приобщается к культуре народа, осваивая все нравственные нормы.

Д.С. Лихачев отмечал: «Фольклор создается всеми для всех и в рамках многовековых традиций. Во всем, что делал народ – единые представления о красоте. Здесь нет разноречий. Единство представлений о красоте создавало единство стиля, и то и другое, как броней, защищало народное искусство от безвкусицы».

Общедоказано, что обращение к фольклору, как к средству развития речи, способствует формированию и развитию личности, ее творческой активности.

Нельзя не упомянуть и о трудностях, встречающихся в процессе работы по данному направлению. В работе с детьми в начале года были выявлены следующие проблемы: дети несколько пассивны, зажаты, не могли полностью раскрепоститься, «вжиться в роль», инициаторами игр выступали одни и те же дети, они же играли главные роли. Отсутствовал опыт восприятия сценического искусства. Актерские умения у детей были развиты не в достаточной степени. Большинство детей с радостью принимали роль, но не могли активно пользоваться своей речью, движением, мимикой и пантомимикой, мало импровизировали.

Развитие и накопление эмоционально-чувственного опыта у детей посредством театральной деятельности – длительная работа, которая требует участия родителей. Семья не готова была на тот момент осуществлять помощь, поддержку, участие так как для воспитывающих взрослых театральная деятельность – источник новых знаний, эмоциональных переживаний, ощущений, где развивается адекватное восприятие, понимание взрослым действий ребенка, приобретается опыт совместных переживаний, изменяется характер поведения, взаимодействия со взрослыми и детьми.

Велика роль различных видов театра в театральной деятельности и речевом развитии ребенка:

Пальчиковый театр – способствует развитию речи, внимания, памяти; формирует пространственные представления; развивает ловкость, точность, выразительность, координацию движений; повышает работоспособность, тонус коры головного мозга.

Вязаный театр – развивает моторно-двигательную, зрительную, слуховую координацию; формирует творческие способности, артистизм; обогащает пассивный и активный словарь.

Настольный театр – помогает учить детей координировать движения рук и глаз; сопровождать движения пальцев речью; побуждает выражать свои эмоции посредством мимики и речи.

Театр-топотушки – помогает расширять словарный запас, подключая слуховое и тактильное восприятие; знакомит с народным творчеством; обучает навыкам общения, игры, счета.

Театр на перчатке – театр кукол Би-ба-бо – оказывает потрясающее терапевтическое воздействие: помогает бороться с нарушениями речи, неврозами; помогает справиться с переживаниями, страхами; перчаточная кукла передает весь спектр эмоций, которые испытывают дети; посредством куклы, одетой на руку, дети говорят о своих переживаниях, тревогах и радостях, поскольку полностью отождествляют себя (свою руку) с куклой.

Ребенок с удовольствием берет в руки персонажа кукольного театра и от его лица рассказывает о своих мыслях. С помощью куклы он может выразить и отрегулировать собственные переживания. Кукла провоцирует детей на ве-

дение диалога, что служит стимулирующим фактором для развития диалогической речи. Исполняя роли персонажей с разными характерами, они примеривают на себя различные модели социального поведения.

Все вышесказанное дает основание утверждать, что применение театрализованной деятельности повышает эффективность психокоррекции задержки речевого развития детей дошкольного возраста за счет комплексного аффективно-коммуникативного воздействия.

Самый «разговорный» вид театрализованной деятельности – драматизация: целостное воздействие на личность ребенка: его раскрепощение, самостоятельное творчество, развитие ведущих психических процессов; способствует самопознанию и самовыражению личности; создает условия для социализации, усиливая адаптационные способности, корректирует коммуникативные качества, помогает осознанию чувства удовлетворения, радости, успешности.

Основным результатом введения в воспитательно-образовательный процесс дошкольного учреждения театрализованной деятельности и драматизации является: расширенный словарный запас, грамматически правильно оформленная речь, умение выражать основные чувства, характер героев, пользоваться интонацией, мимикой, жестами, позой, движениями, произносить текст с разными интонациями, в разных темпах, проявлять творчество в работе над характером персонажа, умение согласовывать свои действия с другими детьми, быть отзывчивыми, внимательными, а также проявлять стойкий интерес к театрализованной деятельности.

Чернова Светлана Владимировна
воспитатель
МБДОУ г. Астрахани «Д/С №90»
г. Астрахань, Астраханская область

ОСНОВЫ БЕЗОПАСНОСТИ ДЕТЕЙ ДОШКОЛЬНОГО ВОЗРАСТА НА ПРОЕЗЖЕЙ ЧАСТИ

Аннотация*: статья посвящена актуальной проблеме безопасного поведения дошкольников на дороге. Автор рассуждает о том, как объяснить ребенку эту опасность и предотвратить ее.*

Ключевые слова*: дети, дошкольники, правила дорожного движения, дорога, безопасность, воспитатель, родители.*

Одним из самых опасных мест на улице является автомобильная дорога. Именно поэтому тема безопасности дошкольников на дороге, изучения правил дорожного движения являются очень актуальными.

Дошкольникам с самого раннего возраста необходимо объяснять в доступной для возраста форме как необходимо вести себя на дороге, что запрещено. В первую очередь родители, а затем воспитатели ДОУ должны прививать детям понимание опасности для жизни, которые исходят от машин. В раннем дошкольном возрасте еще не развито чувство опасности на дороге. Если ребенок увлекся игрой, то движущейся машины он может и не заметить. У дошкольника, в силу возрастных особенностей, бывают трудности с быстрым переключением с одной доминанты на другую.

Например, если у ребенка мячик катится на дорогу, то первоочередной задачей для него, скорее всего, будет догнать мячик, а второстепенной, посмотреть по сторонам и оценить степень опасности. Но, если ребенку, даже в раннем возрасте, запретить приближаться к дороге одному и выбегать на нее, то малыш способен это понять и выполнить. Запретительные меры обязательны и предусматриваются для безопасности на дороге детей дошкольного возраста. Ребенку необходимо объяснить, что такое тормозной путь, что машина не может остановиться моментально.

Педагоги и родители должны знакомить дошкольников с правилами дорожного движения для пешеходов:

1. Переходить дорогу нужно только в специально отведенных для этого местах (по пешеходному переходу и на зеленый сигнал светофора).
2. Переходя дорогу, надо сначала посмотреть налево, а дойдя до середины дороги, посмотреть направо и т. д.

Дошкольникам нельзя дословно трактовать Правила дорожного движения, потому что материал в таком изложении будет им непонятен. Рекомендуется максимально использовать различные игры и игровые ситуации, показывать яркие и понятные картинки, демонстрационный и игровой материал.

Дошкольникам понятны будут противопоставления и сравнения «как нужно себя вести на дороге» и «как нельзя себя вести на дороге».

Но самое главное, что должен понимать любой педагог и родитель, что все обучение должно подкрепляться личным примером. Если мы – взрослые будем соблюдать правила поведения на дороге, то и наши дети будут следовать нашему примеру.

Шаймарданова Эльвира Шамилевна
студентка
Альметьевский филиал
ЧОУ ВО «Казанский инновационный
университет им. В.Г. Тимирясова (ИЭУП)»
г. Альметьевск, Республика Татарстан

ФОРМИРОВАНИЕ СИСТЕМЫ ПРЕДСТАВЛЕНИЙ О ВРЕМЕНИ У ДЕТЕЙ СТАРШЕГО ДОШКОЛЬНОГО ВОЗРАСТА

***Аннотация**: в данной статье рассмотрена проблема формирования у детей умения разбираться во времени. Автором представлена возможность эффективного формирования временных представлений у детей старшего дошкольного возраста.*

***Ключевые слова**: дети старшего дошкольного возраста, представления о времени, время, часы, временные представления.*

Время – это одна из существеннейших элементов реальности, в которой мы существуем. Все явления окружающего мира протекают во времени. Оно организует и реализует нашу жизнедеятельность. Мы подчинены его движению, несмотря на то, что порой не замечаем этого. С про-

блемой времени человек сталкивается каждый день, срывая листок календаря, постоянно, глядя на часы. Современные условия жизни требуют от человека умения следить за течением времени в процессе деятельности, распределять ее во времени, реагировать на разные сигналы с определенной скоростью и через заданные временные интервалы, ускорять или замедлять темп своей деятельности, целесообразно использовать время. Для этого должно быть сформировано ощущение времени [3].

Время считается непростым определением, и, тем не менее, первое ознакомление со временем происходит уже в дошкольном возрасте. Временные представления образовывают основу для формирования умственных способностей, она в большинстве случаев воздействует на развитие организованности и умения распланировать свою деятельность; помимо этого, она в значительной степени устанавливает благополучность ребенка в разных видах деятельности. Формирование у детей элементарных представлений и понятий о времени в дошкольном возрасте рассматривается как составная часть многостороннего, гармонического и, прежде всего, интеллектуального развития [4].

Дети рано сталкиваются со временем: «Пора идти в детский сад, уже восьмой час», «Завтра будет выходной день», «Вечером будем смотреть кино», «Летом поедем к бабушке». Эти и многие другие упоминания о времени ребенок слышит часто и пытается сориентироваться в них [2].

В дошкольных организациях ведется значительная деятельность по формированию у детей умения разбираться во времени. Дети следят за сезонными преобразованиями в природе, за изменениями в течение дня или нескольких дней: сопоставляют, что было утром и вечером, вчера и сегодня, слушают и сами воспроизводят рассказы, стихотворения, загадки о времени, изображают в рисунках различное время (день и ночь) и разные времена года. Однако, несмотря на это, весьма нелегко сформировать у дошкольников правильное представление о времени. Познания их, в том числе, в старшем дошкольном возрасте в значительной части неадекватны: неполны, единичны, невзаимосвязаны, статичны. Они не могут грамотно сопоставлять разнообразные отрезки времени, включенные в настоящие жизненные ситуации, решать практические или математические задачи, так как ориентируются только на числовое выражение. Слова, определяющие конкретные интервалы времени, примерный возраст человека (мальчик, мужчина, дедушка), а также временные отношения при сравнении возрастов (старше, моложе), у многих детей не входят в активный словарь. Большинство не ориентируются в сутках, существенные затруднения ощущают, определяя время на часах. Представления о том, почему день сменяется ночью, почему чередуются времена года, примитивны: основываются чаще всего на сказочном описании явлений природы (например, на сказке «Двенадцать месяцев»). Да, безусловна, данная тематика для постижения трудна. Но «хотя временные представления, – как пишет С.Л. Рубинштейн, – обычно развиваются у детей относительно поздно (особенно, когда не уделяется достаточного внимания), не следует преувеличивать их недоступности» [1].

Исследование психолого-педагогической литературы показало, что определяющую роль в формировании восприятия времени у детей представляет режим. Непосредственно в это время у многих из них формиру-

ются определенные положительные привычки. Они начинают воспринимать время посредством повторяющихся действий, событий, явлений жизни. Так, на вопрос «Что значит утро?» (или вечер) обычно отвечают: «Утро, когда занятия»; «До обеда, когда прогулка»; «Вечер, когда приходят родители».

Повседневная жизнедеятельность, регулярно чередующиеся режимные факторы становятся для детей ориентиром. Отсюда – правильная ориентировка во времени им дается значительно легче, нежели освоение временных понятий.

Для формирования временных представлений детей могут быть использованы разные педагогические технологии. Научный работник Б.Т. Лихачев полагает, что педагогическая технология – это психологические и педагогические предписания, которые предопределяют формы, методы и способы обучения, что и является инструментом для обучения детей [5].

Изучать и закреплять понятия о времени следует в игровой форме, с помощью подвижных игр, либо рассказов, стихов, в которых говорится о времени. Рекомендуется применять логические и арифметические задачи, в которых говорится о времени; использовать предметные иллюстрации, ориентируя и направляя интерес детей на главные признаки данного отрезка времени: фон, светило (солнце, луна, звезды), содержание и характер деятельности людей и т. д. При планировании последовательности работы, придерживаться общедидактического принципа – от элементарного к сложному. Основной целью игровой технологии является создание педагогических условий в дошкольных образовательных организациях для успешного обучения. Задача игровой технологии по знакомству со временем и часами, представляются следующими: – совершенствовать понятия о порядке времени, составляющих части суток, дни недели и т. д.; – обучать определять отрезок времени, осуществлять контроль времени в процессе деятельности и обладать, способностью им управлять; – формировать интерес и желание учиться мыслить во времени; – вызывать заинтересованность к временным представлениям через какие-либо факты [6].

Наряду с традиционными формами можно использовать и инновационные педагогические технологии. Одним из перспективных способов в развитии временных представлений является моделирование. Так как мышление дошкольников характеризуется предметной образностью и наглядной конкретностью, формировать представления о времени и его единицах, опираясь только на словесно-логические связи и объяснения, очень сложно. А такие временные характеристики, как длительность, последовательность и цикличность, можно рассмотреть, только используя технологию моделирования: начиная с предметного моделирования, к старшему дошкольному возрасту переходя условно-символическим моделям [7]. Технология моделирования повышает уровень знаний, умений и навыков, помогает справиться с трудностями, которые возникают у дошкольников при формировании понятий о времени.

Таким образом, эффективность формирования временных представлений у детей старшего дошкольного возраста будет достигнута, если:

– происходит активизация личного опыта ребенка, осмысление связи между содержанием деятельности и соответствующим временным отрезком;

– стимулирование познавательной деятельности;

– развитие наглядно-схематического мышления при освоении последовательности и зависимости между различными категориями времени;

– комплексное решение задач умственного, эмоционального и речевого развития, способствующие накоплению у детей представлений о времени.

Актуальность проблемы формирования у дошкольников представлений о времени бесспорна, так как временные представления образуют новейшую основу для развития в будущем интеллекта, который влияет в значительной мере на воспитание организованности и умения распланировать собственную деятельность. В связи с этим, главная задача педагога состоит в том, чтобы сделать образовательный процесс для ребенка легкодоступным, увлекательным и познавательным.

Список литературы

1. Бондаренко А.С. Формирование у дошкольников представлений о времени / А.С. Бондаренко, А.Ю. Ищенко // Дошкольное образование: опыт и перспективы развития: Материалы Междунар. научно-практ. конф. – Чебоксары: ЦНС «Интерактив плюс», 2017.

2. Лихачев Ю.Т. Педагогика «курс лекций». – М.: Академия, 2011. – 120 с.

3. Минибаева Э.Р. Формирование временных представлений у детей старшего дошкольного возраста // АНИ: педагогика и психология. – 2017. – Т. 6. – №1 (18).

4. Рубинштейн С.Л. Основы общей психологии / С.Л. Рубинштейн. – СПб.: Питер, 2000. – 712 с.

5. Чуднова Р.П. Обучение детей ориентировке во времени // Дошкольное воспитание. – 1979. – №1.

6. Шинкаренко Л.И. Использование технологии моделирования при формировании у дошкольников временных представлений // Педагогический практикум. – 2012.

7. Шуваева А.В. Формирование у дошкольников представлений о часах и времени // Наука и образование: сохраняя прошлое, создаем будущее. – МЦНС «Наука и просвещение», 2017. – 316 с.

ПСИХОЛОГИЯ

Еремеева Кристина Андреевна
магистрант
ФГБОУ ВО «Оренбургский государственный
педагогический университет»
г. Оренбург, Оренбургская область

ОСОБЕННОСТИ ПОЭТАПНОГО РАЗВИТИЯ ВЗАИМООТНОШЕНИЙ СУПРУГОВ В МОЛОДОЙ СЕМЬЕ

***Аннотация**: в статье рассматривается развитие взаимоотношений супругов в молодой семье, которые тесно связаны с процессами создания, развития и сохранения психологического комфорта, необходимого и востребованного каждым членом семьи.*

***Ключевые слова**: семья, психологическая несовместимость супругов, конфликты в семье, типы молодых семей.*

Исследователи утверждают, что семья является важным социальным институтом, повышающим адаптированность человека в обществе, его психологическую и психофизиологическую устойчивость к окружающей среде, неблагоприятным ее условиям. Это имеет непосредственное отношение к состоянию физического и психического здоровья человека.

Вместе с тем, процесс создания и развития молодой семьи как фактора социально-психологической поддержки чрезвычайно сложен и требует особого внимания различных отраслей науки и социальной практики [3].

Очевидна сложность и многоаспектность изучаемой проблемы сплоченности молодых супругов в семье, и в целом задачи можно разделить на две группы:

Среди распространенных причин неудачной семейной жизни изначально выступает факт ошибочных мотивов вступления в брак (брак не по любви, по легкомыслию, вынужденные браки и пр.), обуславливающий треть конфликтов в молодых семьях, что часто приводит к быстрым разрушениям добрых отношений и разводам.

Следующей причиной является психологическая несовместимость супругов, недостаточное знание ими психологических особенностей личности друг друга, и фактически полное отсутствие опыта и умений строить позитивные дружеские отношения. Для получения данных знаний способствует целевая добрачная диагностика, которую объективно и квалифицированно могли бы проводить специалисты. Молодым людям также необходима особая подготовка к семейной жизни: юридическая (правовая), психологическая, медицинская, эстетическая, хозяйственно-экономическая. Эти направления обеспечиваются психологическими или юридическими консультациями, в функционирующих фирмах и компаниях, центрах, к которым молодежь обращается фактически в совсем безнадежных случаях, и крайне редко.

Существует три типа молодых семей, в каждой из которых проблемы сплоченности выступают своеобразным критерием общего стиля жизни супругов.

Исследователи в качестве первого типа называют – традиционный. особенности такой семьи характеризуются ориентированностью супругов традиционно на семейные ценности, обычно на двухдетную (или более). Лидером, хозяином в семье чаще является муж. Часто это лидерством хозяйственно-бытовой и финансовой сфере её деятельности, в благоустройстве жилья. Имеется общий круг друзей, иногда довольно ограниченный, или встречается уход только в родственные встречи и семейные дела. Досуг чаще общий, совместный, по обоюдному выбору [2].

Второй тип семьи отражает, что супруги ориентированы взаимно на развитие личности, имеют общую установку на малодетную семью. Чаще здесь наблюдается социально-ролевое согласие и равновесие (иногда по возможности есть обращение за помощью к родителям супругов). В отношение микросреды семья может быть как открытой, так и закрытой.

Лидерство в такой семье характеризуется как демократическое: стиль отражается или совместный или раздельный, распределение функционала происходит по отдельным сферам жизнедеятельности семьи.

Третий тип – молодые супруги ориентированы преимущественно только на развлечения, удовольствия. Муж и жена имеют общих друзей, и каждый своих из прежнего окружения. Репродуктивные установки согласованы и предполагают малодетную, иногда бездетную семью. Семейное лидерство может отражать и авторитарный, и демократический стиль [5].

В психоаналитической области семейной психотерапии известна трехстадийная модель семьи, позволяющая нам расширить исследовательский взгляд на проблемы молодой семьи. В отношении к российским реалиям она не полностью конгруэнтна, но некоторые параллели вполне просматриваются.

Так, первая стадия – монады предусматривает, что неженатые молодые люди (парень или девушка), живут самостоятельно, отдельно от родителей, финансово самостоятельно решая свои проблемы и потребности, имея свой собственный опыт жизни, вырабатывая свои жизненные правила, или применяя усвоенные и принятые в родительской семье. Именно на этой стадии оттачиваются, формируются сознательно проверяются свои принципы существования, ценности, важные для личностно-индивидуального развития, для применения и развития их в будущем в своей семье.

В отечественных семьях такая стадия монады достаточно редка, и связано это с невозможностью приобретения молодежью отдельного жилья, в силу финансовой зависимости молодых людей. В этой связи молодые люди теряют возможность увидеть тот семейный сценарий, те правила, которые использовались в их родительской семье. В этих условиях трудно бывает выработать собственную позицию на имеющиеся семейные установки. Тем более здесь неуместен взгляд с позиций «просто нравится», или «принимаю и следую». Критическое мышление молодежи вырабатывает согласие или бунт, что так, как родители, жить невозможно. Однако четко осознанного ответа, какими быть им в семейной обстановке в буду-

щем обыкновенно не существует. Между тем, именно взаимное разрешение таких вопросов превращаются в сложную задачу, которую важно решить в другой стадии – стадии диады [1].

В нашей стране вынужденно стадию монады проживают молодые люди, приехавшие в город из села, для получения образования, профессии, или для устройства на работу, люди, мигрирующие по различным причинам. Оторвавшись от родной семьи родителей, они проверяют на практике все те правил и установки, что существовали в их семье. Обнаруживают практическую ценность или несправедливость семейных норм и традиций. – 96%.

Приобретение личного собственного опыта заставляет вносить в свое поведение коррективы, изменения на свое усмотрение. Проявляется понимание терпимого отношения к чужим особенностям жизни, их привычкам и мнению.

Стадия вторая – диада – это про поиск компромисса, в период, когда молодожены вырабатывают и устанавливают новые правила совместной семейной жизни, осваивают этап адаптации, привыкают к новым для себя, во многом необычным, семейным ролям. Эта стадия одновременно трудна и важна для многих молодоженов, в ней определяется, как и в какой мере справедливо будут созданы общие нормы совместного существования [4].

Важно, как они потом реализуются – приняты супругами как справедливые в отношении друг друга, или один открыто и настойчиво доминировать, а другой смирится, подчинится навязанному стилю жизни: из-за слабого характера, в силу других обстоятельств.

Стадия третья – триада, наступающая по итогам второй, связана с появлением нового члена семьи, ребенка. Наступает кризисный период, несущий новые испытания для молодой семьи. При традиционной идеализации материнства забывается все многообразие трудностей всей семьи в целом, молодые супруги испытывают чувство отдаленности друг от друга, возникают первые измены. Нежелание гибко изменить устоявшиеся правила жизни вдвоем ведет к эмоциональным разлукам, психологическим расхождениям, к провокациям и реальным разводам. Иногда понимание того, что базу для профилактики такого структурного кризиса семьи – эмоциональную, материальную, превентивную, нужно было готовить заранее, приходит слишком поздно.

Список литературы

1. Антонов А.И. Микросоциология семьи (методология исследования структур и процессов) / А.И. Антонов. – М.: Феникс, 2011. – 78 с.

2. Белинская Е.А. Социальная психология / Е.А. Белинская. – М.: Изд-во МГУ, 2011. – 231 с.

3. Дружинин В.Н. Психология семьи / В.Н. Дружинин. – М.: Изд-во КСП, 2010. – 69 с.

4. Ковалев С.В. Психология современной семьи / С.В. Ковалев. – М.: ЮНИТИ, 2008. – 134 с.

5. Скиннер Р. Семья и как в ней уцелеть / Р. Скиннер, Д. Клииз. – М.: Независимая фирма «Класс», 2011. – 127 с.

Еремеева Кристина Андреевна
магистрант
ФГБОУ ВО «Оренбургский государственный
педагогический университет»
г. Оренбург, Оренбургская область

СПЛОЧЕННОСТЬ МОЛОДОЙ СЕМЬИ КАК ПСИХОЛОГО-ПЕДАГОГИЧЕСКАЯ ПРОБЛЕМА

Аннотация*: в статье представлен анализ сопровождения сплоченности семьи с позиций социально-педагогической теории и практики. Выявлены и обоснованы социально-педагогические возможности сплоченности сопровождения в целях оптимизации взаимоотношений в семье; охарактеризованы востребованные сферы реализации сплоченности сопровождения семьи (хозяйственно-бытовая, духовно-нравственная, воспитательно-социализирующая); раскрыта связь социального компонента с педагогическим в структуре сплоченности сопровождения; представлены способы проведения сессий, индивидуальных и групповых консультаций, приемы и методы тренингового или коррекционного плана; описана инновационная форма сплоченности сопровождения семьи.*

Ключевые слова*: семья, сплоченность молодой семьи, социально-бытовые проблемы, социальные факторы.*

Исследование проблем молодой семьи выявляет ряд серьезных проблемных факторов, влияющих на ее сплоченность.

Семья рассматривается с позиций социальной педагогики как основанная на официальном браке и кровном родстве людей малая группа. В ней члены объединены особой совместной жизнедеятельностью. Происходит общее проживание и ведение совместного домашнего хозяйства. Кроме того, это сопровождается эмоциональной связью, конкретными взаимными обязанностями перед друг другом. Подчеркивается также, что семья выступает как социальный институт, общественная устойчивая форма построения взаимоотношений между партнерами, людьми, и здесь осуществляется часто значительная часть их повседневной жизни: сексуальные отношения, деторождение, первичная социализация детей, основная часть необходимого бытового ухода, социального, образовательного роста каждого, и их медицинского, обслуживания [5]. Особенно это проявляется в отношении к детям, или пожилым людям, родственникам. Семья содержит в себе мощный источник эмоциональных реакций, обеспечивающий человеку поддержку, принятие, рекреацию.

Семья для человека является главным и ведущим звеном среды, в котором в детстве он проживает фактически в безопасности почти четверть жизни. И очень хорошо, если родители это обеспечивают, ответственно относясь к своим функциям. Этот полученный опыт доброжелательной семейной жизни человек будет пытаться построить в своей семье всю дальнейшую жизнь [3].

Вместе с понятием семьи в психолого-педагогической и социологической литературе представлены такие понятия как брак и супружество. Отождествленные в обыденном сознании брак и семья в науке разграничиваются. Брак определяется как общественный институт, и регулирует отношения связи между полами.

Так, А.Г. Харчев отмечает, что брак – это изменяющаяся исторически форма социальных отношений среди мужчин и женщин, с помощью которой общество фактически упорядочивает и документально санкционирует жизнь полов, устанавливает совокупность супружеских и родительских прав и конкретных обязанностей [4].

Брак как добровольный союз между мужем и женой, заключается по взаимной договоренности, документально оформлен в установленном законодательном порядке, целевым образом направлена на создание и далее сохранение семьи.

Если существует свобода заключения с партнером брака, то логично есть и свобода расторжения его, и это выражается в разводе. В этой связи действия партнеров исследователи относят к брачному поведению, ведущему к отчуждению супругов вплоть до развода.

Сравнивая понятие «брак» и «супружество». С.И. Голод характеризует супружество как межличностное общение и взаимодействие в мужа и жены, которое регулируется нравственными принципами и базирующееся на присущих семье ценностях. Подчеркиваются характерные признаки, укрепляющие супружество, среди которых ключевыми являются равноправие нравственно окрашенных обязанностей и наличие личных привилегий для обоих супругов.

Понятие «семья» больше связано со сложной системой связей и взаимоотношений супругов, их родных детей, многих других родственников. Семья как малая социальная общность, объединяет членов, связанных брачными или родительскими отношениями, бытом и взаимной нравственно-духовной ответственностью. Общественная значимость семьи диктуется потребностью общества в постоянном физическом и духовном развитии и воспроизводстве населения.

Семья в науке рассматривается и как отдельный социальный институт общества, и как социальная малая группа. Философы, социологи, педагоги и юристы исследуют семью, как один из пяти основных социальных институтов (наряду с экономикой, политикой, образованием и религией).

В этом ряду семья отражает устойчивый комплекс, имеющий формальные и неформальные нормы, правила, принципы и установки, с помощью которых в обществе контролируется взаимодействие людей в такой важной сфере их жизни [5].

Семья в качестве отдельного социального института решает проблему воспроизводства и развития членов общества и граждан страны, осуществляет им первичную социализацию.

Замечательные преимущества для в социализации личности, семья имеет, обладая особенной психологически комфортной атмосферой – пространством любви, заботы, взаимоуважения, помощи и поддержки.

Психологи углубленно рассматривают семью как особую малую группу. Это позволяет сделать более результатиивным оказание адресной психологической помощи нуждающейся в ней семье.

Семья как малочисленная по составу группа структурно объединяет ее членов по целям и задачам, побуждает к устойчивым и достаточно долгим личным контактам. В свою очередь, это становится базой тесных эмоциональных взаимоотношений и специфичных групповых ценностей.

Исследователи подчеркивают, что семья как всякая система, имеет присущие ей признаки6 взаимозависимость и взаимовлияние; объединен-

ность отдельных элементов, ведущих к появлению новых свойств; иерархичность и соподчиненность; наличие границ, отделяющих внутрисемейные отношение и связи с внешней окружающей средой; динамичность или способность к развитию[6].

Семья исполняет особый целевой функционал для блага общества и отдельно взятых индивидов, его составляющих. Деятельность семьи в системе связей ее с социумом направлена на полное или частичное удовлетворение потребностей прежде всего своих членов. Происходит удовлетворение потребности человека, представителя семьи, в безопасности, комфорте, значимости своего места и роли в этом мире, эмоциональном тепле, заботе, любви. Можно дополнить еще ряд значимых потребностей: интимно-эротических, досугово-рекреационных, совместного ухода за домашними животными и хозяйством, ролевым разделением семейного труда, постоянная взаимопомощь.

Удовлетворяется в семье также потребность в общении именно с близкими людьми, на основе прочных коммуникативных взаимосвязей. Неизмеримо ценной выступает потребность в отцовстве и материнстве, а далее в контактах с детьми разного возраста, в их воспитании, обучении, и даже самореализации себя в своих детях [1].

Список литературы

1. Алфимов С.М. Брак, семья, родительство: социологические и демографические аспекты / С.М. Алфимов. – М.: Академия, 2010. – 192 с.
2. Болдина М.А. Технологии социальной работы с молодыми семьями // Социально-экономические явления и процессы. – 2013. – №5 (051). – С. 261–266.
3. Сорокина Т.Ю. Особенности брачно-семейных установок студенческой молодежи. – Самара, 2007.
4. Харчев А. Г. Социология семьи: проблемы становления науки. – М.: ЦСП, 2003. – 342 с.
5. Черняк Е.М. Социология семьи: учебное пособие. – М.: Дашков и К, 2004.
6. Юстицкий В.В. Семейная психотерапия / В.В. Юстицкий, Э.Г. Эйдемиллер. – М.: Изд-во МГУ, 2011. – 231 с.

Калина Вера Николаевна
методист
ФГКОУ «Аксайский Данилы Ефремова
казачий кадетский корпус» Минобороны России
п. Рассвет, Ростовская область

СОЦИАЛЬНАЯ ПРОФИЛАКТИКА ДЕЗАДАПТАЦИИ В КАДЕТСКОМ КОРПУСЕ

***Аннотация**: в статье рассматриваются виды профилактики дезадаптации обучающихся в учреждении закрытого типа (кадетском корпусе). Показана роль социальной профилактики дезадаптации обучающихся, поступивших в корпус.*

***Ключевые слова**: профилактика дезадаптации, социально-педагогическая профилактика, индивидуальная профилактика.*

Актуальность данного направления работы связана с относительно часто встречающимися поведенческими расстройствами у вновь поступивших в корпус обучающихся.

Необходимость социальной профилактики в корпусе связана с распространенностью поведенческих расстройств патологического и непатологического характера и их отрицательной личностной и социальной значимостью.

Социальная профилактика (предупреждение, превенция) – деятельность по предупреждению социального отклонения, устранению или нейтрализации причин, порождающих данные отклонения. Профилактика направлена на предотвращение возможных физических, психологических или социокультурных проблем у отдельных кадет и «группы динамического наблюдения»; содействие обучающимся в достижении поставленных целей и раскрытии их внутренних потенциалов.

Социально-педагогическая профилактика состоит в целенаправленном воздействии на негативные факторы, связанные с отдельными видами отклонений или проблем. Цель данной профилактики – устранение или нейтрализация причин этих отклонений.

Индивидуальная профилактика представляет собой профилактическую деятельность в отношении конкретных кадет, поведение которых имеет отклонения или проблемность. Индивидуальная профилактическая работа определяется как деятельность по своевременному предупреждению совершения обучающимися дисциплины и правонарушений. В социальной профилактике нуждаются все кадеты, и, в первую очередь, входящие в «группу динамического наблюдения».

Профилактика дезаптации. Термин адаптация характеризует уровень приспособленности обучающегося к корпусу, меняющимся условиям жизни. Устойчивой адаптацией называют ситуацию нормы привыкания к новым условиям. При смене привычных условий жизни могут появляться факторы, вносящие дезорганизацию в психическую деятельность. Асоциальные проявления (курение, сквернословие, нарушение дисциплины) являются социальной дезадаптацией. Таким кадетам оказывается социально-психологическая помощь; проводится ранняя диагностика кадет «группы динамического наблюдения»; ведется консультативно-разъяснительная работа с родителями, учителями и воспитателями; проводится профилактика и коррекция нарушений поведения обучающихся.

Переход из состояния устойчивой адаптации, в привычных условиях семьи и школы, в состояние относительно устойчивой адаптации, в непривычных условиях существования в кадетском корпусе, является для обучающихся переадаптацией. Переадаптация проходит в несколько стадий.

Подготовительная стадия имеет место в том случае, когда подросток предполагает определенную степень вероятности изменений при поступлении в кадетский корпус. В этом случае он накапливает информацию об условиях жизни и учебы в корпусе, таким образом создает информационное поле, которое в дальнейшем станет источником формирования адаптационных механизмов.

Стадия стартового психического напряжения – наступает тогда, когда внутренние ресурсы обучающегося начинают использоваться для организации жизнедеятельности в новых условиях. Это пусковой момент переадаптации. Динамика адаптационного процесса не имеет границ и четко выраженных временных показателей. Как правило, зависит от индивидуальных особенностей подростка.

Стадия психических и личностных реакций входа – это стадия первичной адаптации, при которой кадет испытывает на себе влияние психогенных факторов измененных условий существования.

Дезадаптация может являться следствием воздействия на кадета непривычных раздражителей изменившейся среды, что говорит от нарушении равновесия между психической деятельностью и требованиями корпуса. Обычно это кратковременное состояние, побуждающее обучающегося к переадаптации (приспосабливанием к новым условиям). В этом случае дезадаптация – необходимый составной компонент адаптационного процесса. С другой стороны, дезадаптация может быть долгим и сложным психическим состоянием, выражающимся в неадекватном реагировании и поведении обучающегося. Следовательно, выходом на дезадаптацию.

Среди различных видов дезадаптации, социальная – более высокая степень дезадаптации, характеризующаяся ассоциативными проявлениями. Это выражается в нарушении Устава корпуса, дисциплины, асоциальных формах поведения, деформации социальных установок.

В социальной профилактике нуждаются все кадеты, но прежде всего, входящие в «группу динамического наблюдения». Однако подходы к данным категориям обучающихся различны. Для конкретных проблем и ситуаций риска создаются различные программы социально-профилактической работы.

Список литературы

1. Василькова Ю.В. Методика и опыт работы социального педагога. – М., 2004.

2. Шакурова М.В. Методика и технология работы социального педагога. – М., 2002.

3. Шептенко П.А. Методика работы социального педагога / П.А. Шептенко, Г.А. Воронина; под ред. В.А. Сластенина. – М., 2002.

Орловецкий Демьян Самуилович
студент
НОЧУ ВО «Московский экономический институт»
г. Москва

ВЛИЯНИЕ ОТНОШЕНИЙ МЕЖДУ СУПРУГАМИ НА ЭМОЦИОНАЛЬНУЮ СФЕРУ ПОДРОСТКА

Аннотация*: в статье представлено эмпирическое исследование влияния отношений между родителями на эмоциональную сферу подростка. По итогам проведенного исследования автором представлены различные рекомендации.*

Ключевые слова*: эмоция, эмоциональная сфера, подростковый возраст, эмоциональный интеллект.*

Подростковый возраст считается самым активным периодом, связанным с социализацией, самоидентификацией и самопознанием.

К общим особенностям эмоциональной сферы подростков относят повышенную эмоциональную возбудимость, более яркие переживания базовых эмоций, склонность к риску, противоречивость чувств, самоидентификацию.

Считается, что по мере взросления факторы внешней среды оказывают все большее влияние на эмоциональное состояние человека. В то же время результатами современных эмпирических исследование было подтверждено, что «эмоционально умные родители» помогают своим детям лучше управлять и понимать эмоции, проявлять эмоциональную компетентность в дальнейшей взрослой жизни, а нарушений эмоциональных отношений между супругами оказывает негативное влияние на формирование личности подростка и его эмоциональную сферу.

В современной науке разработано множество концепции от биогенетических и антропологических до социальных, объясняющих и описывающих особенности подросткового возраста.

Взгляды ученых и результаты эмпирических исследований влияния взаимоотношения в семье на эмоции подростков носят противоречивый характер от позиции, что семья играет одну из определяющих ролей, до взглядов Джудит Рич Харрис, в соответствии с которой эмоции подростков зависят в большей степени от того, в каком контексте они проявляются. На состояние эмоциональной сферы личности подростка влияют, как, биологические, так и социальные факторы.

В нашем исследовании принимали участие семьи из России и Израиля. Общее количество семей, принявших участие – 14 семей, по 7 семей из каждой страны. Возраст подростков составил от 12 до 18 лет. Общее количество человек, принявших участие в исследовании – 28 родителей и 19 подростков. Участие осуществлялось на добровольной анонимной основе.

Основной гипотезой, выдвигаемой при исследовании влияния отношений между супругами на эмоциональную сферу подростка является следующая гипотеза: высокая степени понимания, эмоциональной привлекательности и уважения партнеров в браке обуславливает низкий уровень личной и ситуативной тревожности обеспечивает высокий уровень понимания эмоций и возможность управлять эмоциями подростка (те уровень эмоционального интеллекта).

Для исследования использовались следующие методики:

1. Тест ПЭА (понимание, эмоционально притяжение, авторитетность) А.Н. Волковой.
2. Тест эмоционального интеллекта Д.В. Люсина.
3. Опросник Спилбергера на выявления личной и ситуативной тревожности).

По результатам проведенного исследования установлено, что в целом уровень понимания, эмоционального притяжения и авторитетности у мамы по отношению к папе не влияет на уровень эмоционального интеллекта и уровень тревожности у подростков.

Коэффициент корреляции при анализе влияния уровня влияния понимания супругой мужа на общий эмоциональный интеллект подростка составил –0.42 (данные уровень статистической значимости считается не высоким).

При анализе влияния уровня эмоционального притяжения у супруги к мужу на уровень общего эмоционального интеллекта подростка получен коэффициент –0.29, что также не считается статистически значимым.

Также эмпирическими исследованиями установлено, что чем ниже уровень по шкале ПЭА понимания у папы по отношению к супруге, тем

выше уровень ситуативной и личной тревожности у подростка. (r = 0.63, при высоком уровне статистической значимости по ситуативной тревожности и r = 0,5 средний уровень статистической значимости по личностной тревожности).

Таким образом, нами установлены статистически значимые обратные связи между влиянием уровня понимания у папы по отношению к супруге и уровнем тревожности у подростков.

При анализе влияния уровня понимания, эмоционального притяжения и авторитетности у супругов на эмоциональный интеллект подростков, статистические значимые связи не установлены.

Таким образом, поставленная для эмпирического исследования гипотеза подтверждена только частично. Влияния взаимоотношения между родителями на эмоциональный интеллект подростка в рамках нашего исследования не установлено.

Отсутствие значимых связей между уровнем взаимоотношения между супругами и эмоциональным интеллектом подростков может быть объяснимо тем фактом, что со стороны взрослых, как правило, сохраняется прежнее отношение к подростку, как к ребенку, в тоже время эмоциональное состояние подростков имеет много особенностей и кардинально отличается от детского. Несмотря на этот факт, очень часто у взрослых сохраняется привычка контролировать подростка как ребенка.

Влияние внешней среды и сверстников в подростковом возрасте скорее всего является решающим фактом, по сравнению с фактором взаимоотношений между супругами.

На понимание эмоций и тревожность влияют не столько родители, сколько факторы внешней среды (те сами подростки).

Кроме того, влияние на эмоциональную сферу оказывают существенные перестройки, происходящие в организме подростков, таким образом большое значение оказывают и биогенетические факторы.

В целом наше исследование подтверждает основные подходы к современным эмпирическим исследованиям, которые осуществляются с использованием подхода: «смотря, как и смотря когда».

Такие современные теории как теория привязанности или теория эмоциональной безопасности ребенка в семье свидетельствуют в пользу тех фактов, что безусловно эмоциональная сфера в семье влияет и формирует паттерны поведения детей в семье (паттерны формируются в процессе обучения, воспитания, а также наблюдения за окружающими). Но ввиду того что в подростковом периоде большое значение имеет самоидентификация подростка, рост его автономии, независимости и ориентированность на внешнее социальное окружение влияние взаимоотношения между супругами на эмоции скорее всего оказывается не таким сильным как в детском возрасте.

В то же время это не означает, что эмоциональное окружение в семье, не каким образом, не оказывает влияние на подростка и его эмоциональную сферу. Однако в нашем исследовании данного влияния не установлено.

По результатам проведенного исследования можно сформулировать следующие рекомендации:

– ввиду того, что эмоциональная сфера в подростковом возрасте зависит в большей мере от окружения и общения между подростками, при

проведении исследований, целесообразно использовать психодиагностические методики, позволяющие оценивать личностные и межличностные отношения в подростковой среде;

– при проведении психологического консультирования учитывать, то, что проявление эмоций сильно зависит от контекста сложившейся ситуации;

– так как наши исследования выявили значимые корреляционные связи между пониманием отцами своих супруг, и уровнем подростковой тревожности, учитывать при проведении психологических консультаций данный фактор.

Список литературы

1. Гоулман Д. Эмоциональный интеллект М.: АСТ Москва, 2009. – 478 с.

2. Райс Ф. Психология подросткового и юношеского возраста / Ф. Райс, К. Долджин. – СПб.: Питер, 2010. – 816 с.

3. Психофизиология / Под ред. Ю.А. Александрова. – СПб.: Питер, 2015. – 464 с.

ТЕХНИЧЕСКИЕ НАУКИ

Гужанков Евгений Геннадьевич
студент
Шаронина Ирина Сергеевна
студентка

ФГБОУ ВО «Омский государственный
технический университет»
г. Омск, Омская область

ПРИМЕНЕНИЕ ГРАФЕНА В ЭЛЕКТРОНИКЕ

Аннотация*: в данной статье рассмотрены основные сведения о графене, его структуре, особенностях и перспективах его использования.*

Ключевые слова*: графен, электроника, микроэлектроника, беспроводные технологии.*

Графен (C62H20) – одноатомный слой молекул углерода. Хотя графен был описан ещё 60 лет назад, его очень долго не удавалось получить. Это связано с тем, что считалось невозможным существование двухмерных кристаллов из-за их нестабильности. Лишь в 2004 году удалось получить и воспроизвести структуру графена [1].

Сначала ученые провели мягким графитовым карандашом по бумаге, затем «промокнули» ее лентой обычного скотча, после отшелушивания скотч с многочисленными тонкими пленками графита и графена прижимали к подложке кремния со слоем SiO2 тщательно выбранной толщины.

Главной составляющей успеха оказалась возможность найти с помощью оптического микроскопа слабую интерференционную картину образцов одноатомных слоев графита, перенесенных на поверхность кремниевой подложки. Таким образом, графен представляет собой двухмерную аллотропную форму углерода с гексагональной кристаллической решеткой, формируемой тремя из четырех внешних электронов атома с sp2-связями.

Кристаллическая структура атомов графена состоит из двух эквивалентных подрешеток. Это способствует образованию двух энергетических зон и двух точек, на уровне которых зона проводимости и валентная зона соприкасаются. Благодаря этому поведение носителей в заряде схоже скорее с фотонами, чем с электронами, а их скорость равна скорости Ферми. При этом положительные и отрицательные носители заряда являются фермионами, то есть заряженными частицами с полуцелыми значениями спинов [2].

Не так давно физиком Дмитрием Турчиновичем и группой его коллег из Университета Дуйсбург-Эссен, Германия, были произведены опыты радиоизлучения частотой 300 ГГц листа графена. Было установлено, что при попадании электромагнитных волн на графен, электроны в нём довольно быстро меняли свою температуру, то нагреваясь, то остужаясь. Это приводило к высвобождению из него электромагнитных волн с частотами до семи раз выше, чем во входящем в него излучении [3].

В ноябре 2017-го южнокорейская компания Samsung получила патент на графеновые аккумуляторы. Среди их достоинств: повышенная ёмкость, скорость зарядки, износоустойчивость и экологичность [4].

В том же году Команде южнокорейских разработчиков из научно-исследовательского института электроники и телекоммуникаций (ETRI)

удалось создать первый прототип гибкой OLED-панели за счёт применения графена в качестве материала для электродов [5].

Так же существую теории о построении сверхпроводящего транзистора на основе графена. Однако отсутствие у однослойного графена запрещённой зоны не позволяет эффективно закрывать такой транзистор. Для этого необходимо применять двухслойный графен, производство которого пока осложнено [6].

Изучение графена и его свойств, совершенствование технологий его получения и интеграции способно в значительной мере усовершенствовать современную электронику и преодолеть её технологические ограничения. Возможно также, что графен станет решением проблем современной фотоники.

Список литературы

1. Novoselov K.S. Electric Field Effect in Atomically Thin Carbon Films / K.S. Novoselov // Science. – 22 окт. 2004. – С. 666–669.

2. Юдинцев В. Графен. Наноэлектроника стремительно набирает силы [Электронный ресурс]. – Режим доступа: http://www.electronics.ru (дата обращения: 22.10.2018).

3. Графен может сделать будущую электронику сверхбыстрой [Электронный ресурс]. – Режим доступа: https://scientificrussia.ru (дата обращения: 22.10.2018).

4. Инсайдеры сообщили о готовности Samsung к выпуску смартфонов с графеновыми аккумуляторами [Электронный ресурс]. – Режим доступа: https://3dnews.ru (дата обращения: 22.10.2018).

5. Графен может стать ключом в мир гибких OLED-дисплеев [Электронный ресурс]. – Режим доступа: https://3dnews.ru (дата обращения: 22.10.2018).

6. Двухслойный графен ляжет в основу транзисторов следующего поколения [Электронный ресурс]. – Режим доступа: https://3dnews.ru (дата обращения: 22.10.2018).

Падерин Владимир Николаевич
канд. техн. наук, доцент
ГБОУ ВО РК «Крымский инженерно-педагогический университет»
г. Симферополь, Республика Крым

СПОСОБ ЛИТЬЯ ПОД ДАВЛЕНИЕМ С ДВУМЯ КАМЕРАМИ ПРЕССОВАНИЯ С ЦЕЛЬЮ ПОВЫШЕНИЯ ПЛОТНОСТИ И ГЕРМЕТИЧНОСТИ ОТЛИВОК

Аннотация*: в статье рассмотрены особенности изготовления герметичных отливок за счет применения второй камеры прессования и дополнительного гидроцилиндра, за счет изменения технологии литья с целью производить допрессовку расплава и сжатие пор при кристаллизации путем изготовления вентиляционной системы с толщиной равной толщине отливки, что позволяет действовать давлению до полного затвердевания отливки, в результате чего уменьшаются по величине воздушно-газовая от сгорания смазки и усадочная пористость, повышая плотность и герметичность оливок.*

Ключевые слова*: литье под давлением, пневмоцилиндр, камеры прессования, пресс-формы, матрицы, пресс-поршень уровень заполнения, вентиляционные системы, плотность, прочность, герметичность, машина для литья.*

Существующий способ при ЛПД имеет высокие скорости заполнения пресс-форм (от 5 до 60 м/с) и обычно применяемые типовые вентиляци-

онные системы имеющие максимальную толщину до 0,2–0,4 мм, что позволяет удалять за короткое время прессования (сотые и десятые доли секунды) только из практики литья приблизительно до 15–20% воздуха и газов от сгорания части СМ, поэтому схему способа ЛПД автором предлагается изменить с целью применения двойной до прессовки и получения отливок с низкой газо-усадочной пористостью не выше 0,6–0,7%, что гарантировано обеспечивает герметичность отливок.

Недостатком этого способа является низкое качество изготавливаемых отливок, связанное с высокой воздушно-газовой и усадочной пористостью, снижающей их плотность, прочность и герметичность.

Это достигается тем, что в существующий способ литья под давлением дополнительно введен вертикальный гидроцилиндр до прессовки со второй камерой прессования, которая, с одной стороны, соединена с атмосферой, а с другой, соединена толстым вентканалом с толщиной не меньше толщины отливки с матрицей. При этом шток механизма прессования дополнительно снабжен регулируемым упором с тарельчатой пружиной для плавной его остановки и конечным выключателем, включающим дополнительный механизм до прессовки. В результате этого сначала происходит заполнение пресс-формы и части второй камеры прессования с помощью горизонтального механизма прессования, обеспечивающего за счет регулировки скорости прессования оптимальный сплошной последовательный режим заполнения пресс-формы расплавом снизу вверх при максимальном удалении движущимся расплавом воздуха и газов смазки через толстый вентканал. Затем с помощью дополнительного гидроцидиндра осуществляется до прессовка расплава с целью максимального сжатия оставшегося воздуха и газов смазки, обеспечивая при этом питание отливки во время кристаллизации до полного затвердевания, низкую пористость и высокую плотность, прочность и герметичность отливок.

Устройство для реализации способа литья под давлением с двумя камерами прессования на машинах с холодной горизонтальной камерой прессования показано на рис. 1 (конечное положение).

Устройство состоит из механизма прессования 1 с поршнем 2, штоком 3 с регулируемым упором 4 снабженным конечным выключателем 5, планкой 6, пресс-поршня 7, камеры прессования 8, устройства для закрытия и открытия заливочного окна 9, механизма подпрессовки 10 с поршнем 11, штоком 12, пресс-поршня 13, второй камеры прессования 14, состоящей из двух половин, вентиляционной системы 15, электрогидроклапана 16, гидродросселя 22, выталкивателей 23, отливок 24, пресс-остатка 25 и тарельчатой пружины 26.

Схема способа ЛПД с двумя камерами прессования на машинах с холодной горизонтальной камерой прессования показана на рис. 1.

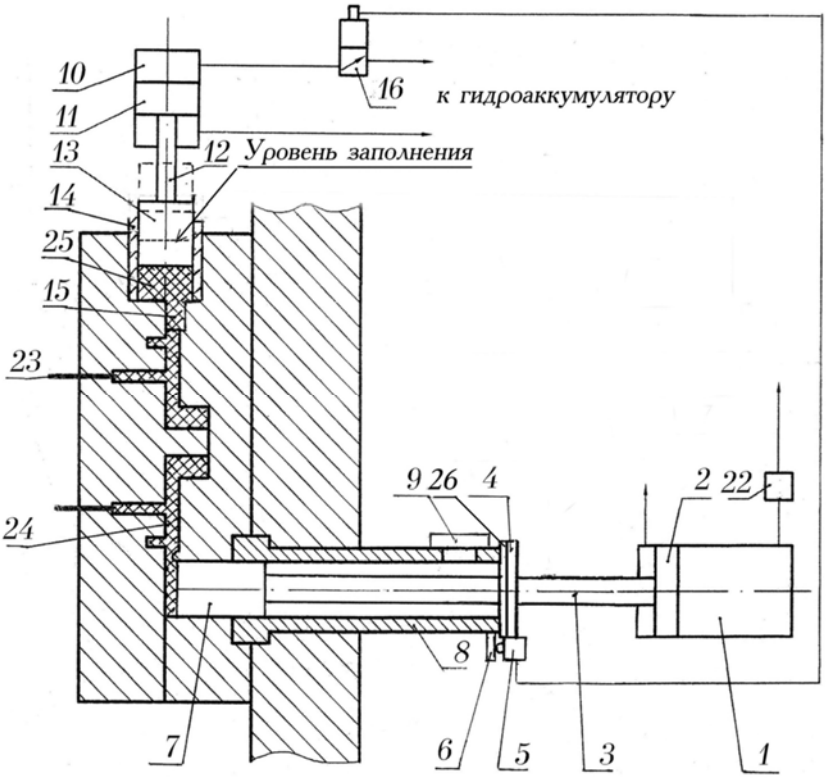

Рис. 1. Схема способа литья под давлением
с двумя камерами прессования для машин
с холодной горизонтальной камерой (конечное положение)

Процесс литья осуществляется следующим образом. В исходном положении пресс-поршень 7, поршень 2 механизма прессования 1 находится в крайнем правом положении, а механизм до прессовки 10 с поршнем 11, штоком 12 и пресс-поршнем 13 также в крайнем верхнем положении. Затем в камеру прессования 8 заливается расплав до полного ее заполнения, чтобы в ней не было воздуха и газов смазки. После чего заливочное окно закрывается устройством 9, и после включения механизма прессования 1 на запрессовку расплава происходит заполнение пресс-формы, и через толстый вентканал 15 с необходимой площадью поперечного сечения и толщиной не меньше толщины стенки отливки 24 удаляется воздух и газы смазки за счет возникающего противодавления в пресс-форме. При этом пресс-поршень 7 перемещается до тех пор, пока регулируемый упор 4, снабженный конечным выключателем 5, не упрется в торец камеры прессования 8. Для уменьшения удара упора 4 о торец камеры прессования 8 между ними установлена тарельчатая пружина 26. При нажатии конеч-

ным выключателем 5 на планку 6 через электрогидроклапан 16 включается механизм подпрессовки 10, поршень которого 11 через шток 12 и второй пресс-поршень 13 давит на расплав во второй камере прессования, в результате чего через вентканал 15 с толщиной не меньше толщины отливки осуществляется подпрессовка расплава и ее питание до полного затвердевания отливки, обеспечивая высокую плотность, прочность и герметичность. После этого пресс-форма раскрывается, и отливка 24 выталкивается толкателями 23 из нее, а механизм прессования возвращается в исходное положение. Затем цикл повторяется снова.

При проектировании пресс-формы отливка в ней должна быть расположена таким образом, чтобы вентсистема подходила к самой толстой стенке или утолщенному месту, при этом в самой конструкции отливки не должно быть утолщенных тепловых узлов или их должно быть минимум.

При необходимости для улучшения качества поверхности отливки необходимо увеличить температуру заливки расплава. Для надежного удаления отливки 24 пресс-поршень 7 должен частично выходить на 0,5–1 мм из литниковой втулки, чтобы пресс-остаток был в литниковой системе.

На рис. 2 показана экспериментальная пресс-форма для литья корпусов пневмоклапана редукционного типа ПКР25, изготовленная для испытания способа ЛПД с ДКП.

Дополнительный гидроцилиндр

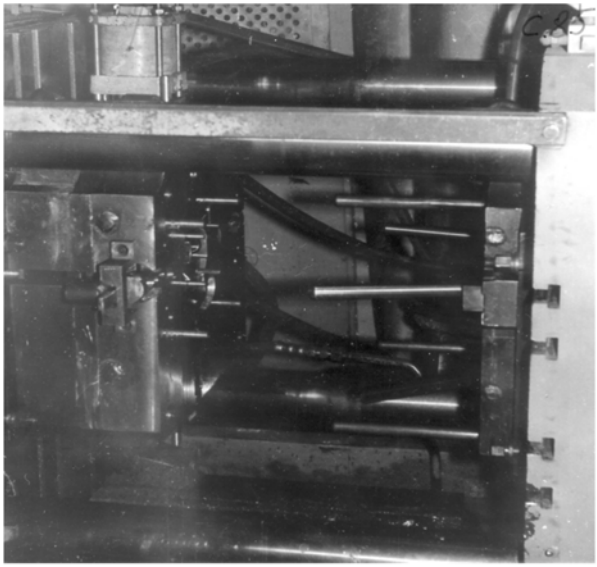

Рис. 2. Пресс-форма с вертикальным гидроцилиндром для до прессовки

На рис. 3а показана макроструктура, увеличенная в 100 раз, полученная при обычном способе литья под давлением, а на рис. 3б – полученная способом литья под давлением с двумя камерами прессования.

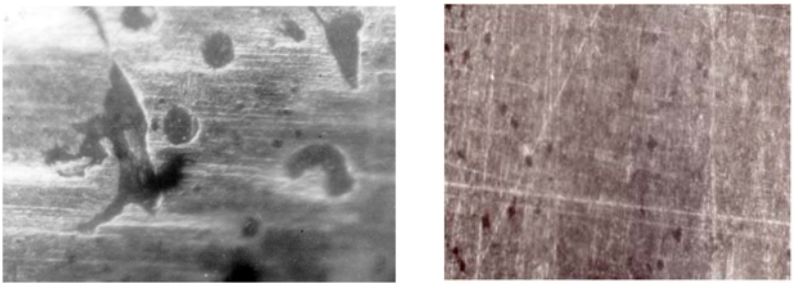

а) б)

Рис. 3. а) Макроструктура отливки, полученная при обычном способе ЛПД, П = 2,8% (х100 раз) и б) Макроструктура отливки, полученная при способе ЛПД с двумя камерами прессования, П = 0,65% (х100 раз). Пористость темного цвета

Список литературы

1. Падерин В.Н. Оборудование современного производства. Литье заготовок и металлообработка в машиностроении [Текст]: Учебное пособие / ГБОУ ВО РК «КИПУ»; В.Н. Падерин. – Симферополь: ДИАЙПИ, 2016. – 253 с.

2. Падерин В.Н. Оборудование современного производства. Ч. 2. Смазка и обдувка пресс-форм литья под давлением и способы снижения газов в отливках [Текст] Учебное пособие / ГБОУ ВО РК «КИПУ»; В.Н. Падерин, Б.В. Адабашев, Д.У. Абдулгазис. – Симферополь: ДИАЙПИ, 2016. – 189 с.

3. Пат. 29636. Украина, МПК B22D 17/22. Способ литья под давлением с двумя камерами прессования / В.Н. Падерин, заявитель и патентообладатель В.Н. Падерин. – №2007 08338; заявл. 20.07.2007; опубл. 25.01.2008. Бюл. №2.

Сергеева Кристина Юрьевна
студентка
ФГБОУ ВО «Чувашский государственный
университет им. И.Н. Ульянова»
г. Чебоксары, Чувашская Республика

ЭНЕРГОЭФФЕКТИВНЫЕ СТРОИТЕЛЬНЫЕ МАТЕРИАЛЫ

Аннотация*: в данной статье рассмотрены основные строительные материалы и способы экономии эноргозатрат и средств при их производстве. В работе отмечено, при выборе строительных материалов необходимо учитывать, что общие удельные затраты энергии на строительство здания могут значительно превышать удельные затраты на рабочую энергию для отопления здания в течение всего предполагаемого срока службы дома и затраты на дальнейшую утилизацию здания.*

Ключевые слова*: энергоэффективность, строительные материалы, стоимость, энергия, энергозатраты, производство, цемент, арматура, кирпич.*

В строительстве от характеристик используемых материалов зависит жизненный цикл зданий. Половина общей стоимости, которая выделана на строительные и монтажные работы приходится на строительные материалы.

Одна из важнейших характеристик при выборе материалов – это их энергоэффективность, в которую входят также энергоресурсы на их производство. Для возведения здания используют три основных строительных материала – это бетон, кирпич (керамический и силикатный) и дерево.

Энергосберегающие технологии в строительной отрасли позволяют уменьшить не только расход тепла на продукции, но и увеличить производительность труда. Тесно связанные между собой энергоемкость, уровень теплозащиты и долговечность продукции строительства, так как от затрат энергии при строительстве и эксплуатации зданий зависит энергетическая эффективность строительной отрасли.

Цемент самый энергоемкий строительный материал. Способ производства влияет на экономию средств, так например можно сэкономить до 55% первичных ресурсов при переходе с мокрого способа производства цемента на сухой. Другой перспективный способ энергосбережения в производстве цемента – это добавление магнитовосприимчивых добавок. Можно уменьшить расход цемента на 15–20%, если обработать отформованный бетон термически и индукционно в магнитных туннельных камерах.

Производство арматуры на заводах сборного железобетона наиболее энергоемко. Для экономии энергии на заводах железобетонных изделий для электротермообработки используют индукционной нагрев в проходных камерах, взамен камер на пару. Выбор марки цемента имеет большее влияние на энергозатраты при производстве ЖБИ. Если использовать высокоактивный цемент, то при пропаривании изделий можно уменьшить температуру прогрева на 25–30° и это понизит затраты тепла на его производство. Также можно использовать быстротвердеющие цементы, например с кристаллизационными добавками, набирающими прочность через 3–6 часов, что снизит энергозатраты минимум на одну четверть. Бесцементные автоклавные (силикатные) бетоны также помогут уменьшить энергозатраты при производство. Если применять промышленные отходы (золы, шлаки) можно значительно уменьшить энергоемкость конструкции.

Также глиняный и силикатный кирпич в производстве строительных материалов является крупным потребителем энергии. Если в кирпичной промышленности внедрить механизированные и автоматизированные технологические линии с использованием ЭВМ, то это позволит значительно уменьшить энергоемкость и увеличить производительность. Если снизить тепло просачивающееся с газами в печах для сушки и обжига можно сэкономить значительное количество энергию. Для того чтобы снизить теплопотери при сушке и обжиге кирпича можно предпринять следующие мероприятия: уменьшение подсоса холодного воздуха, оштукатуривание печей и сушилок, применение подвесных сводов, рациональное размещение горелок. Использование для сушки энергетического потенциала тепловых газов, выходящих из туннельных печей, температура которых равна 120 °С, снижает энергоемкость производства глиняного кирпича. Используя выше перечисленные методы можно сократить удельный расход топлива на 100 кг условного топлива на 1000 шт. кирпича.

На 1000 шт. силикатного кирпича приходится в несколько раз меньше энергозатрат чем на глиняный и время производства 8–10 раз меньше. Но есть минусы: силикатный кирпич по показателям теплозащиты и долговечности менее эффективен. Можно уменьшить энергоемкость и увеличить теплозащиту глиняного и силикатного кирпича, если производить модифицированные изделия с пустотами. Если увеличить объем пустот в

кирпиче на 30% – уменьшается на 10% расход топлива и электрической энергии на их производство. Конкурировать с ограждающими конструкциями из кирпича может легкий бетон.

Основа легких бетонов пористые заполнители. Насыпная плотность которых должна быть не более 400 кг/м^3, потому при более высокой насыпной плотности энергоемкость легких бетонных стен становится равной энергоемкости глиняных кирпичных стен или превысит ее. Теплозащита уменьшается при увеличении объема пористого заполнителя. Возможно, сэкономить энергию при применение доменных шлаков, у которых удельная энергоемкость значительно меньше, чем у керамзита, будет.

При выборе строительных материалов необходимо учитывать, что общие удельные затраты энергии на строительство здания могут значительно превышать удельные затраты на рабочую энергию для отопления здания в течение всего предполагаемого срока службы дома и затраты на дальнейшее утилизации здания.

Список литературы

1. Савин В.К. Строительная физика: энергоэкономика / В.К. Савин. – М.: Лазурь, 2011. – 418 с.

2. Малец В. Проблемы энергосбережения в производстве строительных материалов / В. Малец, Е. Подлузский // Архитектура и строительство. – 2007. – №9.

3. Булгаков С.Н. Энергоэффективные строительные системы и технологии // АВОК. – 1999. – №2.

Цыганкова Надежда Дмитриевна
магистр, преподаватель спецдисциплин первой категории
ГБПОУ СО «Уральский государственный
колледж имени И.И. Ползунова»
г. Екатеринбург, Свердловская область

ВЕНТИЛИРУЕМЫЕ ФАСАДНЫЕ СИСТЕМЫ КАК СОВРЕМЕННЫЙ СПОСОБ РЕКОНСТРУКЦИИ ЗДАНИЙ

Аннотация*: в научно-исследовательской работе рассмотрены вентилируемые фасадные системы как современный способ реконструкции зданий. Указан состав, срок эксплуатации высокотехнологичной конструкции. Изучен утеплитель ограждающей конструкции. Исследована толщина воздушной прослойки. Перечислены достоинства и недостатки вентилируемого утепленного навесного фасада здания. Учтены требования пожарной безопасности и рассмотрена технология производства работ в любое время года. Изучены теплофизические свойства конструкции. Указаны службы, которые на протяжении многих лет интересуются навесными вентилируемыми фасадами.*

Ключевые слова*: вентилируемые фасадные системы, реконструкция зданий, состав, свойства, требования, достоинства ограждающей конструкции, недостатки ограждающей конструкции, технология производства работ, пожарная безопасность, заказчик, подрядчик, надзорные органы.*

Система вентилируемых фасадов представляет собой конструкцию, состоящую из облицовки (плит или листовых материалов) и металлической подконструкции, которая крепится к стене таким образом, чтобы

между стеной и облицовкой образовалась воздушная прослойка. Для дополнительного утепления ограждающей конструкции между стеной и облицовкой размещается теплоизоляционные слой – в этом случае воздушная прослойка выполняется между облицовкой и теплоизоляцией.

Эффект от применения системы вентилируемого утепленного навесного фасада зданий образуется по нескольким направлениям:

1. Экономится тепловая энергия за счет повышения теплозащиты наружных ограждающих конструкций зданий.

2. Улучшается тепловой комфорт внутри помещения.

При отсутствии теплоизоляции внутренняя поверхность наружной стены становится намного холоднее температуры воздуха в помещении, что приводит к усиленной конвекции воздуха. Жилец воспринимает это как сквозняки и вынужден в порядке компенсации поднимать температуру внутри помещения до 21–23°С. При изоляции стены, разность температур между поверхностью стены и воздухом внутри помещения очень мала, конвекция воздуха практически отсутствует и жилец чувствует себя комфортно при более низкой температуре (18–20°С).

3. В летний период теплоизолированные стены здания не прогреваются (особенно с солнечной стороны), и температура воздуха внутри помещения не повышается более 23–25°С.

4. Повышается надежность работы ограждающих конструкций зданий и их долговечность, так как после применения наружной теплозащиты здания точка «росы» перемещается из внутреннего сечения стены наружу.

5. Система вентилируемого утепленного навесного фасада не позволяет скапливаться конденсату ни на поверхности, ни внутри стены, благодаря чему повышается срок службы ограждающих конструкций здания и уменьшаются теплопотери через них.

6. Увеличивается звукоизоляция здания.

Долговечность облицовочного материала и надежность системы уменьшают эксплуатационные расходы здания, а простота и удобство ремонта – расходы на ремонт фасада.

Сезонная независимость технологии производства работ позволяет монтировать и ремонтировать систему вентилируемого утепленного навесного фасада в любое время года.

Вентилируемый фасад является уникальным изобретением, которое имеет огромное количество достоинств и применяется в различных сложных строительных ситуациях на огромных многоэтажных объектах, а порой в частном строительстве. Но не стоит забывать о том, что это очень высокотехнологичная конструкция и требует основательной проработки грамотного подхода, качественных материалов и монтажа. Только при соблюдении всех условий срок эксплуатации будет составлять 30–50 лет.

Как мы убедились, навесные вентилируемые фасады – весьма ответственное направление строительства, требующее внимательного рассмотрения с позиции несущей способности, теплофизики и пожаробезопасности. Между тем, интерес к этой теме крайне велик, как и сильно желание разобраться и найти оптимальные решения для этой становящейся все более популярной технологии фасадного утепления. Я попыталась отобразить лишь части вопросов из тех, которые тревожат противопожарную службу. И хотя мной затронуты только некоторые аспекты, очевидно, что повышение качества навесных вентилируемых фасадов – задача, решение

которой возможно только при совместной заинтересованности заказчика, подрядчика и надзорных органов. Со своей стороны искренне надеюсь, что с упорядочиванием нормативной базы, большинство вопросов найдут однозначные ответы, и вентилируемые фасады будут безукоризненным конструктивным элементом здания, отвечающих всем требованиям пожарной безопасности.

Список литературы

1. Бердюгин И.А. Теплоизоляционные материалы в строительстве. Каменная вата или стекловолокно: сравнительный анализ // Инженерно-строительный журнал. – 2010. – №1. – С. 26–31.

2. Доброгорская Л.В. Меры предотвращения пожаров навесных вентилируемых фасадов // Строительство уникальных зданий и сооружений. – 2016. – №16. – С. 34–51.

3. Иванов А.А. Навесные вентилируемые фасады // Справочник по конструкциям тепло- и звукоизоляции. – СПб.: УРСА-инжиринг, 2004. – 29 с.

4. Козодаева С.А. Оценка современных способов проектирования ограждающих конструкций с уклоном на технологию облицовки в строительстве // Научный вестник. – Воронеж: Воронежский ГАСУ, 2014. – №7. – С. 6–10.

5. Энергоэффективные вентилируемые фасадные системы «гранитогрес» [Электронный ресурс]. – Режим доступа: http://www.i-stroy.ru/docu/technolog/yenergoyeffektivnyie_ventiliruemyie_fasadnyie_si/706.html (дата обращения: 10.12.2018).

ФИЛОЛОГИЯ И ЛИНГВИСТИКА

Аминева Елена Сергеевна
канд. филол. наук, доцент
ФГБОУ ВО «Приамурский государственный
университет им. Шолом-Алейхема»
г. Биробиджан, Еврейская автономная область

ОСНОВНЫЕ ТЕНДЕНЦИИ РАЗВИТИЯ СМИ В УСЛОВИЯХ ГЛОБАЛИЗАЦИИ

Аннотация*: статья посвящена характеристике основных тенденций развития СМИ в условиях процесса глобализации. Говорится о том, что СМИ, с одной стороны, способствуют процессу глобализации, с другой – сами испытывают на себе влияние этого феномена. Отмечается, что СМИ переживают процесс трансформации в связи с планетарным развитием информационных технологий. Автор подчёркивает, что современность формирует качественно новую личность работника медиа – «универсального» журналиста. Под влиянием процесса глобализации трансформируется аксиологическая модель современных СМИ.*

Ключевые слова*: глобализация, СМИ, унификация, гибридизация, трансформация, «универсальный» журналист, аксиологическая модель СМИ, медиаконгломераты, дигитализация, конвергенция, онлайн-журналистика, кросс-медийность.*

В последнем десятилетии XX века мир вступил в эпоху глобализации, процессы которой обусловили развитие политических, экономических и культурных отношений.

Глобализация – это процесс, подразумевающий распространение информационных материалов, связей, средств и систем в транснациональных масштабах по всему миру.

С одной стороны, СМИ способствуют глобализации и ускоряют этот процесс, формируя и моделируя картину мира. Глобализация обозначает общемировую тенденцию к взаимозависимости и открытости. Если прежде масштаб деятельности СМИ определялся размерами страны, то сейчас национальные границы теряют всякий смысл.

С другой стороны, современные СМИ ощутимо переживают и испытывают на себе влияние процесса глобализации. Характеризуя современное состояние медиа, Я.Н. Засурский называет процесс глобализации одним из главных в сфере обмена информации [2]. Информационная глобализация характеризуется возрастающим объёмом информации и новыми технологическими возможностями её создания и распространения. Это проявляется, в первую очередь, в увеличении общего числа СМИ, что позволяет привлечь к ним внимание большей аудитории. Интенсивное развитие компьютерных технологий, процессы конвергенции и дигитализации (оцифрование информации) позволяют привлечь молодую аудиторию.

Для современных СМИ благодаря активному развитию информационных технологий характерна такая черта, как кросс-медийность. Это возможность распространять контент по разным медиаплатформам.

В связи с процессом конвергенции необходимо говорить об изменении характера производства, распространения контента и изменении инфраструктуры современных медиа. Например, в науке сегодня появилось такое понятие, как «конвергентная редакция». Это редакция, создающая контент в «новых медиа». Основной ее идеей является объединение всех возможных на сегодня форматов медиапродукта: онлайн, печатного, мобильного, а также вещательного.

В связи с процессом глобализации и связанной с ним конвергенцией можно также говорить о жанровой трансформации современной журналистики. Речь, в первую очередь, идёт о процессе гибридизации журналистских жанров, а также активном использовании в СМИ мультимедийных технологий. Исследователи говорят о появлении сегодня онлайн-журналистики, которая сочетает в себе элементы медиаконвергенции, обладающий свойством интерактивности, состоящей из информационных единиц разных жанров. Сегодня новостная информация может преподноситься с помощью элементов различных языков: визуальных, текстовых, графических, аудиовизуальных.

Это позволяет говорить о формировании качественно новых и более эффективных способов распространения информации.

На наш взгляд, сегодня следует говорить от таких отличительных особенностях (по сравнению с традиционными) медиа, как: децентрализация, высокая пропускная способность, интерактивность (процесс вовлечения СМИ в производство массовых информационных продуктов тех, для кого они предназначаются).

Всё это стало возможным благодаря процессу глобализации и переходу к информационному обществу.

Процесс глобализации способствует процессу трансформации личности современного журналиста и самого понимания этой профессии. В науке активно обсуждается концепция «универсального» журналиста. «Универсальный» журналист («новый» журналист) – основная рабочая единица современной медиасреды.

Сегодня СМИ, вопреки своей обязанности отражать общественное мнение, создают его. Они являются каналом, который способен воздействовать на культурные приоритеты, влиять на менталитет, приоритеты и ценности. В то же время само общество способно влиять на систему средств массовой информации. Никлас Луман отмечает: «Средства массовой коммуникации есть не что иное, как медиум самоописания общества, то есть средство, при помощи которого общество «смотрит» на самого себя, средство, с которым по универсальности и широте взгляда может соперничать разве что «социальная система науки» [3, с. 245].

Глобализация очень активно воздействует на картину межкультурных связей. Речь в данном случае, в первую очередь, идёт об унификации мировой культуры и в том числе СМИ и формировании глобализованных «однородных» средств массовой информации. Безусловно, революция в СМК привела к изменению характера интеллектуального, культурного и технологического взаимодействия между отдельными составными элементами всемирной цивилизации. Это привело к тому, что сегодня СМИ, влияя на сознание читателей, слушателей и зрителей, стали выполнять *социотрансформативную* функцию [3].

Глобализация ведёт сегодня к глубоким и качественным изменениям аксиологических доминант современной культуры. Аксиологическая модель современных СМИ сегодня представляет собой отдельные модели, которые навязываются обществу. Речь идёт об активном заимствовании Россией под влиянием процесса глобализации западных ценностных установок. Одна из пропагандируемых ценностей сегодня – это идея социального успеха. Успешный человек сегодня – это обеспеченный, богатый человек. Можно сказать, что для современной аксиологической парадигмы характерен концепт «successful person» («успешный человек»).

Информация сегодня – необходимый элемент развития, отражения взглядов и интересов общества. Современные медиамагнаты это понимают и используют часто в собственных целях. Кстати, появление медиаконгломератов – это также одно из проявлений процесса глобализации в современных средствах массовой информации.

В условиях глобализации современные СМИ часто превращаются в «способ рекламы и продажи транснациональными компаниями своей идеологии или продукта» [1, с. 319]. Российские средства массовой информации теряют «собственное лицо», испытывая на себе последствия процесса европеизации и американизации. М.И. Дзялошинский по этому поводу справедливо отмечает, что российские СМИ превратились сегодня в инструмент рекламы и PR: «Именно политтехнологи и рекламисты определяют основные темы СМИ, участников медийного контроля, поскольку расходы на производство и распространение СМИ в России многократно превышают их совокупный доход. Другая проблема, мешающая рассматривать СМИ как надёжный источник общественно значимой информации, – высокая степень зависимости от власти» [1, с. 319].

Большую роль в создании глобального информационного пространства играют информационные агентства. Основную массу информации сегодня распространяют американские агентства (например, «Associated Press», «United Press International»). США сегодня являются единственной страной, которая может диктовать свои условия другим государствам в области распространения информации. Сегодня 95% мировых новостей производятся в США. Б. Джагдиш справедливо отмечает, что «высочайшая жизнеспособность американской культуры, вкупе с технической креативностью и статусом гегемона в мировой политике делают США главным экспортёром культуры» [3, с. 246].

Таким образом, сегодня СМИ делают мир единым, однако последствия этого процесса противоречивы. Новый международный и коммуникационный порядок предполагал изначально общее информационное объединение, однако на деле осуществить это оказалось сложно.

Список литературы

1. Дзялошинский И.М. СМИ в системе доступа к информации: шума много, информации мало [Текст] / И.М. Дзялошинский // ЮНЕСКО между двумя этапами Всемирного саммита по информационному обществу: труды Международной конференции (Санкт-Петербург, 17–19 мая 2005 г.). – М.: Институт развития информационного общества, 2005. – С. 311–329.

2. Засурский Я.Н. Информационное общество в России: парадоксы интернета / Я.Н. Засурский [Электронный ресурс]. – Режим доступа: http://emag.iis.ru/arc/infosoc/emag.nsf/BPA/8ed1458b8c8572dac3256efa003ef0b3

3. Сапожникова И.А. Глобализация и средства массовой информации [Текст] / И.А. Сапожникова // Омский научный вестник. Культурология и искусствоведение. – Омск, 2008. – №5 (72). – С. 244–247.

Сергучева Виктория Андреевна
магистрант
ФГАОУ ВО «Северо-Восточный федеральный
университет им. М.К. Аммосова»
г. Якутск, Республика Саха (Якутия)

ОБРАЗ ЗВЕЗДЫ В СТИХОТВОРЕНИЯХ ПОЭТОВ XIX ВЕКА (НА ПРИМЕРЕ СТИХОТВОРЕНИЙ А.С. ПУШКИНА «С ПОРТУГАЛЬСКОГО» (1825 г.), Ф.И. ТЮТЧЕВА «ДУША ХОТЕЛА Б БЫТЬ ЗВЕЗДОЙ» (1830 г.), А.Н. АПУХТИНА «О, БУДЬ МОЕЙ ЗВЕЗДОЙ, СИЯЙ МНЕ ТИХИМ СВЕТОМ» (1860 г.)

***Аннотация**: в статье рассматривается образ звезды в стихотворениях А.С. Пушкина, Ф.И. Тютчева и А.Н. Апухтина. Выявляется общее для трех стихотворений символическое, также отдельно оттеночное значение.*

***Ключевые слова**: образ звезды, А.С. Пушкин, Ф.И. Тютчев, А.Н. Апухтин, утренняя звезда, Вифлеемская звезда.*

Использование образа звезды в русской лирике XIX века можно считать традиционным. Этот образ является одним из частых мотивов в творчестве многих русских поэтов. Образ звезды характерен для русской литературы, начиная с Ломоносова и до современных авторов, так как каждый поэт пытается осмыслить загадочный и таинственный образ по- своему.

В стихотворениях А.С. Пушкина, Ф. И. Тютчева и А.Н Апухтина, поэтов XIX в., можно наблюдать, как проявляется образ звезды. У каждого из поэтов образ звезды представляет различное значение: звезда как указатель пути, звезда как символ чистейшей всеобъятной любви, звезда, выступающая как фон для создания обстановки влюбленным.

В переводе II части поэтического сборника португальского поэта Т. А. Гонзаги «Дирсееева Марилия» А.С. Пушкин обращается к образу утренней звезды. В начале стихотворения она выступает как пейзажная зарисовка, которая способствует созданию романтической атмосферы:

Там звезда зари взошла,
Пышно роза процвела [2]

Но уже во второй строфе поэт наделяет этот образ дополнительной символикой – сравнивает влюбленную с утренней звездой:

Ранней звездочки светлее,
Розы утренней свежее [2]

Утренняя звезда символизирует Венеру – планету, звезду, которая видна перед рассветом. Богиня Венера же олицетворяет земную и небесную любовь, а также женскую красоту.

Таким образом, в стихотворении «Звезда утренней зари» Пушкин воспевая красоту любимой, уподобляет ее утренней звезде, подчеркивая ее чистоту, свет, дающую надежду.

В стихотворении Ф.Ю. Тютчева «Душа хотела б быть звездой», относящейся к философской лирике, образ звезды выступает как некий идеал, к которому стремится лирический герой.

Ощущая одиночество, душевный разлад лирический герой ищет гармонии и воссоединение с миром природы. Звезды в этом плане являются как спасение, источники спокойствия и счастья.

Тютчев одушевляет и обожествляет звезды, используя сравнение: «как живые очи», «как божества» [3]. Это сравнение отсылает к образу Вифлеемской звезды из Библии, озарившей рождение Иисуса. Вифлеемская звезда – это Божий путь, звезда, озаряющая путь каждого человека.

Итак, звезды у Тютчева являются путеводными звездами, ведущими к Божеству, к гармонии.

В стихотворении А.Н. Апухтина «О, будь моей звезд, сияй мне тихим светом», звезда символизирует некий женский образ, которая бесконечно далека от лирического героя.

Звезд в небе много, но поэту нужна одна – единственная, не такая, как все остальные. Можно сказать, что звезда Апухтина представляет собой авторский идеал.

Здесь противопоставляются земная и небесные миры, идеальный и реальный, где в последнем сила любви настолько могущественна, что «звезда падает, о небе позабыв» [3].

В стихотворении «О, будь моей звездой, сияй мне тихим светом» через образ звезды передается мысль поэта о всеобъемлющей любви, способной на жертвы.

Таким образом, мы видим, что использование образа звезды в стихотворениях поэтов XIX века характеризуется общностью смысла и идей. Мотив Божественной воли присущ почти во всех трех произведениях авторов, при этом образ Вифлеемской звезды выступает как единое связующее звено. Традиционно поэтами образ звезды используется как символ веры и надежды Любовь, выражаемая образом небесного светила, может носить как всеобъемлющий – Божественный – характер, так и простой, характер любви мужчины к женщине.

Список литературы

1. Апухтин А.Н. Полн. собр. стихотворений. – Л., 1991.

2. Пушкин. А.С. Собр. соч.: В 10 т. – М.: ГИХЛ, 1959–1962. – Т. 2.

3. Тютчев Ф. И. Полн. собр. соч. и писем: В 6 т. – М.: Классика, 2002. – Т. 1.

4. Краткая энциклопедия символов [Электронный ресурс]. – Режим доступа: http://www.symbolarium.ru/index.php/ (дата обращения: 20.12.2018).

Сергучева Виктория Андреевна
магистрант
ФГАОУ ВО «Северо-Восточный федеральный
университет им. М.К. Аммосова»
г. Якутск, Республика Саха (Якутия)

ОБРАЗ СОЛНЦА В ПОЭЗИИ XX ВЕКА (НА ПРИМЕРЕ СТИХОТВОРЕНИЙ БЕЛЛЫ АХМАДУЛИНОЙ «ВОТ СОЛНЦЕ…», Б.Л. ПАСТЕРНАКА «ВСЕ НАДЕНУТ СЕГОДНЯ ПАЛЬТО»)

***Аннотация**: статья посвящена исследованию поэтического осмысления образа солнца в стихотворениях поэтов XX века – Б. Ахмадулиной и Б. Пастернака. При анализе выявляются основные индивидуальные, добавочные значения изображению образа солнца. Наблюдается сохранение традиционных символических значений восприятия образа солнца.*

***Ключевые слова**: образ солнца, источник силы, состояние души, тема поэзии.*

Традиционно солнце воспринимается, как источник тепла, жизненной силы. Солнце также символизирует жизнь и смерть, а также обновление жизни через смерть.

На протяжении всего периода развития русской литературы образ солнца присутствует во многих произведениях, начиная с мифологии и до современной литературы.

Наиболее яркое воплощение этот образ находит в поэзии Серебряного века, в переломную эпоху, стоящую на пороге изменений и переоценки ценностей. Меняется так же облик солнца в творениях поэтов нового времени.

К.Д. Бальмонт воспел гимн солнцу в стихотворении «Будем как солнце», его силе, мощи как единственного источника света и жизни.

В переводе грузинской песни Мравалжимиер («Многие лета»), написанной Анной Каландадзе, Беллой Ахмадулиной в стихотворении «Вот солнце» присутствует образ солнца. Она также оживляет его, наделяя небесное светило признаками человека: «солнце привстало на носочки», «входило» [1]

Тбилиси сравнивается с «Городом Солнца» Т. Компанеллы. Солнечный, теплый городок (Тбилиси – в переводе «теплый источник») очеловечивается: «потянулся», «стоял»; в нем подчеркивается стойкость характера, величие духа.

Солнце и город приравниваются, это две мощные силы, источники жизни и света на Земле, которые дополняют друг друга. Во времена царя Ираклия и до наступления персов, событии в Тифлисе, солнце все так же освещает и дает надежду на светлое будущее:

Такая ли была погода,
когда в Тифлис вступали персы
и не сдавались им подолгу
его воинственные песни? [1]

Итак, образ Солнца в стихотворении выступает как стихия, наделяющая человека энергией, силой, а также как свет спасения.

В стихотворении Б.Л. Пастернака «Все наденут сегодня пальто» солнце передает эмоциональный настрой лирического героя: грусть солнца – грусть человека. Осеннее солнце кажется ему таким же грустным, как и его возлюбленная.

В согласовании «солнце – северянка», сопоставляя светило с жителем Севера, автор обращается к приему оксюморон. Здесь также угадывается возможное обращение Пастернаком к имени поэта Игоря Северянина [2].

В стихотворении также присутствует излюбленная тема автора – о поэзии и творчестве. Природный мир в стихотворении тесно соприкасается с процессом творчества, где вдохновение поэт находит в осенней погоде.

Если для одних, окружающих людей, осень – это время тоски, уединения, затворничества, то для творческого человека – это время открытия, погружения в процесс познания под действием «затуманевшегося напитка» [2].

Явления природы помогают автору полностью раствориться в творчестве: они дают ему возможность радоваться, чувствовать красоту окружающего мира.

Таким образом, люди, надевшие пальто, скрывающиеся под маской, тем самым отгородившиеся, не способны на открытые, искренние чувства, в отличие от тех, кто замечает природный мир во всей ее богатстве и красе.

Образ солнца в стихотворении Б. Ахмадулиной во многом соответствует мировому символическому пониманию солнца, в первую очередь, как источника человеческой жизни. Солнце понимается не столько как земное дневное светило, сколько как высшая созидательная сила. Солнце есть основа мироздания, с которым связан и сам человек.

В отличие от солнца Б. Ахмадулиной, в стихотворении Б. Пастернака лирическое и философское начало наиболее ярко выражено. Нужно отметить, что душевное состояние героя органически переплетается с природным миром. Своеобразное изображение «грустного» образа солнца, соотнесение творческого вдохновения с опьяненным состоянием – все, это выделяет стихотворение Б. Пастернака среди других произведений на эту тему.

Список литературы

1. Ахмадулина Б. Собр. соч.: В 3 т. – М.: ПАN Корона – Принт, 1997. – Т. 2.

2. Пастернак Б.Л. Полное собр. соч.: В 11 т. – М.: Слово/Slovo, 2003. – Т. 1.

3. Краткая энциклопедия символов [Электронный ресурс]. – Режим доступа: http://www.symbolarium.ru/index.php/ (дата обращения: 21.12.2018).

ЭКОНОМИКА

Алибаев Тимур Лазович
канд. экон. наук, доцент
ФГБОУ ВО «Казанский государственный энергетический университет»
г. Казань, Республика Татарстан

ПОТЕНЦИАЛЬНЫЕ ИСТОЧНИКИ ФИНАНСИРОВАНИЯ ИНВЕСТИЦИОННОЙ ДЕЯТЕЛЬНОСТИ ЖКХ

Аннотация*: в данной статье рассмотрены проблемы коммунального хозяйства. Актуальность данного вопроса заключается в том, что на протяжении длительного периода времени в капитальный ремонт, а тем более в модернизацию, вкладывалось ограниченное количество денежных средств, не отвечающих реальным потребностям в объеме финансирования. Итогом данных действий стало то, что проблема достигла такого уровня, при котором возложить ее решение целиком на собственников имущества в настоящее время невозможно, а соответственно, в настоящее время особое значение приобретают различные целевые программы, в рамках которых предоставляются бюджетные средства. При этом следует заметить, что все большую актуальность приобретает разработка механизмов использования бюджетных средств на эти цели в соответствии с Жилищным кодексом РФ.*

Ключевые слова*: тариф, инвестиционная деятельность, бюджет, внебюджет, инновационное развитие, прибыль, жилищно-коммунальное хозяйство, услуги, энергосбережение.*

Скорый рост и развитие городов невозможно себе представить без увеличения услуг сферы жилищно-коммунального хозяйства (ЖКХ). В свою очередь ЖКХ является составной частью и, в то же время, самостоятельной отраслью народного хозяйства. Коммунальное хозяйство – это, непосредственно, комплекс отраслей экономики, хозяйства, который обеспечивает функционирование и развитие инфраструктуры поселений. Также обслуживает и предоставляет коммунальные ресурсы различным зданиям, жилым домам, создавая удобное, безопасное, комфортабельное проживание и нахождение в них людей.

Также коммунально-жилищное хозяйство в городах обслуживает промышленные предприятия, поставляя им электроэнергию, воду и газ. Тем не менее, в данной сфере имеется ряд сложных проблем, что на протяжении длительного времени являются барьером на пути совершенствования и улучшения качества предоставляемых услуг. Так, первостепенным вопросом является система финансирования и инвестирования в сфере ЖКХ, что в настоящее время обсуждаются на высших уровнях власти. Финансовые средства, которые могут быть использованы собственниками помещений для целей капитального ремонта или же модернизации – это, прежде всего, средства самих собственников помещений, заемные средства, а также бюджетные субсидии и другие средства.

Одним из путей решения данного вопроса является вложение в сферу деятельности ЖКХ. С точки зрения инвестиционной политики, ЖКХ имеет несколько специфических особенностей. Во-первых, востребованность, то есть ежедневное, и то и ежеминутное использование услуг. Во-вторых, в ЖКХ нет конкуренции. В-третьих, цену на услуги регулирует государство. В-четвертых, прогнозируемое снижение потребления ресурсов, в связи экономией потребителей.

Рассмотрим источники финансирования жилищно-коммунального хозяйства:

1. Бюджетные государственные средства. То есть это средства регионального, муниципального бюджетов в рамках целевых программ или региональных фондов.

2. Внебюджетные привлеченные средства. То есть, кредиты российских и международных банков, международные фонды, гранты на энергосберегающие проекты.

3. Собственные средства (прибыль, амортизация, входящая в тарифы для потребителей).

Надо сказать, что основным источником финансирования является территориальный региональный бюджет. Все средства из данного бюджета распределяются следующим образом: местный бюджет 72% и региональный бюджет 28%, соответственно. Бюджетные средства в жилищно-коммунальное хозяйство поступают в виде дотаций: на компенсацию разницы в ценах на предоставляемые населению услуги и продукцию; на капитальные вложения; на оплату выполненных работ и оказанных в населенных местах услуг.

На сегодняшний день основной задачей жилищно-коммунального хозяйства является решение проблем сокращения темпов роста расходов и их снижение. Снижение расходов на содержание ЖКХ в основном зависит от правильной организации процесса эксплуатации.

Основными способами развития системы организации эксплуатации является:

– концентрация средств, направляемых в сферу ЖКХ;

– автоматизация и механизация производственных процессов;

– создание организаций, выполняемых на высшем техническом уровне обслуживание инженерных систем и ремонт зданий.

Одним из важнейших аспектов улучшения финансового состояния предприятия является мобилизация доходов. Источниками доходов в отрасли жилищно-коммунального хозяйства являются:

– арендная плата;

– квартирная плата;

– сборы с арендаторов на эксплуатационные расходы;

– прочие расходы.

Квартирная и арендная плата составляет 80% доходов. Нехватка средств привело к тому, что на данный момент системы жилищно-коммунального хозяйства изношены на 80–90% и требуют капитального ремонта, местами даже полной замены. Еще одна причина заключается в том, что отсутствует система контроля за денежными средствами, что выделяет местный бюджет. Так же на данный момент в Российской Федера-

ции проводится реформа ЖКХ, которая направлена на повышение инвестиционной привлекательности жилищно-коммунального хозяйства. Данной реформой предусматривается реализация программы модернизации и реформирования жилищно-коммунального хозяйства, основными мероприятиями которого являются:

– привлечение на конкурсной основе предприятий и организаций. Также различных организационно-правовых форм для управления объектами ЖКХ и его обслуживания;

– с целью привлечения внебюджетных инвестиций в развитие жилищно-коммунального комплекса формирование системы заключения долгосрочных договоров с инвесторами;

– контроль за целевым использованием инвестиционной составляющей тарифа на коммунальные услуги;

– развитие системы тарифного регулирования коммунальных предприятий, в том числе предприятий – естественных монополистов, осуществление контроля за обоснованностью тарифов и взаимоувязка процесса их установления с бюджетным процессом;

– кадровая политика;

– участие в мероприятиях, которые направлены на повышение эксплуатационной надежности объектов жизнеобеспечения;

– формирование современных систем инженерного обеспечения коммунального хозяйства с применением новых технологий и материалов, модернизация экологически опасных объектов;

– модернизация и капитальный ремонт объектов ЖКХ с усовершенствованием технологий и оборудования, что соответствует запросам населения;

– предоставление жилья по программе улучшение жилищных условий граждан (из ветхого и аварийного жилья);

– стройка дорог и организации дорожного движения, улучшение эстетического вида города;

– возмещение убытков в связи с созданием равных условий по оплате населением услуг электроснабжения, вырабатываемую дизельными электростанциями;

– компенсация выпадающих доходов организаций ЖКК, возникших в связи с применением предельных индексов изменения размера платы граждан за жилищно-коммунальные услуги, установленные органами государственной власти Красноярского края;

– повышение собираемости платежей с населения за начисленные жилищно-коммунальные услуги.

Помимо этого, очередным шагом на пути запуска нового механизма предоставления бюджетных средств можно считать принятие Федерального закона №185-ФЗ и создание государственной корпорации – Фонда содействия реформированию жилищно-коммунальному хозяйству, призванного оказать финансовую поддержку субъектам Российской Федерации и муниципальным образованиям. Однако следует заметить, что только лишь с помощью средств данного фонда, полностью решить проблему не удастся, поэтому, ориентируясь на опыт других стран с переходной экономикой, существует необходимость привлечения к финансированию кредиты коммерческих банков.

Комбинация представленных источников финансирования сферы жилищно-коммунального хозяйства в конечном итоге приведет к улучшению качества жизни непосредственных потребителей услуг сферы ЖКХ, будет способствовать повышению инвестиционной привлекательности данной сферы, что в конечном итоге положительно повлияет уровень и качество самих услуг.

Список литературы

1. Дружинин П.В. Развитие экономики региона и энергосбережение / П.В. Дружинин, А.П. Щербак [Электронный ресурс]. – Режим доступа: http://science.kuzstu.ru/wp-content/Events/Conference/Other/2015/ekonom/pages/Articles/2/Druzhinin.pdf

2. Щербак А.П. Возможности использования альтернативной энергетики на европейском севере России (Республика Карелия) // Экономика и управление. – 2012. – №5. – С. 100–103.

3. Леонтьева М.С. Источники финансирования сферы ЖКХ как сдерживающий фактор повышения качества предоставляемых услуг // Молодой ученый. – 2014. – №12. – С. 152–154 [Электронный ресурс]. – Режим доступа: https://moluch.ru/archive/71/11988/ (дата обращения: 19.12.2018).

Ананина Римма Фанавиевна
аспирант
ФГАОУ ВО «Сибирский федеральный университет»
г. Красноярск, Красноярский край

DOI 10.21661/r-475156

ПОДХОДЫ К ИССЛЕДОВАНИЮ КООПЕРАЦИОННО-СЕТЕВЫХ ВЗАИМОДЕЙСТВИЙ

Аннотация*: в данной статье сопоставляются различные подходы, применяемые в экономических науках к исследованию кооперационно-сетевых взаимодействий.*

Ключевые слова*: кооперационно-сетевое взаимодействие, ресурсный подход, сеть, сетевая экономика.*

Статья подготовлена на основе материалов исследования по Гранту РФФИ №18-010-00192/18 «Кооперационно-сетевые взаимодействия как ресурс самоорганизации и достижения качественных результатов в экономике».

В отечественной литературе сеть определяется как способ регулирования взаимозависимости участников единого технологического процесса (отличающийся от координации их деятельности с помощью рыночных механизмов), основанный на кооперативной «игре», и особых отношениях на принципах синергизма [1]. При этом, предпринимательская сеть представляет собой группу фирм-участников какого-либо рынка, объединившихся с целью эффективного использования ресурсов и преимуществ для совместной реализации предпринимательских проектов [1]. Следовательно, наличие каких-либо объединяющих ресурсов является характерной чертой для функционирования предпринимательской сети: данные ресурсы находятся во владении центра управления сетью, либо являются общедоступными от участников взаимодействия (ресурсный подход).

Переход предприятия к сетевой форме работы обусловлен совокупностью следующих преимуществ:

1. Наличие автономии: каждый субъект сети, если он является сторонним предприятием, не лишается своей организационно-правовой и хозяйственной самостоятельности.

2. Действие особых отношений среди всех субъектов сети: они могут быть закреплены как через договор, так и с помощью фиксации в иных документах (коллективные соглашения, уставы, корпоративные кодексы и т. п.).

3. Возможность объединять усилия там, где это необходимо, что подразумевает кооперативные виды взаимодействий.

4. Появление различных видов кооперации на добровольных началах, способствующих охвату более широкого объема целевого сегмента.

Все это способствует укреплению ресурсной базы, достижению новых рыночных позиций, повышению экономической и управленческой эффективности, а самое главное – кооперация формируется на добровольных началах, поддерживаемых предпринимательской инициативой.

Исследования, посвященные услугам на основе кооперационно-сетевых взаимодействий, представлены в работах Р. Акрола, А.Н. Асаула, А. Грандори, Е.А. Карпухиной, Д.Д. Катукова, В.С. Катькало, В.В. Куимова, Р. Майлза, Д.А. Новикова, Н.А. Олейник, М. Портера, С. Розенфельда, Н.В. Смородинской, Ч. Сноу, Дж. Соды, В.Н. Тишиной, М.Ю. Шерешевой и других авторов.

Множество существующих трудов возможно объединить в не сколько подходов к исследованию кооперационно-сетевых взаимодействий: ресурсный, эволюционный, отношенческий, функциональный средовой.

Эволюционный подход объясняет развитие сетевой экономики через взаимодействие процессов низких уровней, дающих развитие для процессов более высокого уровня, где субъектами являются фирмы. Таким образом, ключевыми факторами развития в данном подходе является взаимодействие процессов.

Основатели ресурсного подхода (resource-based view, RBV) рассматривают ресурсы как инструмент к повышению производительности предприятия, позволяющий ему получить и сохранить конкурентное преимущество. Другой точки зрения придерживается Г.Б. Клейнер, указывая на то, что ресурсы должны быть направлены на достижение партнерских отношений, как условия, которые обеспечивают включение какой-либо системы в другую [3]. Такое мнение позволяет рассматривать предприятие не как единичный субъект рынка, а как взаимодействующее звено в целостной экономической системе, поскольку появляется элемент партнерства (отношений). В этой связи выделяется 8 видов межсистемных отношений: безразличие, конкуренция, контактирование, копродукция, кооперация, координация, коэволюция и консолидация [3].

В то же время, ученый приводит собственное видение функционирования экономики в виде взаимодействия четырех систем различных типов, называя это явление экономической тетрадой (рис. 1).

Представленная экономическая тетрада адаптивна под понимание сущности предпринимательской сети, так как последнюю так же можно определять, как совокупность систем, действующих на основе ресурсов.

Отличительной чертой экономической тетрады, как и предпринимательской сети является способность самостоятельно функционировать и воспроизводиться, которая возможна на определенном промежутке времени.

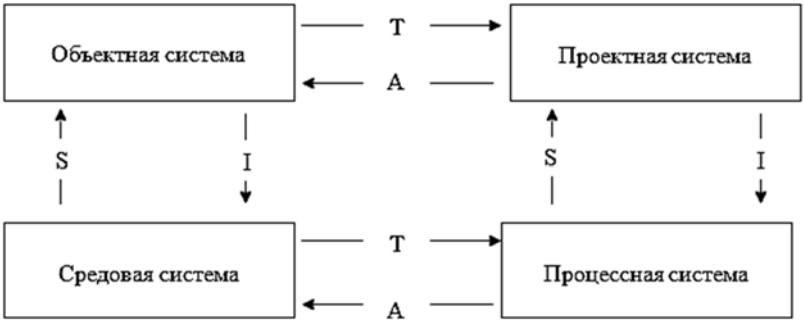

Рис. 1. Экономическая тетрада, предложенная Г.Б. Клейнером. Обозначения: T – ресурс времени, S – ресурс пространства, A – ресурс использования времени, I – ресурс использования пространства [3]

Таким образом, ресурсный подход рассматривается в тесной взаимосвязи с категориями пространства и времени с ориентацией на виды межсистемных отношений.

Другим подходом к пониманию сущности сетей является отношенческий подход (Relational View, RV), предложенный Д. Дайером и Х. Сингхом и основанный на идее о том, что увеличение инвестиций партнеров по альянсу в связи с конкретными активами ведет к увеличению потенциала для отношенческой ренты. Авторы попытались интегрировать знания о преимуществах сотрудничества через изучение межорганизационного процесса формирования дохода: сотрудничающие фирмы могут генерировать доход за счет активов, связанных с отношениями, процедур обмена знаниями, дополнительных ресурсов и эффективного управления [6].

К вышеописанным общим подходам к пониманию кооперационно-сетевых взаимодействий необходимо рассматривать функционально-средовой подход, сформировавшийся в последние 5 лет в отечественной экономике. Данный подход представляет собой адаптированную функциональную модель предприятия к условиям внутренней и внешней среды под авторством В.В. Куимова [4].

Представленный подход возможно применять к сетевым взаимодействиям с учетом функций коммерческой деятельности каждого участвующего предприятия с ориентаций на среду. Например, у предприятия «А», входящего в сеть «АБВ», слабо развита функция материально-технического обеспечения, а у предприятия «Б» – она сильная, следовательно, при объединении одно предприятие будет пользоваться ресурсами другого и наоборот. Такое явление можно назвать «функциональным обменом» в условиях кооперационно-сетевых взаимодействий, что отличает их от других видов взаимодействий на рынке. При этом, можно рассчитать зависимость одного предприятия от другого с помощью оценки уровня каждой функции во всей деятельности предприятия (табл. 1).

Таблица 1

Оценка уровня развития коммерческих функций
в кооперационно-сетевом взаимодействии

Функция / предприятие	Предприятие «А»	Предприятие «Б»	Предприятие «В»	Эталонное значение
материально-техническое обеспечение	0,1	0,2	0,2	0,2
финансово-экономическое обеспечение	0,2	0,3	0,1	0,3
административное обеспечение	0,1	0,1	0,2	0,2
закупочная деятельность	0,1	0,1	0,1	0,1
продажа товаров	0,1	0,1	0,1	0,1
наем, обучение, мотивация работников	0,05	0,05	0,05	0,05
информационно-маркетинговое обеспечение	0,05	0,05	0,05	0,05
Итого	0,7	0,9	0,8	1,0

Составлено автором.

Функциональный обмен как неотъемлемая часть кооперационно-сетевых взаимодействий имеет ряд особенностей:

1) является объектом перехода от одного предприятия к другому в структуре сети;

2) может осуществляться даже в неполной функциональной модели коммерческой деятельности: например, в сети, где нет функции продажи или производства товаров, а есть посредничество;

3) выражается через ресурсы и невещественные элементы функций коммерческой деятельности;

4) обладает синергетическим эффектом, по которому силы партнеров умножаются, давая больший результат;

5) наиболее характерен для моносетей, где существует единый координационный и управляющий центр, так как происходит в структуре одного крупного объединения со схожими узлами (предприятиями).

Таким образом, функциональный обмен – это обмен ресурсами и невещественными элементами функций коммерческой деятельности, происходящий внутри кооперационно-сетевого взаимодействия с дальнейшей ориентацией на среду через совершенствование функций или их трансформацию.

Наряду с общими подходами к пониманию кооперационно-сетевых взаимодействий существует портфельная теория, теории стейкхолдеров, результативности. Обобщим исследование подходов и теорий в табл. 2.

Таблица 2

Подходы и теории, исследующие кооперационно-сетевые взаимодействия

Общие подходы		Частные теории	
Наименование	Характеристика	Наименование	Характеристика
Эволюционный (Й. Шумпетер)	рассматривает экономику через новации и инновации, определяет ее цикличность, появляется понятие предпринимателя.	Портфельная теория (Markowits, Sharpe, Turnbull, Zolkiewski)	рассматривает формирование портфеля ценных бумаг, а позднее портфеля взаимоотношений.
Ресурсный (Barney, Rumelt, Wemerfelt, Г.Б. Клейнер)	рассматривают ресурсы как инструмент к повышению производительности предприятия, позволяющий ему получить и сохранить конкурентное преимущество; внедряется понятие ресурса пространства и времени.	Теория стейкхолдеров (Freeman, Donaldson, Preston, Reicheld, Teal, Hunt, Morgan)	рассматривает степень удовлетворенности все заинтересованных сторон в прямой зависимости с успехом организации.
Отношенческий (Д. Дайер и Х. Сингх)	сотрудничающие фирмы могут генерировать доход за счет активов, связанных с отношениями, процедур обмена знаниями, дополнительных ресурсов и эффективного управления.	Теория сетей (Дж. Гэлбрейт, Э. Тофлер, П. Друкер)	проводят анализ возможных социально-экономических последствий от «информационной революции».
Функционально-средовой подход (В.В. Куимов)	рассматривает функциональную модель предприятия с учетом условий различных сред воздействия и влияния.	Теория результативности (Morgan, Ferreira, Yang, Liu, Pekkola)	рассматривает структуру, изучающую взаимосвязь между изменениями в окружающей среде и моделями изменений в сети.

Составлено автором.

Таким образом, каждый подход применим под условия определенной сети или межфирменного взаимодействия в зависимости от влияющих факторов: эволюционный подход применяется там, где есть инновации; ресурсный подход характерен для взаимодействий, в основе которые положены общие активы; отношенческий подход действует на основе межфирменных отношений и договоров.

Список литературы

1. Асаул А.Н. Методологические аспекты формирования и развития предпринимательских сетей / Под ред. А.Н. Асаула. – СПб.: Гуманистика, 2004. – 256 с.

2. Катькало В.С. Межфирменные сети: проблематика исследований новой организационной стратегии // Вестник СПбУ. – 2004. – Сер. 5. Вып. 2. – №12. – С. 21–38.

3. Клейнер Г.Б. Теория ресурсной базы экономических систем / Г.Б. Клейнер // Сборник научных трудов XV Международной научно-практической конференции. – СПб.: Изд-во Политехнического ун-та, 2011. – Ч. 1.

4. Куимов В.В. Региональные технологические платформы как инструмент инновационного развития территории: Монография / В.В. Куимов, Ю.Ю. Суслова, Е.В. Щербенко, А.Д. Толстой, А.О. Куимов. – М.: Инфра-М, 2017. – 344 с.

5. Смородинская Н.В. Глобализированная экономика: от иерархий к сетевому укладу. – М.: ИЭ РАН, 2015. – 344 с.

6. Шерешева М.Ю. Методология исследования сетевых форм организации бизнеса: Монография / М.А. Бек, Н.Н. Бек, Е.В. Бузулукова [и др.]; под науч. ред. М.Ю. Шерешевой – М.: Высшая школа экономики, 2014. – 296 с.

Брежнева Анастасия Игоревна
магистрант
ФГАОУ ВО «Северо-Кавказский федеральный университет»
г. Ставрополь, Ставропольский край
Климовских Юлия Александровна
канд. филол. наук, доцент
Институт экономики и управления
ФГАОУ ВО «Северо-Кавказский федеральный университет»
г. Ставрополь, Ставропольский край
Ткаченко Анастасия Евгеньевна
канд. полит. наук, доцент
Институт экономики и управления
ФГАОУ ВО «Северо-Кавказский федеральный университет»
г. Ставрополь, Ставропольский край

DOI 10.21661/r-475075

PECULIARITIES OF SOCIAL NETWORKS PROMOTION OF A FIRM

Аннотация*: данная статья посвящена такому актуальному вопросу, как SMM. Отмечается, что отсутствует единая мера эффективности SMM. Авторы рассказывают о необходимости проведения исследований и создании единых критериев измерения эффективности работы специалистов SMM.*

Ключевые слова*: реклама, маркетинг в социальных сетях, поисковая оптимизация, социальные сети.*

Abstract*: this article focuses on such relevant issue as SMM. It also reveals such an aspect as the absence of a unified measure of the effectiveness of SMM. The authors tell about the need for research and the creation of uniform criteria for measuring the effectiveness of the work of SMM specialists.*

Keywords*: advertisement, social media marketing, Search Engine Optimization, social networks.*

In the modern world it is difficult to imagine an effective business, without promotion in social networks. Earlier SMM (Social Media Marketing (SMM)

was used mainly by young people. But now, there are departments in every large company that do this professionally or give this niche for outsourcing. We can't ignore the importance of promotion by means of various social platforms, as it becomes simply impossible. One of the main purposes of employing social media in marketing is finding out a communication tool that makes the companies accessible to people who show interest for their product and makes them visible to those who have no knowledge of their products. These companies use social media to create buzz, and learn their target customers.

But there is still no single metric been developed to measure the performance indicators of a particular advertisement. Most SMM-specialists use such indicators of the result of their work as increase in the number of subscribers, audience coverage and number of views. But all these indicators are extremely subjective. The purpose of our research is to study the indicators for measuring the effectiveness of various types of SMM advertising.

For us, this topic is particularly relevant. The knowledge that we get, we can immediately test in practice. Especially the topic is interesting because it is rapidly developed.

This summer we took part in SMM forum, which took part in Stavropol. It was organized by SMM agency «Vilk me». During several days of training, we studied all the trends of SMM advertising and touched targeted advertising on Facebook. This topic is not so easy, as it can seem to be. We studied such issues as:

– how to sell your goods or service with the help of «direct»;
– what client needs (useful sales scripts);
– how to set up targeted advertising;
– creating of visual content.

Though the forum was very useful, there was little information about indicators that can show us the effectiveness of those instruments in work. At that moment we realized that the topic of performance indicators was not still studied deeply. Here are the main sources of information for research:

– web analytics data (traffic, activity users, performing targeted actions);
– analysis of user actions in social networks
(«Like» marks, comments added materials);
– internal statistics of communities and blogs in social networks (attendance, number of views pages, audience profile, etc.);
– monitoring data from social networks and blogs (number of mentions, their tonality, resonance);
– open stats statistics on third-party sites (number of views on video aggregators, number of visits to topics on the forums etc.);
– classical sociological tools, adapted to social networks (polls, work with focus groups, etc.);
– special marketing activities (system promotional codes, allocated phone numbers etc.).

These data serve as the basis for further analysis.

We should also consider such a metric as sales. It is necessary to make an important clarification. This indicator can be effectively calculated. Only for companies oriented direct sales: online stores, retail stores, etc. If there is a complicated cycle (as, for example, in the FMCG sector or in the film industry), it is almost impossible to track down the source of each sale. Therefore, in such

campaigns other metrics that indirectly reflect impact on sales. There are several tracking mechanisms sources of sales: web analytics and dedicated phone number.

The relevance of this topic is due to the fact that it is quite modern, there is little theory, trends change every day, so you need to be watchful all the time.

The main goal of our research is to study effective tools for working in social networks, the use of targeted advertising, contextual advertising and SEO (Search Engine Optimization) promotion. Search engine optimization (SEO) is the process of affecting the online visibility of a website or a web page in a web search engine's unpaid results – often referred to as «natural», «organic», or «earned» results. In general, the earlier (or higher ranked page), and more frequently a website appears in the search results list, the more visitors will receive it from the search engine's users; these visitors can then be converted into customers. SEO may target different kinds of search, including image search, video search, academic search, news search, and industry-specific vertical search engines.

To implement the objectives of the study, the following tasks were set:

– to give a definition of targeted online advertising;

– to conduct a business analysis of various indicators targeted and SEO companies;

– to propose new algorithms for measuring targeted advertising and SEO promotion for making effective management decisions.

The master's research in the methodological and theoretical terms is based on modern scientific works of Russian and foreign practitioners in the field of SMM.

The results of the study have practical significance for small and medium-sized businesses when making decisions on the use and development of promotion tools. Scientific research can provide a theoretical and methodological basis for further research on this topic, as well as used in practical terms.

References

1. Sisira N. Social Media and Its Role in Marketing // International Journal of Enterprise Computing and Business Systems. – 2011 [Electronic resource]. – Access mode: http://www.ijecbs.com/July2011/13.pdf

2. Saravanakumar M. Social Media Marketing / M. Saravanakumar, T. Suganthalakshmi // Life Science Journal. – 2012 [Electronic resource]. – Access mode: https://web.archive.org/web/20140607003438/http://dems.unimib.it/corsi/817/esercitazioni/social_media_mktg.pdf

3. Ortiz-Cordova A. Classifying Web Search Queries in Order to Identify High Revenue Generating Customers / A. Ortiz-Cordova, B.J. Jansen // Journal of the American Society for Information Sciences and Technology. – 2012 [Electronic resource]. – Access mode: https://faculty.ist.psu.edu/jjansen/academic/jansen_high_revenue_customers_2012.pdf

4. Halilov D. Marketing v sotsialnyih setyah. – 2016.

5. Beel J. Academic Search Engine Optimization (ASEO): Optimizing Scholarly Literature for Google Scholar and Co / J. Beel, B. Gipp, E. Wilde // Journal of Scholarly Publishing – 2010 [Electronic resource]. – Access mode: http://www.sciplore.org/publications/2010-ASEO--preprint.pdf

Гребнева Елена Васильевна
магистрант
Моргунова Роксана Владимировна
канд. экон. наук, доцент

ФГБОУ ВО «Владимирский государственный университет им. А.Г. и Н.Г. Столетовых»
г. Владимир, Владимирская область

РАЗВИТИЕ ОФШОРНОГО БИЗНЕСА В ГОНКОНГЕ

Аннотация*: цель статьи – рассмотреть особенности развития офшорного бизнеса в Гонконге. В работе обоснована актуальность проблематики деофшоризации экономики и законодательные акты, принятые в Российской Федерации с целью противодействия незаконному вывозу капитала из страны. Также рассмотрены преимущества ведения офшорного бизнеса в Гонконге.*

Ключевые слова*: офшор Гонконг, офшорный бизнес, преимущества ведения офшорного бизнеса в Гонконге, деофшоризация экономики, сомнительные операции.*

С развитием глобализации российские предприниматели всё больше используют офшоры как выгодный инструмент при выходе на новые рынки. За последние 20 лет наиболее популярным стал офшор Гонконг, так как он не является классическим типом офшоров, которые, в большей степени, представляют собой финансовую махинацию.

В наши дни Гонконг – один из крупнейших финансовых центров в мире и развитый экономический центр в Юго-Восточной Азии, наряду с Тайванем, Китаем и Южной Кореей. В 1997 года Гонконг был возвращен под юрисдикцию Китая, но в течение 50 лет в Гонконге будет сохранена автономия.

Так как Гонконг находился долгое время под властью Великобритании, бизнес в нем ведется по «западным» стандартам. В Гонконге сосредоточены многие международные компании и центры торговли. А лояльная налоговая политика правительства направлена на содействие созданию максимально удобных условий для регистрации фирм и ведения бизнеса.

В понимании зарубежных инвесторов, Гонконг – олицетворение юридической и экономической стабильности, почти полное отсутствие потрясений, переворотов, смен политических курсов. Данные факторы оказывают позитивное влияние на развитие бизнеса.

Ниже представлены преимущества фирмы, зарегистрированной в Гонконге:

1. Гонконг не имеет статуса офшорной зоны и на его территории работает английская правовая система.
2. Довольно простая процедура регистрации компании.
3. Нет ограничений для иностранных инвесторов.
4. Невысокая стоимость регистрации и содержания компании, по сравнению с другими юрисдикциями оффшорного типа.

5. Территориальный принцип налогообложения подразумевает собой, что доходы, полученные за пределами государства, не подлежат налогообложению.

6. В Гонконге существует единственный налог на ведение бизнеса – это налог на прибыль, ставка – 16,5% от чистой прибыли (одна из самых небольших в мире).

7. Отсутствие валютного контроля.

8. Отсутствие таможенных пошлин.

9. Фирмы, зарегистрированные на территории Гонконга, имеют право вести любую законную деятельность.

10. Удачное географическое расположение.

В связи с близким расположением к материковому Китаю, китайские бизнесмены охотно регистрируют фирмы в Гонконге. Гонконг является очень привлекательным и для российских бизнесменов. «Без Гонконга нет Китая» – так говорят все предприниматели, ведущие бизнес в Азии. Почти все российские предприниматели, в том числе, крупнейшие компании, осуществляющие свою деятельность в Китае, открывают свои счета в Гонконге. Данный факт вызывает некоторые недовольства китайской и российских сторон. Допустим, в 2017 году, все китайские предприниматели, имеющие карго и открывающие счета в Гонконге, «обещали» не переводить и не получать средства из РФ.

Многие предприниматели, ведущие бизнес в Китае и Гонконге, очень часто скрывают свои доходы, тем самым уходя от налогов в своей стране. Данный пример касается не только стран Юго-Восточной Азии, но и других офшорных зон. В связи с вышесказанным, российская сторона, начиная с 2012 года, по указу президента РФ В.В. Путина, начала вводить политику деофшоризации экономики.

Деофшоризация – это комплекс мероприятий, производимых государством в целях повышения прозрачности доходов и «направленных против сокрытия доходов российских предприятий, формально принадлежащих компаниям, находящимся в офшорах» [7].

К нормативным документам, появившимся в связи с деофшоризацией, можно отнести:

1. «Указ от 07.05.2012 о долгосрочной государственной экономической политике – в данном документе Президент РФ поручил правительству реализовать меры, направленные на повышение прозрачности финансовой деятельности хозяйственных обществ, включая противодействие уклонению от налогообложения в РФ с помощью офшорных компаний и однодневок.

2. Послание президента Федеральному собранию от 12.12.2012 – среди поручений президента сформулирована необходимость разработки правительством комплексных предложений, направленных на реализацию системы мер по деофшоризации экономики.

3. Перечни офшорных зон («черные списки») – их составляют ЦБ и Минфин, а также ФНС РФ.

4. Закон от 24.11.2014 №376-ФЗ (с поправками 2015 и 2016 годов) о налогообложении контролируемых зарубежных фирм и доходов иностранных компаний – первый антиофшорный закон.

5. Иные нормативные акты (закон от 07.08.2001 №115-ФЗ о противодействии отмыванию преступных доходов, закон от 08.06.2015 №140-ФЗ

о добровольном декларировании активов и счетов в банках, закон от 05.04.2013 №44-ФЗ о контрактной системе госзакупок, программа деофшоризации российской экономики «Повышение привлекательности российской юрисдикции для ведения бизнеса», разработанная экспертным управлением Президента РФ и др.)» [8].

В настоящее время экономика России направлена на сотрудничество с Юго-Восточной Азией, поэтому многие финансовые махинации и осуществляются на территории Гонконга.

Ниже представлена таблица сомнительных операций (табл.).

Таблица

Сомнительные операции (Платёжный баланс РФ)

	1 кв. 2016 г.	2 кв. 2016 г.	3 кв. 2016 г.	4 кв. 2016 г.	2016 г.	1 кв. 2016 г.	2 кв. 2016 г.	3 кв. 2016 г.	4 кв. 2016 г.	2017 г.	1 кв. 2018 г.
Сомнительн. операц.	144	153	117	127	541	62	141	83	25	311	19

По данным статистики, большую часть сомнительных операций составляет вывоз средств в офшоры. Пик значений приходился 2008 и 2012 гг., а в последние годы наблюдается тенденция к их снижению.

В настоящее время наблюдается ужесточения контроля над бизнесом с Юго-Восточной Азией, в том числе, и с Гонконгом. Следует увеличить контроль над малым и средним бизнесом в Гонконге и материковом Китае, чтобы избежать «утечки» денежных средств.

Список литературы

1. Брусянин В.Е. Особенности развития оффшорного бизнеса и процессов деоффшоризации в современной мировой экономике и России [Текст] / В.Е. Брусянин, Я.И. Махмутов, Я.В. Сковронская, А.В. Цыбульский // Проблемы и перспективы экономики и управления: Материалы VI Междунар. науч. конф. (г. Санкт-Петербург, декабрь 2017 г.). – СПб.: Свое издательство, 2017. – С. 42–44 [Электронный ресурс]. – Режим доступа: https://moluch.ru/conf/econ/archive/263/13420/ (дата обращения: 24.10.2018).

2. Воронина А.М. Теоретические и методологические основы функционирования оффшорных юрисдикций / А.М. Воронина, Н.В. Воронина // Финансы и кредит. – 2012. – №11. – С. 14–15.

3. Гончаров А.А. Оффшорные правовые модели и их применение // Дата сквер. – 2013. – С. 192.

4. Илькив И.А. Закон нуждается в совершенствовании // Финансовый контроль. – 2014. – №7. – С. 13–15.

5. Платежный баланс, международная инвестиционная позиция и внешний долг Российской Федерации (1 квартал 2018 г.).

6. Суэтин А. Легализация нелегальных финансовых потоков // Бизнес и Банки. – 2013. – №2. – С. 27–28.

7. [Электронный ресурс]. – Режим доступа: https://ru.wikipedia.org/wiki/Деофшоризация

8. [Электронный ресурс]. – Режим доступа: https://nalognalog.ru/spravochnaya_informaciya/process_deofshorizacii_v_rossii_zakonodatelnye_momenty/

9. [Электронный ресурс]. – Режим доступа: http://www.banki.ru/news/bankpress/?id=4577275

10. [Электронный ресурс]. – Режим доступа: http://taxzilla.info/offshore-hong-kong/

Елисеева Вероника Александровна
магистрант
Плюснина Ольга Михайловна
канд. экон. наук, доцент

ФГБОУ ВО «Уральский государственный
экономический университет»
г. Екатеринбург, Свердловская Область

СУЩНОСТЬ МЕЖДУНАРОДНОЙ ЭКОНОМИЧЕСКОЙ ИНТЕГРАЦИИ

***Аннотация**: в статье представлен анализ этапов развития международной экономической интеграции. Рассмотрен каждый из этапов, обозначены условия для успешного развития, представлены возможные итоги и риски для разных стран.*

***Ключевые слова**: международная интеграция, таможенный союз, экономический союз, общий рынок.*

Термин «интеграция» происходит от латинского integratio – восстановление отдельных частей в единое целое. Интеграция может происходить в различных сферах – экономической, политической, социальной и др., как на макроэкономическом (межгосударственном), так и на микроэкономическом (фирменном) уровнях.

Международная экономическая интеграция представляет собой качественно новый этап интернационализации хозяйственной жизни, основанный на взаимной адаптации и сближении экономик различных стран, развитии глубоких и устойчивых взаимосвязей и разделении труда между национальными хозяйствами, взаимодействии их воспроизводственных структур на различных уровнях и в различных формах.

Интеграционный процесс реализуется на микро- и макроуровнях. Микроуровень интеграции реализуется в разнообразных формах взаимодействия капитала отдельных хозяйственных субъектов, тогда как макроуровень предполагает согласование национальных экономических политик интегрирующихся стран и формирование ими соответствующих межгосударственных экономических объединений. Макро- и микроуровни интеграционного процесса тесно взаимосвязаны. На макроуровне проводится согласование и осуществление совместной экономической, научно-технической, валютной, финансовой, социальной, внешней (по отношению к третьим странам), а также нередко и оборонной политики [1, с. 132].

Участие в интеграционном процессе обеспечивает странам ряд благоприятных возможностей:

– широкий доступ к различным видам ресурсов (материальным, трудовым, научно-техническим, финансовым);

– оперирование на, более широком рыночном пространстве;

– привилегированные условия для фирм интегрирующихся стран и защита их в определенных рамках от конкуренций со стороны фирм третьих стран;

– согласованное или совместное решение странами-участницами сложных социально-экономических, экологических, научно-технических и иных проблем.

Международная экономическая интеграция – явление сравнительно новое. Развитые формы международной экономической интеграции сложились в международных рамках после Второй мировой войны. Термин «международная экономическая интеграция» был впервые выдвинут в 1942 г.

Б. Балашша выделил пять форм международной экономической интеграции, одновременно выступающих и как последовательные стадии восхождения интеграции от низшего к высшему: 1) зону свободной торговли, 2) таможенный союз, 3) общий рынок, 4) экономический союз и 5) стадию тотальной экономической интеграции. Каждая последующая стадия международной экономической интеграции отличается от предыдущей более высокой степенью либерализации движения факторов производства в рамках интеграционного объединения. На высшей стадии происходит гармонизация и унификация экономической, социальной и валютной политики, установление наднациональной власти [2, с. 31]

Сначала создается зона свободной торговли – снижаются внутренние таможенные пошлины в торговле между странами-участницами. Страны добровольно отказываются от защиты своих национальных рынков в отношениях со своими партнерами рамках данного объединения, но в отношениях с третьими странами они выступают не коллективно, а индивидуально. Сохраняя свой экономический суверенитет, каждый участник зоны свободной торговли устанавливает собственные внешние тарифы в торговле со странами, не участвующими в данном интеграционном объединении.

После завершения создания зоны свободной торговли участники интеграционного блока переходят к таможенному союзу. Теперь уже унифицируются внешние тарифы, проводится единая внешнеторговая политика – участники союза совместно устанавливают единый тарифный барьер против третьих стран [2, с. 27].

Третьей ступенью развития интеграционных объединений является общий рынок. Теперь к минимизации внутренних пошлин добавляется устранение ограничений на перемещение из страны в страну различных факторов производства – инвестиций (капиталов), работников, информации (патентов и ноу-хау). Чтобы завершить экономическое объединение, надо еще выровнять уровни налогов, унифицировать хозяйственное законодательство, технические и санитарные стандарты, скоординировать национальные кредитно-финансовые структуры и системы социальной защиты. Выполнение этих мероприятий ведет, наконец, к созданию подлинно единого внутрирегионального рынка экономически объединившихся стран. Данную ступень интеграции принято называть экономическим союзом [3, с. 93].

Для успешного развития интеграционных процессов необходимо ряд условий: Во-первых, близость уровней экономического развития и степени рыночной зрелости интегрирующихся стран. Во-вторых, географическая близость интегрирующихся стран, наличие в большинстве случаев общей границы и исторически сложившихся экономических связей. В-третьих, интегрирующиеся страны должны иметь продвинутый уровень технико-экономического развития. В-четвёртых, общность экономических и иных проблем, стоящих перед странами в области развития, финансирования, регулирования экономики, политического сотрудничества и т. д. В-пятых, важной предпосылкой является экономическая открытость и взаимодополняемость хозяйственных комплексов соседних стран. В-шестых, необходимо наличие

прочных демократических устоев и политической воли лидеров, разрабатывающих и реализующих интеграционный процесс на государственном уровне. В-седьмых, наличие экономического объединения, в рамках которого осуществляются интеграционные процессы.

Международная экономическая интеграция наибольшие риски несет для развивающихся и экономически отсталых стран. Для этих групп стран экономическая интеграция является, с одной стороны, жизненно важным фактором развития, но, с другой – несет им ряд разрушительных последствий – это утрата национальных ценностей и культуры, вывоз спекулятивного капитала, риск утраты политического суверенитета, снижение уровня национальной безопасности.

Список литературы

1. Бабанов А.Б. Зунде В.В. Региональная экономическая интеграция в системе глобального хозяйства XXI века [Текст] / А.Б. Бабанов, В.В. Зунде // Государственное и муниципальное управление. Ученые записки СКАГС. – 2016. – №2. – С. 132–138.

2. Обуховский, В.В. Теории международной экономической интеграции [Текст] / В.В. Обуховский // Экономика XXI века. – 2015. – №1. – С. 27–46.

3. Tinbergen J. International Economic Integration [Text] / J. Tinbergen // Amsterdam, 2015. – P. 93.

4. Мировая экономика. Международные экономические отношения. Глобалистика: Учебник [Электронный ресурс]. – Режим доступа: http://uchebnik.biz/book/418-mirovaya-yekonomika-mezhdunarodnye-yekonomicheskie-otnosheniya-globalistika/34-mezhdunarodnaya-yekonomicheskaya-integraciya-glava7.html (дата обращения: 17.12.2018).

Кудияров Кишибай Раматуллаевич
соискатель, ассистент
Каракалпакский государственный
университет им. Бердаха
г. Нукус, Республика Узбекистан

ВЛИЯНИЕ НАЛОГОВ КАК ФАКТОРЫ, ВЛИЯЮЩИЕ НА ФИНАНСОВЫЕ ПОКАЗАТЕЛИ ПРЕДПРИЯТИЙ

Аннотация*: в данной статье рассматривается экономическое значение налогов и его роль в формировании доходной части бюджета, а также ход реформ в этой отрасли.*

Ключевые слова*: налог, бюджет, экономика, экспорт, рынок, импорт.*

Процессы глобализации в мировой экономике приводят к усилению роли транснациональных корпораций в государствах с развивающейся экономикой. При таких изменениях в мире реформы в сфере налогообложении принимают общенациональный масштаб. На сегодняшний день международные финансовые институты, эксперты ведут широко масштабные исследования в области совершенствования механизма налогообложения, в частности обеспечения эффективности системы налогообложения на предприятиях. Фискальная свобода является одним из критериев общего уровня экономической свободы и посредством данного критерия эксперты фонда стараются объяснить ситуацию в различных государствах мира. Проведённые экспертами Heritage Foundation анализы показывают, что путаницы в системе налогообложения и высокая уровень

налогового бремени снижает деловую активность налогоплательщика, который старается найти способы избежание налогов.

В развитых странах мира особое место занимает эффективное использование налогового механизма в обеспечении финансовой устойчивости предприятий. В результате проведённых мер за последние годы в мировой экономике наблюдается тенденция снижения общей ставки налогов. Согласно сведениям, в 2012 году этот показатель составлял 44,8% по сравнению с 40,5% в 2017 году, что показывает снижение на 4,3 процентных пункта [3].

Теоретико-концептуальные основы налогообложения были изучены в научных исследованиях таких классических и зарубежных учёных-экономистов, как У. Петти, А. Смит, Д. Рикардо, Ж. Кейнс, А. Лаффер, Й. Ланг, Г. Менкью и другие, в которых сформированы общие закономерности и основные принципы налогообложения в социально-экономическом развитии общества [4–7].

По определению узбекского учёного-экономиста Р. Дусмуратова финансовые ресурсы – это объективная макроэкономическая категория, суть которой определяется материально-финансовым равновесием экономики. Равенство доходов и расходов финансовых ресурсов указывает на то, что в результате финансирования расходов развития национального хозяйства появляется платежеспособность предприятий и материальное обеспечение средствами деятельности органов государственного управления. Поэтому, условие материально-финансового равновесия можно описать как соответствие суммы финансовых ресурсов объему материальных ресурсов и равенство их дохода и расхода [1].

В международной и национальной литературе экономисты представляют различные мнения на экономическую суть финансовых ресурсов. Авторы многих научных публикаций, посвященных экономической сути и практическим аспектам финансовых ресурсов: ученый-экономист А.В. Грачев «финансовая стабильность» и «обеспечение финансовой стабильности» связывает их с платежеспособностью с точки зрения способности накопления ресурсов для выполнения своих финансовых обязательств на определённы период [2].

Принимая во внимание острую конкурентную среду в рыночных отношениях, одной из основных задач, стоящих перед руководителями предприятий, является уделение внимания на укреплении состояния финансовых ресурсов предприятий, повышение значимости финансовых ресурсов при управлении финансовой устойчивостью и эффективном использовании передового опыта зарубежных стран.

На основе вышеуказанных выводов были разработаны следующие научные предложения и практические рекомендации по совершенствованию механизма налогообложения при рациональном использовании финансовых ресурсов предприятий:

1. Здесь необходимо снизить ставки единого социального платежа и ввести пониженную дифференцированную ставку для приоритетных отраслей и предприятий сельского хозяйства и малого бизнеса, которые имеют важное значение в обеспечении рабочими местами.

2. На наш взгляд, при снижении налоговой нагрузки на предприятия в первую очередь желательно поэтапное снижение налога на добавленную

стоимость и направление внимания на сокращение практики применения акцизного налога на импортируемые в нашу страну товары.

Список литературы

1. Dusmuratov R.D. Moliya. «Fan va texnologiya». – Toshkent, 2013. – 28 b.
2. Грачев А.В. Анализ и управление финансовой устойчивостью предприятия. От бухучета экономическому: Учеб.-практ. пособие. – М.: Финпресс, 2002. – 208 с.
3. PwC-paying-taxes-2018 ва PwC-paying-taxes-2013 [Электронный ресурс]. – Режим доступа: https://www.pwc.com/
4. Антология экономической классики. Т. I / В. Петти, А. Смит, Д. Рикардо; предисловие И.А.Столярова. – М., 1991.
5. Laffer A. The LafferCurve: Past, Present, and Future. The Heritage Foundation, 1 June, No. 1765. – 2004.
6. Ланг Й. Проект кодекса налоговых законов для государств Центральной и Восточной Европы. – Бонн, 1993.
7. Менкью Н.Г. Принципы экономикс. – СПб.: Питер Ком, 1999.

Панферова Марина Олеговна
канд. экон. наук, доцент
Кий Ольга Александровна
магистрант

ФГБОУ ВО «Тульский государственный университет»
г. Тула, Тульская область

ПОСТРОЕНИЕ АПК «БЕЗОПАСНЫЙ ГОРОД» В ТУЛЬСКОЙ ОБЛАСТИ В РАМКАХ РЕАЛИЗАЦИИ «СТРАТЕГИИ НАЦИОНАЛЬНОЙ БЕЗОПАСНОСТИ РОССИЙСКОЙ ФЕДЕРАЦИИ ДО 2020 ГОДА»

Аннотация*: в данной статье рассматривается проблема внедрения единого системного подхода к обеспечению общественной безопасности и безопасности среды обитания в условиях сохранения высокого уровня рисков техногенного и природного характера и продолжающейся тенденции к урбанизации на примере Тульской области и городского округа Новомосковск в условиях замедления экономического роста и дефицита бюджетных средств.*

Ключевые слова*: АПК «Безопасный город», аппаратно-программный комплекс, системы автоматизации, единая дежурно-диспетчерская служба, ЕДДС, система приема вызовов, система обработки вызовов, система обработки сообщений, система обеспечения вызова экстренных служб, Система-112, система мониторинга, прогнозирования, оповещения, управления, комплексная безопасность.*

В «Стратегии национальной безопасности Российской Федерации до 2020 года», утвержденной Указом Президента от 12 мая 2009 года №537, подчеркнуто, что решение задач обеспечения национальной безопасности должно достигаться на основе «…повышения эффективности реализации полномочий органов местного самоуправления в области обеспечения безопасности жизнедеятельности населения…».

В связи с отсутствием единого системного подхода и возросшими требованиями к функциональному наполнению систем безопасности появилась необходимость формирования на уровне субъекта Российской Федерации и муниципального образования комплексной многоуровневой системы обеспечения общественной безопасности, правопорядка и безопасности среды обитания, базирующейся на современных подходах к мониторингу, прогнозированию, предупреждению правонарушений, происшествий, чрезвычайных ситуаций и реагированию на них.

На сегодняшний день остается ряд существенных вопросов без четкого ответа, как реализовать Концепцию построения и развития аппаратно-программного комплекса «Безопасный город», утвержденную распоряжением Правительства Российской Федерации от 03.12.2014 №2446-р, а именно:

– отсутствие регламента взаимодействия федеральных органов исполнительной власти в рамках реализации Концепции, особенно на региональном и муниципальном уровнях внедрения АПК. При этом на муниципальном уровне, где непосредственно осуществляется организация взаимодействия и взаимодействие сил и средств различных ведомств при реагировании на происшествия, «регламентирующими факторами» определяющими взаимодействие привлеченных к реагированию сил, являются сложившиеся «правила» и «отношения» по организации совместной работы при реагировании на происшествия, с учетом «федеральных и региональных полномочий». Таким образом, на сегодняшний день отсутствует жесткий регламент, определяющий взаимодействие различных органов исполнительной сласти, а на территориях он полностью замещен понятием «с учетом местных условий» которое по определению является многообразным и не шаблонным;

– отсутствие требования построения аппаратно-программного комплекса на интеграционной платформе с открытыми кодами и протоколами в единых технических требованиях к АПК «Безопасный город». Например, в ноябре 2016 года пять крупнейших российских банков *подверглись DDoS-атакам*.

– отсутствие конечных показателей оценки эффективности реализуемых мероприятий и как следствие отсутствие баланса между стоимостью и эффективностью;

– огромное количество компаний, реализующих проекты исходя из запросов органов местного самоуправления, но тем не менее отсутствие конкуренции. По сведениям в открытом доступе на сайте zakupki.gov.ru для тендеров по «Безопасному городу» примечательным является тот факт, что полностью отсутствует конкуренция. Большая часть аукционов проводится либо с участием одной компании, либо закупка осуществляется у единственного поставщика;

– отсутствие единого технического решения по основным рискам для типового муниципального образования.

Принимая во внимание новизну практики, наличие разрозненных систем мониторинга и безопасности, зачастую дублирующих друг друга, накопленный министерствами, регионами и муниципалитетами опыт только сегодня позволяет приблизиться к первым промежуточным результатам, поэтому глубоких исследований по рассматриваемой тематике нет.

15 июля 2015 года в рамках реализации задач, определенных на федеральном и региональном уровне, принято постановление администрации муниципального образования город Новомосковск Тульской области №2579 «О создании межведомственной рабочей группы по внедрению и развитию систем аппаратно-программного комплекса технических средств «Безопасный город» на территории муниципального образования город Новомосковск». Определен координатор мероприятий по внедрению и развитию АПК «Безопасный город», утвержден перечень участников, состав и положение о межведомственной рабочей группе. Принято решение об объединении всех имеющихся подсистем управления, мониторинга и информационно справочных баз данных (далее – ИСБД) г. Новомосковск в единую интеграционную платформу, создания на базе ЕДДС «ядра» АПК «Безопасный город».

Новомосковск – второй по величине город Тульской области, с численностью населения 147 тысяч человек, включающий в себя 93 сельских населенных пункта. Сегодня это динамично развивающийся городской округ, в котором функционируют более 100 промышленных предприятий организаций химической и строительной отраслей экономики.

В муниципальном образовании создана и функционирует единая дежурно-диспетчерская служба (ЕДДС), которая является центром сбора и обработки информации об оперативной обстановке, складывающейся на территории городского округа. Обращения граждан поступают в ЕДДС по Системе-112 и городскому телефону ЕДДС. Система оперативного взаимодействия служб города включает в себя 12 круглосуточных дежурных диспетчерских служб экстренного реагирования (в том числе жилищно-коммунального хозяйства). На данный момент штатная численность ЕДДС составляет 28 человек. Количество обращений граждан в диспетчерскую службу за три последних года увеличилось в разы (пиковые значения – около 20 тысяч обращений в месяц).

АПК «Безопасный город» в Новомосковске является инструментом ЕДДС и взаимодействующих с ним органов повседневного управления в сфере организации управления силами и средствами РСЧС муниципального уровня. Собранные в ЕДДС базы данных и существующие системы мониторинга и управления позволяют проводить оповещение и информирование населения, осуществлять метеонаблюдение и экологический контроль, «мониторить» состояние пожарно-охранной сигнализации объектов и навигационной системой (Глонасс/GPS), следить за муниципальным транспортом, и жилищно-коммунальным хозяйством. «Система-112», внедренная в 2012 году, а с 15 сентября 2017 года функционирующая как базовый элемент ЕДДС, имеет прямые каналы связи с экстренными оперативными службами и службами жизнеобеспечения, фактически является прототипом системы приема и обработки вызовов и сообщений (одной и подсистем АПК «Безопасный город», а именно по сбору и обработке информации), потому что обеспечивает обработку не только обращений граждан по телефону 112, но и по телефонам «03» и ЕДДС. В ЕДДС дополнительно используется система прямых каналов связи с потенциально опасными и социально значимыми объектами, (всего 52 абонента) позволяющая организовать «кабинетную» селекторную связь и ускорить доведение информации в 12–18 раз.

На сегодняшний день при создании ядра АПК «Безопасный город», проведена интеграция следующих элементов, функционирующих в муниципальном образовании:

– геоинформационная система «ИнГео» (карта города масштаб 1:500);

– система метеонаблюдения (3 метеостанции);

– система экологического мониторинга (4 поста АСК «Атмосфера»);

– система позиционирования транспорта «ГЛОНАСС» (41 единица техники);

– система GPS-трекинг сотрудника (использование мобильного телефона для определения местоположения сотрудника с отображением на карте);

– система мониторинга теплоснабжения социально значимых объектов (37 узлов учета);

– система видеонаблюдения (22 видеокамеры на основных улицах и площадях города);

– базы данных ЖКХ города;

– система охранно-пожарной сигнализации социальных объектов (1 объект);

– система оповещения населения (КТСО-Р);

– система информирования населения (IP-ТВ, интернет ресурс провайдера ТТК);

– система поквартирного информирования граждан через домофон (1 подъезд жилого дома);

– база данных местоположения, с обозначением сектора обзора частных камер видеонаблюдения (347 камер);

– база данных местоположения и состояния пожарных гидрантов;

– база данных (схемы расположения) сетей тепло- водо- электроснабжения, канализирования и другие.

В качестве одного из промежуточных и реально «ощутимых» результатов реализации проекта является тот факт, что в разы сократились сроки реагирования на звонки, сроки обработки обращений, что позволило в 15 раз повысить количество обрабатываемых сообщений (с 1200 до 20000 обращений в месяц) при увеличении штатной численности операторов в 2,5 раза.

На основании изложенного и принимая во внимание ограниченность в сроках и финансовых средствах по реализации указанных проектов на сегодняшний день наиболее оптимальным путем решения является объединение на уровне региона двух проектов: Ситуационного центра Губернатора (далее – Ситуационный центр) и АПК «Безопасный город».

Данное решение обусловлено также необходимостью формирования замкнутого контура управления регионом в сфере комплексной безопасности, который обеспечил бы не только мониторинг текущей обстановки и передачу команд оперативного управления, но и получение Губернатором Тульской области достоверной обратной связи об оперативной обстановке и состоянии дел в сфере комплексной безопасности региона в средне- и долгосрочной перспективе:

– выявление проблемных мест;

– оценка эффективности реализуемых в области государственных программ и социальных проектов;

– взаимоувязку задач социально-экономического развития региона с требованиями комплексной безопасности.

Таким образом, вариант создания Ситуационного центра в рамках объединения двух проектов (Ситуационный центр и АПК «Безопасный город») значительно расширяет и дополняет положения концепции АПК «Безопасный город», что позволяет увязать задачи Безопасного города с безопасным социально-экономическим развитием региона.

Работы по созданию Ситуационного центра наиболее целесообразно с точки зрения построения системы и оптимально с точки зрения финансирования проводить в три этапа: первый этап: Проектирование. второй этап: Создание пилотного участка в сфере комплексной безопасности, третий этап: Создание второй очереди Ситуационного центра

Исходя из опыта реализации рассматриваемого проекта в Тульской области и городе Новомосковск Тульской области основными принципами построения АПК «Безопасный город» с учетом социально-экономической ситуации являются:

1. Использование имеющихся на территории муниципальных образований, внедренных по различным федеральным целевым программам, информационных и мониторинговых систем.

2. Максимальное использование существующей инфраструктуры телекоммуникационных сетей передачи данных.

3. Организация взаимодействия территориальных органов федеральных органов исполнительной власти по Тульской области, органов исполнительной власти, органов местного самоуправления в рамках существующих регламентов взаимодействия интеграционной платформы Системы-112.

4. Построение аппаратно-программного комплекса на базе российских интеграционных платформ с открытыми кодами и протоколами в соответствии с ГОСТ Р 56875–2016 «Информационные технологии. Системы безопасности комплексные и интегрированные. Типовые требования к архитектуре и технологиям интеллектуальных систем мониторинга для обеспечения безопасности предприятий и территорий» (дата введения в действие 01.01.2017 года), и в рамках реализации постановления Правительства РФ от 16.11.2015 №1236 «Об установлении запрета на допуск программного обеспечения, происходящего из иностранных государств, для целей осуществления закупок для обеспечения государственных и муниципальных нужд».

5. Конечными показателями оценки эффективности реализуемых мероприятий принять:

5.1. Сокращение среднего времени реагирования оперативных служб на аварии и происшествия.

5.2. Увеличение количества обращений граждан как показатель повышения уровня доверия граждан к органам власти.

5.3. Уменьшение времени отработки происшествия в ЕДДС и ДДС.

5.4. Степень автоматизации формирования информационных сообщений (донесений) как в вышестоящие, так и во взаимодействующие органы управления.

Внедрение интеграционной платформы с одновременным развитием информационной среды, объединяющей существующие и новые технологии, позволит:

– сформировать новый качественный уровень обеспечения комфортности проживания населения;

– создать условия и предпосылки для качественного изменения моделей управления и обеспечения безопасности.

Введение комплексного подхода в информатизации работы управляющих органов и обеспечивающих служб должно привести к прямым и косвенным сокращениям их издержек, сокращению издержек предприятий и других хозяйствующих субъектов, работающих на территории, а также населения города, за счет уменьшения показателей реагирования на происшествия и минимизации ущерба от них.

Комплексное развитие новых технологий и создание новых информационных проектов на их базе, позволит добиться максимального эффекта в управлении территорией и обеспечении безопасности жизнедеятельности населения, вывести данные процессы на более высокий технологический уровень.

Список литературы

1. Временные единые требования к техническим параметрам сегментов аппаратно-программного комплекса «Безопасный город»: утв. Министром РФ по делам гражданской обороны, чрезвычайным ситуациям и ликвидации последствий стихийных бедствий от 29.12.2014 №14–7-5552.

2. Информационные технологии. Системы безопасности комплексные и интегрированные. Типовые требования к архитектуре и технологиям интеллектуальных систем мониторинга для обеспечения безопасности предприятий и территорий: ГОСТ Р 56875–2016.

3. О безопасности: Федеральный закон от 28 декабря 2010 года №390-ФЗ // Доступ из справ.-правовой системы «КонсультантПлюс».

4. О защите населения и территорий от чрезвычайных ситуаций природного и техногенного характера: Федеральный закон от 21 декабря 1994 года №68-ФЗ // Доступ из справ.-правовой системы «КонсультантПлюс».

5. О единой государственной системе предупреждения и ликвидации чрезвычайных ситуаций: Постановление Правительства Российской Федерации от 30 декабря 2003 года №794 // Доступ из справ.-правовой системы «КонсультантПлюс».

6. О единой системе межведомственного электронного взаимодействия: Постановление Правительства РФ от 08 сентября 2010 года №697 // Доступ из справ.-правовой системы «КонсультантПлюс».

7. О классификации чрезвычайных ситуаций природного и техногенного характера: Постановление Правительства Российской Федерации от 21 мая 2007 года №304 // Доступ из справ.-правовой системы «КонсультантПлюс».

8. О пожарной безопасности: Федеральный закон от 21 декабря 1994 года №69-ФЗ // Доступ из справ.-правовой системы «КонсультантПлюс».

9. О порядке сбора и обмена в Российской Федерации информацией в области защиты населения и территорий от чрезвычайных ситуаций природного и техногенного характера: Постановление Правительства Российской Федерации от 24 марта 1997 года №334 // Доступ из справ.-правовой системы «КонсультантПлюс».

10. О связи: Федеральный закон от 7 июля 2003 года №126-ФЗ // Доступ из справ.-правовой системы «КонсультантПлюс».

11. О силах и средствах единой государственной системы предупреждения и ликвидации чрезвычайных ситуаций: Постановление Правительства Российской Федерации от 8 ноября 2013 года №1007 // Доступ из справ.-правовой системы «КонсультантПлюс».

12. Об информации, информационных технологиях и о защите информации: Федеральный закон от 27 июля 2006 года №149-ФЗ // Доступ из справ.-правовой системы «КонсультантПлюс».

13. Об общих принципах организации местного самоуправления в Российской Федерации: Федеральный закон от 6 октября 2003 года №131-ФЗ // Доступ из справ.-правовой системы «КонсультантПлюс».

14. Об утверждении паспорта безопасности опасного объекта: Приказ МЧС России от 4 ноября 2004 года №506 // Доступ из справ.-правовой системы «КонсультантПлюс».

15. Стенограмма заседания межведомственной комиссии при Правительстве РФ по вопросам, связанным с внедрением и развитием систем аппаратно-программного комплекса технических средств «Безопасный город» 11 февраля 2014 года.

Самсонов Николай Афанасьевич
студент
ФГАОУ ВО «Северо-Восточный федеральный университет им. М.К. Аммосова»
г. Якутск, Республика Саха (Якутия)

СПЕЦИАЛЬНАЯ ОЦЕНКА УСЛОВИЙ ТРУДА НА ПРИМЕРЕ АО «НАМКОММУНТЕПЛОЭНЕРГО» В РЕСПУБЛИКЕ САХА (ЯКУТИЯ)

Аннотация*: специальную оценку условий труда проводят с целью выявления опасных и вредных производственных факторов. Выявленные негативные факторы необходимо устранить или минимизировать путем создания мероприятий. По мнению автора статьи, создание безопасных условий – обязанность каждого работодателя.*

Ключевые слова*: охрана труда, безопасность, факторы.*

На человека в процессе его трудовой деятельности могут воздействовать опасные вызывающие травмы и вредные вызывающие заболевания производственные факторы, которые разделяются на четыре группы: физические, химические, биологические и психофизиологические.

Специальную оценку условий труда в АО «НАМКОММУНТЕПЛОЭНЕРГО» проводит ООО «Региональный научно-технический центр охраны труда». Аналогичные рабочие места группируются и проводят специальную оценку условий труда.

Аналогичные рабочие места – это рабочие места, которые характеризуются совокупностью признаков:

– выполнение одних и тех же профессиональных обязанностей при ведении однотипного технологического процесса в одинаковом режиме работы;

– использование однотипного производственного оборудования, инструментов, приспособлений, материалов и сырья;

– работа в одном или нескольких однотипных помещениях или на открытом воздухе;

– использование однотипных систем вентиляции, кондиционирования воздуха, отопления и освещения;

– одинаковое расположение объектов (производственное оборудование, транспортные средства и т. п.) на рабочем месте;

– одинаковый набор вредных и (или) опасных производственных факторов одного класса и степени;

– одинаковая обеспеченность средствами индивидуальной защиты.

Аттестация проводится в целях оценки условий труда на рабочих местах и выявления опасных и вредных факторов. Последняя аттестация

проводилась в АО «НАМКОММУНТЕПЛОЭНЕРГО» в 2015 году и было выявлено что итоговый класс условий труда не соответствует норме, в качестве примера прилагаю карту специальной оценке условий труда машиниста(кочегар)котельной, а также запрос на проведение аттестаций 9 рабочих мест в 2017 году. Специалист по охране труда в АО «НАМКОММУНТЕПЛОЭНЕРГО» организовывает проведение аттестацию рабочих мест в соответствии с Планом мероприятий специалиста по охране труда.

1. Федеральный закон от 28.12.2013 №426-ФЗ (ред. от 01.05.2016) «О специальной оценке условий труда»

Предметом регулирования настоящего Федерального закона являются отношения, возникающие в связи с проведением специальной оценки условий труда, а также с реализацией обязанности работодателя по обеспечению безопасности работников в процессе их трудовой деятельности и прав работников на рабочие места, соответствующие государственным нормативным требованиям охраны труда.

2. Трудовой кодекс Российской Федерации ст. 216.1.

3. Р2.2.2006–05 Гигиена труда. Руководство по гигиенической оценке факторов рабочей среды и трудового процесса. Критерии и классификация условий труда.

4. Постановление Госстандарта РФ от 30.08.2002 №83 «О государственной регистрации Системы сертификации работ по охране труда в организациях и ее знака соответствия».

Специальная оценка условий труда осуществляется в целях:

– выявления и идентификации опасностей на рабочих местах;

– оценки соответствия условий труда на рабочих местах требованиям охраны труда;

– мониторинга условий труда на рабочих местах с вредными и (или) опасными условиями труда;

– установление работникам, занятым на рабочих местах с вредными и (или) опасными условиями труда, гарантий и компенсаций, предусмотренным трудовым законодательством;

– выдачи средств индивидуальной защиты и установление на рабочем месте коллективной защиты.

Таким образом, специальная оценка условий труда необходима для устранения влияния вредных и опасных факторов на работников. Работа в безопасных условиях минимизирует возможность происшествия несчастного случая.

Список литературы

1. Корж В.А. Охрана труда. – 2016. – 424 с.

2. Беляков Г.И. Безопасность жизнедеятельности. Охрана труда: В 2 т. Т. 2: Учебник для академического бакалавриата / Г.И. Беляков. – Люберцы: Юрайт, 2016. – 352 с.

3. Постановление №1/29 от 13.01.2003 г. «Об утверждении порядка обучения по охране труда и проверки знаний требований охраны труда работников организаций».

4. Аттестация рабочих мест [Электронный ресурс]. – Режим доступа: http://center-yf.ru/data/stat/Attestaciya-rabochih-mest.php (дата обращения: 20.12.2018).

Шуклина Екатерина Николаевна
магистрант
ФГБОУ ВО «Удмуртский государственный университет»
г. Ижевск, Удмуртская Республика

ПРЕДПОЧИТАЕМЫЙ ТИП КОРПОРАТИВНОЙ КУЛЬТУРЫ СОТРУДНИКАМИ СФЕРЫ ОБСЛУЖИВАНИЯ

***Аннотация**: в данной статье охарактеризован предпочитаемый тип корпоративной культуры сотрудниками сферы обслуживания (на примере сотрудников ООО «Танго-Телеком»).*

***Ключевые слова**: корпоративная культура, организация, типология, сфера обслуживания.*

Необходимость исследования предпочитаемого типа корпоративной культуры в сфере обслуживания обусловлена двумя фактами современного общества. Во-первых, в последние десятилетия в разы увеличилось количество предприятий, оказывающих консультативные услуги населению и бизнесу (более 60% по числу занятых работают в экономически развитых странах именно в сфере услуг). Во-вторых, организационная культура сегодня – это потенциал любой компании, инструмент ее конкурентоспособности. Противоречие между потребностями практики в научно-обоснованных рекомендациях по мотивации сотрудников сферы обслуживания и недостаточной научной разработанностью данного вопроса подтверждают актуальность изучаемой темы. Объектом исследования является корпоративная культура, предметом предпочитаемый ее тип в сфере обслуживания.

Эмперические исследования корпоративной культуры, которые почти одновременно были проведены разными учеными в середине прошлого столетия – М. Далтоном и группой английских ученых из Тавистокского института пришли к одинаковому выводу: внутри компаний есть особый феномен, влияющий на мотивацию работников, иначе говоря, ученые обозначили существование корпоративной культуры. В современной литературе мы встречаем множество определений данного понятия. Каждый из авторов дает свое собственное толкование корпоративной культуре, рассматривая его через призму изучаемой науки. В психологических исследованиях главным понятием для определения корпоративной культуры является человеческая среда. В общем анализ предлагаемых определений термина «корпоративная/организационная культура» показал, что почти все авторы раскрывают данное организационное явление с позиций ее сущности и функций, индивидуальных исторических особенностей становления компании.

Нам ближе толкование данного понятия, которое дают Камерон и Р. Куинн. Они отмечают, что корпоративная культура организации проявляется, в том, что для нее ценно, в стиле ее лидерства, символах, атрибутах, традиционных процедурах и в понимании успеха. Авторы предложили типологию культур организации, которая построена на двух дихотомиях эффективности компаний: гибкости-стабильности и интеграция

единства-соперничества. К. Камер и Р. Куинн выделяют четыре типа организационных культур: клановую, иерархическую, рыночную и адхократическую. Каждый тип авторами описывается в разрезе критериев организационной эффективности, описанных нами выше. Предложенную им методику OCAI (Organizational Culture Assessment Instrument), отражающую особенности организационной культуры, мы использовали при сборе эмпирических данных в определении желаемого типа корпоративной культуры. Участие приняли 100 сотрудников ООО Танго Телеком. Данная методика подтвердила свою эффективность и используется многими учеными в своих исследованиях. Среди которых особый интерес вызывает исследование, проведенное членами и научного сообщества В.Ю. Хотнец и О.В. Кожевниковой. Авторы, поставив целью своей работы: построение модели влияния ценностей национальной культуры на организационную эффективность, пришил к выводу о том, что респонденты, принадлежащие культуре с неравенством власти между разностатусными ее представителями, в большей мере ориентированы на организационные ценности клановой культуры с явной преференцией ценностей коллективистской направленности. В коллективистских культурах люди интегрированы в сильные и прочные группы (кланы), которые оберегают их, взамен получая беспрекословную преданность и почтение [4]. В структуре ООО «Танго-Телеком» четко выстроена и соблюдается иерархия власти, что дает основания предположить о клановом предпочтении типа культуры. Действительно, результаты опроса подтвердили: сотрудники сферы предоставления услуг, работающих в ООО Танго-Телеком в большей степени ориентированы на организационные ценности клановой культуры. А следовательно сотрудниками работа и коллектив воспринимается, как семья, где лидеры выполняют роль наставников и родителей. Сплоченность коллектива достигается высокой степенью преданности и традициям.

Список литературы

1. Андреева Т.Е. Роль и место концепции культурных измерений Г. Хофстеде в современной теории управления (предисловие к разделу) // Вестн. Санкт-Петербург. ун-та. Сер. 8. Менеджмент. – 2006. – №4. – С. 122–133.

2. Камерон К. Диагностика и изменение организационной культуры / К. Камерон, Р. Куинн; пер. с англ. под ред. И.В. Андреевой. – СПб.: Питер, 2001. – 320 с.

3. Патутина Н.А. Корпоративные технологии XXI века: социально-педагогический потенциал организационной культуры / Науч. ред. А.В. Мудрик. – М.: Памятники исторической мысли, 2016. – 464 с.

4. Хотинец В.Ю. Организационная логика в институциональном и культурном контекстах / В.Ю. Хотинец, О.В. Кожевникова // Экономика и право. – 2017. – Т. 27. – Вып. 1.

5. Хофстеде Г. Модель Хофстеде в контексте: параметры количественной характеристики культур // Язык, коммуникация и социальная среда. – 2014. – №12. – С. 9–49.

6. Hofstede G., Hofstede G.J., Minkov M. Cultures and Organizations: Software of the Mind. Revised and expanded third edition. – New York. McGraw-Hill, 2010. – 576 c.

ЮРИСПРУДЕНЦИЯ

Находкин Александр Александрович
магистрант
Санкт-Петербургский юридический институт (филиал)
ФГКОУ ВО «Академия Генеральной
прокуратуры Российской Федерации»
г. Санкт-Петербург

ОРГАНИЗАЦИЯ ГОСУДАРСТВЕННОГО ОБВИНЕНИЯ В ПРОКУРАТУРАХ РАЙОННОГО ЗВЕНА: ПРОБЛЕМЫ И РЕШЕНИЯ

Аннотация*: в статье рассматривается статус прокурора в судебных стадиях уголовного судопроизводства. Проведен научный анализ организации государственного обвинения в прокуратурах районного звена, рассмотрены актуальные проблемы в деятельности государственных обвинителей и предложены варианты их разрешения.*

Ключевые слова*: прокурор, государственный обвинитель, прокурорская деятельность.*

Деятельность прокуратуры по поддержанию государственного обвинения в судебных стадиях уголовного судопроизводства вызывает существенный интерес в науке актуальные проблемы прокурорской деятельности, что обуславливается важной теоретической и практической значимостью, определённой нестабильностью действующего уголовно-процессуального законодательства, а также слабым уровнем подготовки правоприменителей при реализации новелл уголовно-процессуального законодательства.

Стоит напомнить, что прокурор в судебном разбирательстве обладает особым процессуальным статусом. Государственный обвинитель, участвующий в судебном разбирательстве, обязан всеми силами способствовать вынесению судом законного, обоснованного и справедливого решения. Именно от содержания и качественной реализации государственным обвинителем своих полномочий в судебном разбирательстве во многом зависит достижение назначения и задач уголовного судопроизводства.

А потому, надлежащее осуществление данной деятельности становится возможным лишь при условии четкой законодательной регламентации процессуальных полномочий прокурора и эффективного применения соответствующих норм при поддержании государственного обвинения.

Ошибка государственного обвинителя в каждом конкретном случае может негативно отразиться на судьбе человека, вовлеченного в уголовное судопроизводство. К деятельности государственных обвинителей должны предъявляться повышенные требования.

Определившись со статусом и значимостью деятельности государственных обвинителей можно перейти к рассмотрению вопросов, связанных с организацией государственного обвинения.

Начнём с того, что основную нормативную базу данной деятельности составляют Конституция РФ, ФЗ «О прокуратуре Российской Федерации»

от 17.01.1992 №2202-1, УПК РФ и приказ Генерального прокурора от 25 декабря 2012 г. №465 «Об участии прокуроров в судебных стадиях уголовного судопроизводства» (далее Приказ).

В частности, Приказом установлено:

– считать участие в судебных стадиях уголовного судопроизводства одной из важнейших функций прокуратуры;

– постоянно совершенствовать организационные основы этой деятельности;

– обеспечивать квалифицированное участие прокуроров в судебном разбирательстве уголовных дел публичного и частнопубличного обвинения, уголовных дел частного обвинения, если уголовное дело было возбуждено следователем либо с согласия прокурора дознавателем, а также в случае, когда мировым судьей в соответствии с ч. 8 ст. 318 УПК участие в деле прокурора признано обязательным;

– исходить из того, что от активной позиции и профессионализма государственного обвинителя в значительной степени зависят законность и справедливость рассмотрения уголовного дела;

– поддержание государственного обвинения по делам, рассматриваемым с участием присяжных заседателей, поручать прокурорам, обладающим соответствующими личностными и профессиональными качествами.

Непосредственно организация поддержания государственного обвинения (далее гособвинения) включает в себя разрешение следующих вопросов:

– формирование штата государственных обвинителей (далее гособвинителей), их специализация, назначение;

– ознакомление гособвинителей с надзорным производством по уголовному делу и изучение ими самого дела;

– составление плана участия в судебном разбирательстве;

– прогнозирование типичных ситуаций и др. [5, с. 659].

Важно заметить, что приказом прокурора районного звена о распределении обязанностей между работниками прокуратуры устанавливается, кто будет осуществлять организацию обеспечения участия прокурора в рассмотрении уголовных дел судом – прокурор района либо же его заместитель. Также, этим приказом назначается ответственный за данный участок работы из числа старших помощников или помощников прокурора. Это должен быть наиболее опытный и квалифицированный работник и такие критерии устанавливаются не случайно, ведь помимо организационных вопросов и ведения учета, на данное лицо возлагаются поддержание гособвинения по наиболее сложным, объемным делам, а также аналитическая работа и обучение менее опытных гособвинителей [2, с. 10].

Как известно, гособвинение в федеральном районном суде поддерживается прокурором районного звена, его заместителями, старшими помощниками и помощниками прокурора. Само же назначение гособвинителей осуществляется в порядке, определенном Приказом.

Генеральным прокурором РФ в п. 4 Приказа предписано руководителям прокуратур назначать государственных обвинителей заблаговременно, чтобы они имели реальную возможность подготовиться к судебному разбирательству. Поручения о поддержании государственного обвинения должны давать подчиненным прокурорам в письменной форме. В

необходимых случаях могут создаваться группы государственных обвинителей.

Стоит упомянуть о том, что не установлен четкий механизм формирования штата государственных обвинителей. Из Приказа следует, что ими должны быть назначены, как уже указывалось выше, наиболее опытные и квалифицированные работники из имеющегося штата. Но ведь это не значит, что даже самые квалифицированные и опытные сотрудники справятся с особенностями поддержания государственного обвинения. Интересно замечание Х. Аликперова, который в своей работе пишет о том, что нередко исполнение функций государственного обвинителя прокуроры районов и городов поручают сотруднику, имеющему явные дефекты речи или не владеющему приемами ораторского искусства либо не умеющему четко выражать свои мысли, что, естественно, отрицательно сказывается на качестве поддерживаемого обвинения [1, с. 2].

А потому, имеет смысл, перед назначением на должность гособвинителя направлять кандидатов на курсы по подготовке гособвинителей, где бы они знакомились с методиками поддержания государственного обвинения, учились ораторскому мастерству и т. д. и т. п.

Во-вторых, как верно отмечает Аликперов, на практике нередки случаи, когда тому или иному сотруднику прокуратуры в «пожарном» порядке поручают поддержать обвинение по уголовному делу, слушание которого в суде начинается буквально через несколько часов, а то и минут.

Но вернёмся к теории. Изучив надзорное производство, материалы уголовного дела, уголовный закон, подлежащий применению по делу, а также сложившуюся судебную практику, гособвинитель должен сделать выводы об обоснованности предъявленного обвинения. В случае существенного расхождения позиции гособвинителя с позицией, выраженной в обвинительном заключении или обвинительном акте, п. 8 Приказа предписывает гособвинителю докладывать об этом прокурору, поручившему поддерживать гособвинение. Указанному прокурору в случае принципиального несогласия с позицией обвинителя, исходя из законности и обоснованности предъявленного обвинения, необходимо своевременно решать вопрос о замене гособвинителя, либо самому поддерживать обвинение по данному делу. Недопустимо любого рода давление на гособвинителей, принуждение их к отстаиванию выводов органов предварительного расследования, не подтвержденных исследованными в ходе судебного разбирательства доказательствами.

В Приказе содержатся и иные требования с целью обеспечить качественное поддержание гособвинения в суде. Так, согласно п. 9 гособвинителю предписано не позднее дня, следующего за днем провозглашения судебного решения, рапортом докладывать прокурору, давшему поручение о поддержании государственного обвинения о результатах рассмотрения уголовного дела. В рапорте необходимо отражать предложенные формулировки по разрешаемым судом вопросам, перечисленным в ч. 1 ст. 299 УПК. Рапорт вместе с судебным решением должен приобщаться к надзорному производству. К сожалению, на практике, имеет место нарушение сроков предоставления данных рапортов.

В установленный законом срок прокурору следует изучать протокол судебного заседания и при необходимости приносить на него замечания.

В обязанности заместителя прокурора, старшего помощника и помощников прокурора районного звена входит проведение обобщения практики участия прокурора в рассмотрении судом уголовных дел, анализ ошибок, допущенных при расследовании уголовных дел, поддержании обвинения в суде, а также анализ своевременности и обоснованности прокурорского реагирования на незаконные судебные решения. Результаты обобщений докладываются на оперативных, межведомственных совещаниях, используются для учебы следователей, дознавателей, государственных обвинителей.

Список литературы

1. Аликперов Х. Государственное обвинение: нужна реформа // Законность. – 2000. – №12. – С. 2.

2. Булдыгина Н.И. Поддержание государственного обвинения: правовые, организационные и тактические аспекты: Учебно-практич. пособие / Н.И. Булдыгина, А.И. Иванов, Е.С. Курохтина. – Саратов, 2011.

3. Гаврилов В.В. Слово государственному обвинителю: поддержание государственного обвинения в суде. – Саратов, 1998. – С. 13–16.

4. Организация работы городской (районной) прокуратуры: Метод. пособие / Под общ. ред. С.И. Герасимова. – М., 2001. – С. 197.

5. Настольная книга прокурора / Под ред. С.И. Герасимова. – М., 2002. – С. 659, 668.

Рафикова Ольга Олеговна
магистрант
Юридический институт им. М.М. Сперанского
ФГБОУ ВО «Владимирский государственный
университет им. А.Г. и Н.Г. Столетовых»
г. Владимир, Владимирская область

ВЗЫСКАНИЕ АЛИМЕНТОВ И БАНКРОТСТВО ФИЗИЧЕСКОГО ЛИЦА

Аннотация*: в статье описывается возможность взыскания алиментов с банкрота, а также рассматривается баланс интересов несовершеннолетних и кредиторов должника.*

Ключевые слова*: алименты, баланс интересов, банкротство, кредиторы, взыскатель, ответственность, содержание несовершеннолетних детей.*

В настоящее время многих взыскателей алиментов пугает процедура банкротства должников, однако, к должникам по алиментам процедура банкротства физического лица не имеет совершенно никакого отношения, поскольку алиментные долги по решению законодателей остаются неприкосновенными – т.е. избежать их уплаты или освободиться от алиментной задолженности у неплательщика не получится даже через признание себя банкротом.

Более того, после признания банкротства гражданина (его неплатежеспособности) в суде при реструктуризации долга или реализации имущества неплательщика, в первую очередь, удовлетворяются требования по оплате алиментов [4, п. 2, ст. 213.27].

Следует отметить, что один из основополагающих принципов семейного права – принцип приоритетной защиты несовершеннолетних и нетрудоспособных членов семьи. Поэтому при банкротстве должника, взыскание алиментов является первоочередным. Алименты относятся к списку видов задолженности, обязательства по которым у должника сохраняются даже после признания банкротства. Выплаты осуществляются за счет реструктуризации долга либо реализации имущества [4, ст. 213.27]. Таким образом, банкротство не избавляет человека от задолженности перед получателем алиментов [4, ст. 208].

Вопрос о поиске баланса интересов различных лиц при банкротстве не является новым для правопорядка, ведь в ситуации, когда должник не может погасить задолженность перед всеми кредиторами и объем его имущества недостаточен, сталкивается множество часто разнонаправленных интересов – обеспеченных и необеспеченных кредиторов, кредиторов одной и разных очередей и, наконец, должника и членов его семьи, в том числе несовершеннолетних детей [2]. Каждое из указанных лиц стремится получить удовлетворение своих требований, несмотря на то что это может привести к невозможности полного удовлетворения требований других кредиторов. Поэтому задача законодателя и судов – установить очередности удовлетворения требований кредиторов и определить объем их прав.

Взыскание алиментов при банкротстве физического лица зависит от того, какое решение принял суд в отношении должника:

1. Если было принято решение проводить реструктуризацию, то ее план должен предусматривать регулярные отчисления в пользу детей. Соглашение об алиментах в банкротстве должен контролировать конкурсный управляющий, как и перевод денег.

2. Если гражданин не имеет постоянного дохода и провести реструктуризацию невозможно, то принимается решение изъять имущество должника для реализации и погашения долга. Продаже подлежит недвижимое имущество, техника, автомобили и другие ценные вещи. Продаются они через аукцион, вырученные деньги направляются на погашение задолженности по алиментным выплатам, и лишь после их полного погашения удовлетворяются требования кредиторов. Если же вырученных денег недостаточно, то суд передает исполнительный лист на остаток долга взыскателю.

3. Если у заемщика отсутствует постоянный доход и имущество, которое можно продать для погашения задолженности, то банкротство проводится по упрощенной схеме. После этого происходит списание всех долгов, за исключением задолженности по выплатам детям, на которую выписываются исполнительные листы, чтобы в будущем взыскать алименты [4].

Такие нормы законодательства, с одной стороны, защищают интересы детей, а с другой – несут определенные риски. Если расторжение брака произошло недавно, есть вероятность, что развод фиктивен. После расторжения супруг умышленно накапливает долг по алиментам, затем инициирует процедуру банкротства [1]. Его имущество реализуется, но вырученные деньги идут не на погашение задолженности перед кредиторами, а направляются на погашение алиментов. Таким образом, кредиторы не получают ничего или получают минимум, а благодаря фиктивному разводу семья сохраняет деньги.

Рассматривая алиментные отношения в разрезе банкротства, следует отметить, что законодатель последовательно придерживается принципа максимальной защиты интересов детей, с этой целью [3]:

– установил приоритет алиментных требований перед иными кредиторами;

– исключил суммы алиментов из конкурсной массы;

– ввел правило о непрекращении исполнительного производства;

– предоставил право требовать банкротства алиментщика;

– сохранил обязанность уплаты после признания гражданина банкротом.

Однако, институты семейного права нередко используются недобросовестными участниками гражданского оборота для того, чтобы избежать исполнения своих обязательств, лишить кредиторов имущества, на которое они могли бы обратить взыскание при неисполнении должником обязательств в добровольном порядке. Один из самых распространенных способов этого – заключение супругами соглашения о разделе имущества или брачного договора, по условиям которого все ликвидное имущество, находящееся в совместной собственности супругов, переходит в личную собственность супруга, не являющегося должником. В результате супруг-должник лишается имущества, а его кредиторы – возможности получить исполнение по обязательствам.

Несмотря на то, что субъектами алиментных обязательств являются лишь плательщик и получатель алиментов, судам зачастую приходится обеспечивать баланс интересов в данных правоотношениях с учетом интересов третьих лиц. Как показывает практика, нередко соглашения об уплате алиментов расцениваются как мнимые сделки.

Таким образом, можно сказать, что баланс интересов очень важен в деле о банкротстве физического лица. Конечно, суд ставит в приоритет права несовершеннолетних, но в то же время принимает во внимание и размер алиментных платежей. Так, в последнее время готовятся поправки в закон «О несостоятельности» о признании некоторых сделок, заключенных незадолго до процесса банкротства, несостоятельными, что, по нашему мнению, является необходимой в наше время мерой соблюдения описанного выше баланса интересов.

Список литературы

1. Дзюбровская Л.В. К вопросу об ответственности за нарушение соглашения об уплате алиментов [Электронный ресурс]. – Режим доступа: https://cyberleninka.ru/article/v/3–15-k-voprosu-ob-otvetstvennosti-za-narushenie-soglasheniya-ob-uplate-alimentov

2. Звенигородская Н.Ф. Правовая природа ответственности по договорам, предусмотренным семейным законодательством / Н.Ф. Звенигородская // Бюллетень нотариальной практики. – 2006. – №6. – 113 с.

3. Семейный кодекс Российской Федерации от 29.12.1995 №223-ФЗ (ред. от 03.08.2018) // Российская газета. – 27.01.1996. – №17.

4. Федеральный закон от 26.10.2002 №127-ФЗ «О несостоятельности (банкротстве)» (ред. от 28.11.2018) // Российская газета. – 02.11.2002. – №209–210.

5. Федеральный закон от 02.10.2007 №229-ФЗ «Об исполнительном производстве» (ред. от 03.08.2018) // Российская газета. – 06.10.2007. – №223.

6. Алименты и банкротство физического лица. Особенности выплат [Электронный ресурс]. – Режим доступа: https://10000ideas.ru/drugoe/alimenty-i-bankrotstvo-fizicheskogo-lica-osobennosti-vyplat.html (дата обращения: 20.12.2018).

Рафикова Ольга Олеговна
магистрант
Юридический институт им. М.М. Сперанского
ФГБОУ ВО «Владимирский государственный
университет им. А.Г. и Н.Г. Столетовых»
г. Владимир, Владимирская область

ОТВЕТСТВЕННОСТЬ ПЛАТЕЛЬЩИКА АЛИМЕНТОВ ЗА НЕСОБЛЮДЕНИЕ АЛИМЕНТНОГО СОГЛАШЕНИЯ

***Аннотация**: в статье рассматривается алиментное соглашение как способ взыскания алиментов, где особое внимание уделяется ответственности плательщика алиментов, возникающей при несоблюдении условий алиментного соглашения. В том числе рассматривается порядок заключения и правовые гарантии исполнения данного соглашения.*

***Ключевые слова**: алименты, алиментные обязательства, алиментное соглашение, источник взыскания алиментов, ответственность, содержание несовершеннолетних детей.*

Алиментное обязательство – важнейшая категория современного семейного права. Однако, Семейный Кодекс РФ не дает его четкое определение. Используя в качестве образца ст. 307 Гражданского кодекса РФ, можно определить алиментное обязательство как правоотношение, в силу которого один член семьи (должник – плательщик алиментов) обязан совершить в пользу другого члена семьи (кредитора – получателя алиментов, имеющего право требовать алименты в силу возраста, нетрудоспособности и (или) нуждаемости) определенные действия по предоставлению средств на содержание (алиментов) в установленном законом или соглашением сторон фиксированном размере, как-то: уплатить деньги, передать иное имущество либо предоставить алименты иным способом, а кредитор имеет право требовать от должника исполнения его обязанности [2].

В силу особой важности алиментного обязательства оно обеспечивается эффективными и разнообразными средствами защиты. При неисполнении или ненадлежащем исполнении алиментного обязательства к правонарушителю применяются меры юридической ответственности, т.е. особые меры государственного принуждения, имеющие целью наказание нарушителя, восстановление прав потерпевшего и оказание превентивного воздействия на конкретного правонарушителя и на все общество в целом. Ответственность за нарушение алиментного обязательства определяется либо сторонами (при алиментировании по соглашению; здесь может быть предусмотрена только гражданско-правовая ответственность), либо судом. Полномочия суда намного шире – в зависимости от обстоятельств дела и от виновности нарушителя речь может идти о семейной, гражданской, административной или уголовной ответственности.

Соглашение об уплате алиментов представляет собой семейно-правовой договор, заключение которого влечет изменение возникших ранее в силу закона алиментных отношений сторон. Его обособление в системе договоров основывается на специфике субъектного состава, целевой

направленности, порядка заключения и исполнения. Однако юридическая сущность соглашения не исчерпывается договорной природой, проявляя иные свои стороны в следующих аспектах.

В соответствии с ч. 2 ст. 100 Семейного кодекса РФ нотариально удостоверенное соглашение об уплате алиментов имеет силу исполнительного листа. Следовательно, алиментное соглашение помимо договора является одновременно и исполнительным документом [6].

В соответствии с положениями СК РФ соглашение об уплате алиментов заключается в письменной форме и удостоверяется нотариально. В нем указываются размер алиментов, способы и порядок их выплаты. Стороны могут предусмотреть порядок индексации алиментов, а также ответственность обязанного лица при образовании задолженности. Соглашение подписывают получатель и плательщик алиментов (либо их законные представители, действующие в интересах подопечных в случаях, когда они являются несовершеннолетними или ограничено дееспособными).

Несоблюдение нотариальной формы сделки влечет ее ничтожность согласно ст. 163 ГК РФ. При этом возникает вопрос о том, каким образом будет разрешаться ситуация, если, к примеру, алиментообязанная сторона полностью или частично исполнила соглашение об уплате алиментов, притом, что получатель алиментов уклонялся от такого удостоверения соглашения. Согласно ГК РФ суд вправе признать сделку действительной по требованию исполнившей ее стороны.

Вопросы ответственности за неисполнение или ненадлежащее исполнение алиментной обязанности по соглашению об уплате алиментов в Семейном кодексе РФ урегулированы крайне скупо. Единственной нормой, прямо посвященной ответственности по соглашению, является положение п. 1 ст. 115 СК РФ о том, что при образовании задолженности по вине лица, обязанного уплачивать алименты по соглашению об уплате алиментов, виновное лицо несет ответственность в порядке, предусмотренном этим соглашением. Таким образом, СК РФ в такой ситуации делает ссылку на само соглашение. Если в соглашении действительно имеются положения об ответственности плательщика за несвоевременную уплату алиментов, то все проблемы этого плана снимаются сами собой [6].

Участники соглашения об алиментировании имеют возможность полностью самостоятельно решать: устанавливать или не устанавливать в соглашении об уплате алиментов ответственность за просрочку исполнения, а если устанавливать ее – то какую именно.

В правовой науке нет единого подхода к решению вопросов ответственности за задержку в уплате алиментов при отсутствии данного условия в самом соглашении. Одни авторы считают, что если в договоре отсутствуют конкретные меры ответственности за ненадлежащее исполнение алиментных обязательств, то к виновному лицу по аналогии должны применяться меры, предусмотренные для взыскания алиментов в судебном порядке [6, п. 2 ст. 115].

К таким мерам относятся следующие:

1. При образовании задолженности по вине лица, обязанного уплачивать алименты по решению суда, виновное лицо уплачивает получателю алиментов неустойку в размере одной второй процента от суммы невыплаченных алиментов за каждый день просрочки.

2. Получатель алиментов вправе также взыскать с виновного в несвоевременной уплате алиментов лица, обязанного уплачивать алименты, все

причиненные просрочкой исполнения алиментных обязательств убытки в части, не покрытой неустойкой [3, с. 1].

Другие ученые полагают, что коль скоро в алиментном соглашении стороны не определили меры ответственности, то, следуя содержанию ст. 101 СК РФ, можно непосредственно применять нормы о гражданско-правовой ответственности за нарушение обязательств [1].

Так, можно сделать вывод о том, что алиментное соглашение предполагает в случае его неисполнения лишь гражданско-правовую ответственность. В то время как по решению суда наказание может быть вплоть до уголовной ответственности.

Список литературы

1. Гражданский кодекс Российской Федерации (часть первая) от 30.11.1994 №51-ФЗ (ред. от 03.08.2018) // Российская газета. – 08.12.1994. – №238–239.

2. Гражданский процессуальный кодекс Российской Федерации от 14.11.2002 №138-ФЗ (ред. от 03.08.2018) // Российская газета. – 20.11.2002. – №220.

3. Дзюбровская Л.В. К вопросу об ответственности за нарушение соглашения об уплате алиментов [Электронный ресурс]. – Режим доступа: https://cyberleninka.ru/article/v/3–15-k-voprosu-ob-otvetstvennosti-za-narushenie-soglasheniya-ob-uplate-alimentov

4. Звенигородская Н.Ф. Правовая природа ответственности по договорам, предусмотренным семейным законодательством / Н.Ф. Звенигородская // Бюллетень нотариальной практики. – 2006. – №6. – 113 с.

5. Порядок исполнения судебного решения: обеспечение прав взыскателя и должника. Разработка темы, комментарии и разъяснения канд. юрид. наук А.Н. Береснева, В.А. Гуреева. – М.: ЗАО «Библиотечка «РГ», 2012. – 176 с.

6. Семейный кодекс Российской Федерации от 29.12.1995 №223-ФЗ (ред. от 03.08.2018) // Российская газета. – 27.01.1996. – №17.

Шеенков Андрей Александрович
магистрант
Фортова Любовь Константиновна
д-р пед. наук, канд. юрид. наук,
профессор, профессор

ФКОУ ВО «Владимирский юридический
институт ФСИН России»
г. Владимир, Владимирская область

АКТУАЛЬНЫЕ ПРОБЛЕМЫ АНТИКОРРУПЦИОННОЙ ЭКСПЕРТИЗЫ

Аннотация*: в статье проанализировано текущее состояние изучения института антикоррупционной экспертизы, рассмотрены недостаточно урегулированные законодательством вопросы в этой сфере.*

Ключевые слова*: законотворчество, антикоррупционная экспертиза, нормативные правовые акты, противодействие коррупции.*

Еще до момента своего нормативного рождения (введения в действие соответствующего федерального закона [1]) антикоррупционная экспертиза стала объектом постоянного исследовательского интереса со сто-

роны юридической науки. За сравнительно небольшой промежуток времени успела сложиться весьма обширная литература, посвященная изучению как института антикоррупционной экспертизы в целом, так и ее отдельных более узких вопросов. К числу первых можно отнести работы Е.Р. Россинской [2], Ф.П. Васильева [3], Э.В. Талапиной [4]; к числу вторых – исследования В.П. Уманской [5], О.А. Кожевникова [6], А.Н. Коробкина [7] и др.

К настоящему времени в ходе изучения теории и практики осуществления антикоррупционной экспертизы, научного осмысления ее сущности, выявился ряд проблем, дискуссионных вопросов, контурно очертить круг которых и призвана настоящая статья. Сделать это следует в том числе и потому, что важнейший вопрос текущей российской действительности: как жить «после Путина» – не может не волновать юридическое сообщество. В среднесрочной перспективе стране и государству исторически неизбежно предстоит пройти долгий, сложный и болезненный путь самоочищения и возврата к профессионализму во всех сферах, в том числе и в законотворчестве. В контексте данных процессов борьбе с раковой опухолью коррупции, поразившей все без исключения элементы государственного механизма, будет отводиться ведущая роль. В этой связи представляется весьма полезным и своевременным начать процесс инвентаризации проблем в области применения такого важного антикоррупционного инструмента, как антикоррупционная экспертиза законодательства.

Итак, ни в коем случае не претендуя на полноту и «всеобъемлющесть», рассмотрим ряд выявленных на сегодняшний день вопросов, вызвавших к себе критическое внимание ученых.

И самой первой проблемой следует назвать отмеченное в работах абсолютного большинства авторов, высказывавшихся на данную тему, отсутствие нормативного правового акта, который в юридическом сообществе условно называют «законом о законах». Как удачно сформулировала Е.М. Шульман в программе «Статус» от 20.02.2018, «закон о законах – некий кодекс законотворчества, который немножко упорядочит всю эту бурную законотворческую деятельность» [8]. 26 декабря 2014 г. Минюстом РФ разработан, но до сих пор не внесен в Государственную Думу проект федерального закона «О нормативных правовых актах в Российской Федерации». Данным законом предполагается законодательно установить дефиницию нормативного правового акта, закрепить иерархию нормативных правовых актов в зависимости от их юридической силы и сферы применения. Проектом регулируются вопросы реализации нормативных правовых актов и правового мониторинга, правила толкования и устранения коллизий нормативных правовых актов и учета нормативных правовых актов. Также в законопроекте содержатся положения об экспертной оценке нормативных правовых актов и порядке их официального опубликования, вступления в силу и действия.

Представляется совершенно естественным и логичным, чтобы именно в тексте этого закона были сформулированы базовые, фундаментальные нормы, устанавливающие обязательность проведения и стадии антикоррупционной экспертизы. Однако такого закона у нас до сих пор нет. Нормативная основа для проведения антикоррупционной экспертизы пред-

ставлена Федеральным законом от 25.12.2008 №273-ФЗ «О противодействии коррупции» и Федеральным законом от 17.07.2009 №172-ФЗ «Об антикоррупционной экспертизе нормативных правовых актов и проектов нормативных правовых актов». Налицо парадоксальная ситуация своего рода опережающего нормотворчества – когда в отсутствие «материнского» нормативного правового акта («закона о законах») принимается фактически производный от него акт – закон об антикоррупционной экспертизе.

Следующую болезненную точку можно условно обозначить классической римской формулой «Кто охранит охранителей?». Речь идет о многочисленных претензиях ученых, предъявляемых ими к механизму проведения независимой антикоррупционной экспертизы, а также к правовому статусу ее субъектов. Отмечается отсутствие продуманного механизма защиты от коррупции со стороны лиц, осуществляющих антикоррупционную экспертизу. В частности, ученые критически оценивают существующий порядок допуска лиц к осуществлению антикоррупционной экспертизы. Например, О.А. Кожевников высказывает осторожные сомнения в том, что граждане, имеющие высшее неюридическое образование, сумеют качественно и профессионально исследовать и оценить все тонкости конструирования и юридической техники написания нормативных правовых актов [6]. Аналогичного мнения придерживается и аккредитованный Министерством юстиции РФ эксперт независимой антикоррупционной экспертизы А.Н. Коробкин, подробно аргументируя его в своей работе «Проблемы осуществления антикоррупционной экспертизы» [7]. В числе прочего, автор указывает на несозданность нормативных условий для формирования профессиональной экспертной среды: «...учитывая минимальный объем требований к лицам, желающим стать независимыми экспертами, аккредитация носит, по сути, уведомительный характер». Следствием такого положения дел являются разнобой и противоречивость мнений и отсутствие реального результата. Впрочем, отсутствие результата – это еще полбеды, гораздо хуже, если процедура антикоррупционной экспертизы инициируется заинтересованными бизнес-субъектами или политическими акторами для оказания фактически нелегитимного воздействия на процесс и итоги правового регулирования. На этот риск обращает внимание В.П. Уманская. По ее мнению, проведение антикоррупционной экспертизы в ряде случаев может быть обусловлено и негласно инициировано финансовыми интересами хозяйствующих субъектов, заказывающих и оплачивающих работу независимого эксперта, «независимость» которого с момента получения такого заказа и аванса за него становится весьма сомнительной. Несмотря на то, что заключения независимых экспертов носят исключительно рекомендательный характер, они вполне пригодны для оказания косвенного воздействия на процесс принятия нормативного акта путем поднятия шумихи в прессе, формирования «правильного» общественного мнения, протестных акций и т. п. [5]. Обобщенно можно сказать, что у лиц, заинтересованных в принятии или непринятии конкретного закона, в настоящее время имеется два инструмента: лоббизм (законодательно в нашей стране неурегулированный, но реально существующий на всех уровнях и стадиях законотворческого процесса) и антикоррупционная экспертиза; первый применяется

для «продавливания» нормативного акта, а вторая – для блокирования или отсрочки его принятия.

На наш взгляд, причина изложенной проблемы кроется в неопределенности правового статуса независимых экспертов. Объем их прав, обязанностей и ответственности законодательно не установлен. Во всем корпусе нормативных правовых актов, посвященных вопросам организации и проведения антикоррупционной экспертизы, не нашлось места ни для одной нормы об ответственности как за разработку некачественного (заведомо коррупциогенного) правового акта, так и за недобросовестную экспертизу. Преодоление проблемы связано с нормативным решением ряда вопросов:

– определение правового значения условий трудовой деятельности экспертов (например, совместительство);

– отражение в законодательстве об антикоррупционной экспертизе последствий родственных или свойственных отношений независимых экспертов с лицами, инициирующими принятие нормативного правового акта или проведение его экспертизы;

– предусмотрение возможности отвода эксперта в случае выявления его заинтересованности [9].

Игнорирование законодателем перечисленных пробелов может повлечь в дальнейшем оспаривание результатов проведенной экспертизы в судебном порядке по мотивам заинтересованности эксперта.

Большинство авторов сходится в едином мнении, что обеспечение антикоррупционной защищенности деятельности, связанной с проведением антикоррупционной экспертизы нормативно-правовых актов и их проектов, требует самого серьезного отношения и тщательной проработки. В частности, предлагается ужесточение требований к лицам, осуществляющим антикоррупционную экспертизу (обязательное наличие наряду с профильным высшего юридического образования и прохождение специализированного курса переподготовки), а также введение уголовной ответственности за составление экспертом необъективного заключения.

Наряду с изложенными, в круг проблемных вопросов следует включить проблему юридической силы заключения по результатам независимой антикоррупционной экспертизы. В соответствии с ч. 3 ст. 5 Федерального закона от 17.07.2009 №172-ФЗ «Об антикоррупционной экспертизе нормативных правовых актов и проектов нормативных правовых актов» заключение по результатам независимой антикоррупционной экспертизы носит рекомендательный характер и подлежит обязательному рассмотрению органом, организацией или должностным лицом, которым оно направлено, в тридцатидневный срок со дня его получения. По результатам рассмотрения гражданину или организации, проводившим независимую экспертизу, направляется мотивированный ответ, за исключением случаев, когда в заключении отсутствует предложение о способе устранения выявленных коррупциогенных факторов. При этом законодательством не установлена ответственность органов, разрабатывающих и принимающих нормативные акты, за игнорирование выявленных в ходе независимой антикоррупционной экспертизы и отраженных в заключении коррупциогенных факторов. Также не предусмотрено никакой ответственности за принятие правового акта, содержащего выявленные кор-

рупциогенные факторы [10]. Аналогичный пробел содержится в регулировании антикоррупционной экспертизы, проводимой федеральным органом исполнительной власти в области юстиции – в законодательстве отсутствует механизм принудительного исполнения заключений Минюста [5].

Авторы работ, посвященных исследованию данной проблемы, предлагают различные меры, призванные ликвидировать имеющиеся на сегодняшний день недостатки и пробелы в нормативном регулировании процедуры антикоррупционной экспертизы. Предлагается, в частности, следующее:

– создать на сайте Министерства юстиции РФ специальный раздел, в котором будут размещены сборники методических материалов для проведения независимой антикоррупционной экспертизы;

– установить обязательное обнародование на сайтах органов государственной власти текстов поступивших экспертных заключений;

– нормативно закрепить процедуру рассмотрения заключений независимой антикоррупционной экспертизы путем внесения необходимых дополнений в Правила проведения антикоррупционной экспертизы;

– законодательно закрепить основы материального поощрения и мотивации независимых экспертов [7].

Обобщая вышеизложенное, можно сделать вывод, что системная работа по совершенствованию нормативного и методического обеспечения антикоррупционной экспертизы в настоящее время должна стать одним из самых приоритетных направлений деятельности органов государственной власти, непосредственно участвующих в законотворческом процессе, и к этой работе обязательно должны привлекаться компетентные специалисты-практики в данной сфере, а также представители ученого сообщества.

Список литературы

1. Федеральный закон от 17.07.2009 №172-ФЗ «Об антикоррупционной экспертизе нормативных правовых актов и проектов нормативных правовых актов».

2. Россинская Е.Р. Антикоррупционная экспертиза нормативных правовых актов и их проектов: проблемы теории и практики. – М.: Норма: Инфра-М, 2014.

3. Васильев Ф.П. Антикоррупционные экспертизы нормативных правовых актов / Ф.П. Васильев, А.С. Дугенец // Российская юстиция. – 2010. – №4. – С. 2.

4. Талапина Э.В. Об антикоррупционной экспертизе // Журнал российского права. – 2007. – №5. – С. 52.

5. Уманская В.П. Антикоррупционная экспертиза правовых актов: проблемы правового регулирования и правоприменительной практики // Закон. – 2010. – №4. – С. 170.

6. Кожевников О.А. Борьба с коррупцией должна начинаться с устранения дефектов антикоррупционного законодательства // Право и образование. – 2010. – №3. – С. 74.

7. Коробкин А.Н. Проблемы осуществления независимой антикоррупционной экспертизы // Журнал российского права. – 2012. – №9. – С. 60.

8. Шульман Е.М. Программа «Статус» 20.02.2018 [Электронный ресурс]. – Режим доступа: https://echo.msk.ru/programs/status/2151156-echo/

9. Астанин В.В. Обеспечение репрезентативности экспертизы на коррупциогенность проектов нормативных правовых актов /// Антикоррупционная экспертиза нормативно-правовых актов и их проектов: Сборник научных статей / Сост. Е.Р. Россинская. – М.: Проспект, 2013. – С. 10–11.

10. Балугян А.С. Проблемы осуществления независимой антикоррупционной экспертизы. // Бюллетень Министерства юстиции Российской Федерации. – 2015. – №7. – С. 35.

Для заметок

Научное издание

НОВОЕ СЛОВО В НАУКЕ:
СТРАТЕГИИ РАЗВИТИЯ

Сборник материалов
VII Международной научно-практической конференции
Чебоксары, 21 декабря 2018 г.

Редактор *Т.В. Яковлева*
Компьютерная верстка и правка *С.Ю. Семенова*

Подписано в печать 22.01.2019 г.
Дата выхода издания в свет 25.01.2019 г.
Формат 60×84/16. Бумага офсетная. Печать офсетная.
Гарнитура Times. Усл. печ. л. 9,5325. Заказ К-430. Тираж 500 экз.
Центр научного сотрудничества «Интерактив плюс»
428005, Чебоксары, Гражданская, 75
8 800 775 09 02
info@interactive-plus.ru
www.interactive-plus.ru

Отпечатано в Студии печати «Максимум»
428005, Чебоксары, Гражданская, 75
+7 (8352) 655-047
info@maksimum21.ru
www.maksimum21.ru